工　事　数　量　総　括　表

工事区分	工　　種	名　　称	規　　格	単位	数　量	計上数量	摘　　要
道路							
	土工						
		土砂掘削	片切	m^3	3,437.4	3,400	
		〃	オープン	m^3	1,251.0	1,300	
		路床盛土	W<2.5	m^3	63.9	60	他工区より流用
		〃	2.5≦W<4.0	m^3	63.3	60	〃
		〃	W≧4.0	m^3	617.5	620	〃
		路体盛土	W<2.5	m^3	247.0	250	〃
		〃	2.5≦W<4.0	m^3	192.3	190	〃
		〃	W≧4.0	m^3	110.2	110	〃
		路体外盛土	W<2.5	m^3	250.9	250	〃
		〃	2.5≦W<4.0	m^3	49.0	50	〃
		〃	W≧4.0	m^3	391.7	390	〃
		歩道盛土		m^3	85.0	90	〃
		路肩盛土		m^3	27.8	30	〃
		畦畔盛土		m^3	16.3	20	〃
		軟弱層除去		m^3	35.5	40	
		残土	土砂	m^3	4,921.7	4,920	三代圃場整備へ搬出 運搬距離 L=2.5km
			粘性土	m^3	35.5	40	三代圃場整備へ搬出 運搬距離 L=2.5km
		切土法面整形	土砂片切	m^2	1,863.8	1,860	
		盛土法面整形		m^2	929.8	930	
	法面工						
		植生基材吹付	t=3cm	m^2	1,890.8	1,890	
		種子散布		m^2	577.2	580	
	コンクリート工						
		張ｺﾝｸﾘｰﾄ	1号	m	245.0	245	
		〃	3号	m	399.7	400	
		路肩ｺﾝｸﾘｰﾄ	1号	m	132.3	132	
		〃	3号	m	20.8	21	
		防草対策	切土部	m	609.4	609	
		〃	盛土部	m	131.6	132	

工　事　数　量　総　括　表

工事区分	工　　種	名　　称	規　　格	単位	数　量	計上数量	摘　　要
	排水構造物工						
		作業土工	床掘 土砂	m^3	1,006.2	1,000	
		〃	埋戻 土砂 B	m^3	328.4	330	
		〃	埋戻 土砂 C	m^3	101.4	100	
		〃	埋戻 土砂 D	m^3	265.8	270	
		〃	基面整正 土砂	m^2	566.7	570	
		道路用側溝	1種300A	m	268.6	269	
		〃	3種300A	m	430.9	431	
		車道横断溝	300A (ｸﾞﾚｰﾁﾝｸﾞ蓋普通目)	m	15.9	16	
		〃	300A (ｸﾞﾚｰﾁﾝｸﾞ蓋細目)	m	10.5	11	
		重圧管	1種D600	m	10.3	10	
		〃	1種D900	m	25.5	26	
		角ﾌﾘｭｰﾑ	300	m	88.9	89	
		〃	500	m	9.7	10	
		U字ﾌﾘｭｰﾑ	300	m	14.9	15	
		排水溝	600×600	m	25.3	25	
		縦排水溝	240	m	3.5	4	
		大型水路	H1100-B800	m	55.5	56	
		暗渠排水	φ150	m	48.9	49	
		集水桝	G1-B500-L500-H550 T-2　細目	箇所	1.0	1	
		〃	G1-B500-L500-H600 T-2　細目	箇所	2.0	2	
		〃	G1-B500-L500-H600 T-25　普通目	箇所	7.0	7	
		〃	G1-B800-L800-H1600 T-25　普通目	箇所	1.0	1	
		〃	G2-B500-L500-H500	箇所	3.0	3	
		〃	G2-B1000-L1000-H1400	箇所	1.0	1	
		〃	G2-B1100-L1100-H1400	箇所	2.0	2	
	構造物撤去工						
		舗装取壊し	ｱｽﾌｧﾙﾄ	m2	1,835.1	1,840	
		構造物取壊し	無筋ｺﾝｸﾘｰﾄ	m3	20.6	21	
		構造物取壊し	鉄筋ｺﾝｸﾘｰﾄ	m3	48.2	48	
		殻運搬処分	ｱｽﾌｧﾙﾄ	m3	91.8	92	
		〃	無筋ｺﾝｸﾘｰﾄ	m3	20.6	21	
		〃	鉄筋ｺﾝｸﾘｰﾄ	m3	48.2	48	

工　事　数　量　総　括　表

工事区分	工　　種	名　　称	規　　格	単位	数　量	計上数量	摘　　要
	舗装工						
		車道舗装 下層路盤	再生ｸﾗｯｼｬﾗﾝ RC-40 t=30cm	m^2	4,258.7	4,260	
		歩道舗装 路盤工	再生ｸﾗｯｼｬﾗﾝ RC-30 t=10cm	m^2	808.4	808	
		耐水処理舗装 路盤工	再生ｸﾗｯｼｬﾗﾝ RC-30 t=10cm	m^2	586.6	587	
	縁石工						
		歩車道境界ﾌﾞﾛｯｸ	1号	m	420.9	421	
		〃	2号	m	35.5	36	
	防護柵工						
		ガードレール	Gr-C-4E	m	90.6	91	
		転落防止柵	H=1100 土中用	m	65.5	66	
	仮設工						
		敷鉄板撤去	22*1524*3048	m2	148.6	149	N=32枚 片道運搬 L=4.7km
		交通誘導員	B	人	50.0	50	

土工数量総括表

名　　称	規　　格	単位	数　　量	備　　考
土砂掘削	片切	m^3	3,437.4	
〃	オープン	m^3	1,251.0	
路床盛土	W<2.5	m^3	63.9	
〃	2.5≦W<4.0	m^3	63.3	
〃	W≧4.0	m^3	617.5	
路体盛土	W<2.5	m^3	247.0	
〃	2.5≦W<4.0	m^3	192.3	
〃	W≧4.0	m^3	110.2	
路体外盛土	W<2.5	m^3	250.9	
〃	2.5≦W<4.0	m^3	49.0	
〃	W≧4.0	m^3	391.7	
歩道盛土		m^3	85.0	
路肩盛土		m^3	27.8	27.8+0.0
畦畔盛土		m^3	16.3	16.3+0.0
軟弱層除去		m^3	35.5	
残土	土砂	m^3	4,921.7	
	粘性土	m^3	35.5	
切土法面整形	土砂片切	m^2	1,863.8	1,863.8+0.0
盛土法面整形		m^2	929.8	593.1.9+336.7

土量配分計算書

	種　別		土　量
掘　削	掘削片切り	土砂	3,437.4
	掘削オープン	土　砂	1,251.0
	合　計		4,688.4

V=　4,688.4　流用

盛　土	種　別	土　量
	路床盛土	0.0
	路体盛土	0.0
	路体外盛土	0.0
	歩道盛土	0.0
	路肩盛土	0.0
	畦畔盛土	0.0
	合計	0.0

作業土工	種　別	土　量
床　堀	水路工	1,006.2
	合　計	1,006.2
埋　戻	水路工	695.6
	合　計	695.6

流用可能土		盛土		残土
4,688.4	−(	0.0	/ 0.9)＝	4,688.4

作業土工	残土処理	1,006.2 −(695.6 / 0.9)＝ 233.3

残土		
本　線	4,688.4	4,921.7
作業土工	233.3	
		残土計 **4,921.7**
軟弱層除去	35.5	

	種　別		土　量
掘　削	軟弱層除去	粘性土	35.5

道路土工-1

測　点	距　離	C1土砂掘削 片切掘削			C2土砂掘削 ｵｰﾌﾟﾝ掘削		
		断面積	平均断面	立米	断面積	平均断面	立米
NO.20							
(KA3-2)NO.21							
NO.22							
NO.23							
NO.24							
NO.24+16.0							
NO.25							
NO.26							
NO.27		0.0			3.3		
NO.28	20.000	0.0	0.00	0.0	3.3	3.30	66.0
KA4-1	8.758	0.0	0.00	0.0	3.2	3.25	28.5
NO.29	11.242	0.0	0.00	0.0	3.5	3.35	37.7
NO.30	20.000	0.0	0.00	0.0	3.7	3.60	72.0
KE4-1	8.758	0.0	0.00	0.0	3.9	3.80	33.3
NO.31	11.242	0.0	0.00	0.0	4.1	4.00	45.0
NO.31+5.0	5.000	0.0	0.00	0.0	4.2	4.15	20.8
NO.31+11.0	6.000	0.0	0.00	0.0	4.3	4.25	25.5
NO.32	9.000	0.0	0.00	0.0	4.3	4.30	38.7
NO.33	20.000	0.0	0.00	0.0	4.4	4.35	87.0
NO.34	20.000	0.0	0.00	0.0	5.0	4.70	94.0
NO.35	20.000	0.0	0.00	0.0	5.0	5.00	100.0
NO.36	20.000	0.0	0.00	0.0	4.6	4.80	96.0
KE5-1	7.832	0.0	0.00	0.0	4.6	4.60	36.0
NO.37	12.168	0.0	0.00	0.0	4.6	4.60	56.0
NO.38	20.000	0.0	0.00	0.0	5.1	4.85	97.0
NO.39	20.000	0.0	0.00	0.0	4.7	4.90	98.0
NO.40	20.000	0.0	0.00	0.0	4.4	4.55	91.0
NO.41	20.000	0.0	0.00	0.0	3.8	4.10	82.0
NO.42	20.000	0.0	0.00	0.0	0.6	2.20	44.0
KA5-2	8.472	0.0	0.00	0.0	0.0	0.30	2.5
小計	308.472			0.0			1,251.0
計	308.472			0.0			1,251.0

道路土工-1

測　点	距　離	C1土砂掘削 片切掘削			C2土砂掘削 ｵｰﾌﾟﾝ掘削		
		断面積	平均断面	立米	断面積	平均断面	立米
NO.43	11.528	0.1	0.05	0.6	0.0	0.00	0.0
KA6-1	14.289	1.3	0.70	10.0	0.0	0.00	0.0
NO.44	5.711	8.3	4.80	27.4	0.0	0.00	0.0
NO.45	20.000	0.0	4.15	83.0	0.0	0.00	0.0
KE6-1	14.289	0.0	0.00	0.0	0.0	0.00	0.0
NO.46	5.711	0.3	0.15	0.9	0.0	0.00	0.0
KE6-2	4.226	1.6	0.95	4.0	0.0	0.00	0.0
NO.47	15.774	23.3	12.45	196.4	0.0	0.00	0.0
NO.48	20.000	2.7	13.00	260.0	0.0	0.00	0.0
KA6-2	4.226	3.3	3.00	12.7	0.0	0.00	0.0
NO.49	15.774	1.7	2.50	39.4	0.0	0.00	0.0
NO.50	20.000	5.0	3.35	67.0	0.0	0.00	0.0
NO.51	20.000	30.7	17.85	357.0	0.0	0.00	0.0
NO.52	20.000	77.2	53.95	1,079.0	0.0	0.00	0.0
NO.53	20.000	26.4	51.80	1,036.0	0.0	0.00	0.0
NO.54	20.000	0.0	13.20	264.0	0.0	0.00	0.0
小計	231.528			3,437.4			0.0
計	540.000			3,437.4			1,251.0

道路土工-2

測　点	距　離	B1(1)路床盛土 W<2.5			B1(2)路床盛土 2.5≦W<4.0		
		断面積	平均断面	立米	断面積	平均断面	立米
NO.20							
(KA3-2)NO.21							
NO.22							
NO.23							
NO.24							
NO.24+16.0							
NO.25							
NO.26							
NO.27		0.0			0.0		
NO.28	20.000	0.0	0.00	0.0	0.0	0.00	0.0
KA4-1	8.758	0.0	0.00	0.0	0.0	0.00	0.0
NO.29	11.242	0.0	0.00	0.0	0.0	0.00	0.0
NO.30	20.000	0.0	0.00	0.0	0.0	0.00	0.0
KE4-1	8.758	0.0	0.00	0.0	0.0	0.00	0.0
NO.31	11.242	0.0	0.00	0.0	0.0	0.00	0.0
NO.31+5.0	5.000	0.0	0.00	0.0	0.0	0.00	0.0
NO.31+11.0	6.000	0.0	0.00	0.0	0.0	0.00	0.0
NO.32	9.000	0.0	0.00	0.0	0.0	0.00	0.0
NO.33	20.000	0.0	0.00	0.0	0.0	0.00	0.0
NO.34	20.000	0.0	0.00	0.0	0.0	0.00	0.0
NO.35	20.000	0.0	0.00	0.0	0.0	0.00	0.0
NO.36	20.000	0.0	0.00	0.0	0.0	0.00	0.0
KE5-1	7.832	0.0	0.00	0.0	0.0	0.00	0.0
NO.37	12.168	0.0	0.00	0.0	0.0	0.00	0.0
NO.38	20.000	0.0	0.00	0.0	0.0	0.00	0.0
NO.39	20.000	0.0	0.00	0.0	0.0	0.00	0.0
NO.40	20.000	0.0	0.00	0.0	0.0	0.00	0.0
NO.41	20.000	0.0	0.00	0.0	0.0	0.00	0.0
NO.42	20.000	0.7	0.35	7.0	0.0	0.00	0.0
KA5-2	8.472	0.9	0.80	6.8	0.0	0.00	0.0
小計	308.472			13.8			0.0
計	308.472			13.8			0.0

道路土工-2

測　点	距　離	B1(1)路床盛土 W<2.5			B1(2)路床盛土 2.5≦W<4.0		
		断面積	平均断面	立米	断面積	平均断面	立米
NO.43	11.528	1.1	1.00	11.5	0.0	0.00	0.0
KA6-1	14.289	1.2	1.15	16.4	0.0	0.00	0.0
NO.44	5.711	0.0	0.60	3.4	1.7	0.85	4.9
NO.45	20.000	0.0	0.00	0.0	1.6	1.65	33.0
KE6-1	14.289	0.0	0.00	0.0	1.4	1.50	21.4
NO.46	5.711	1.2	0.60	3.4	0.0	0.70	4.0
KE6-2	4.226	1.1	1.15	4.9	0.0	0.00	0.0
NO.47	15.774	0.1	0.60	9.5	0.0	0.00	0.0
NO.48	20.000	0.0	0.05	1.0	0.0	0.00	0.0
KA6-2	4.226	0.0	0.00	0.0	0.0	0.00	0.0
NO.49	15.774	0.0	0.00	0.0	0.0	0.00	0.0
NO.50	20.000	0.0	0.00	0.0	0.0	0.00	0.0
NO.51	20.000	0.0	0.00	0.0	0.0	0.00	0.0
NO.52	20.000	0.0	0.00	0.0	0.0	0.00	0.0
NO.53	20.000	0.0	0.00	0.0	0.0	0.00	0.0
NO.54	20.000	0.0	0.00	0.0	0.0	0.00	0.0
小計	231.528			50.1			63.3
計	540.000			63.9			63.3

道路土工-3

測　点	距　離	B1(3)路床盛土 W≧4.0			B2(1)路体盛土 W<2.5		
		断面積	平均断面	立米	断面積	平均断面	立米
NO.20							
(KA3-2)NO.21							
NO.22							
NO.23							
NO.24							
NO.24+16.0							
NO.25							
NO.26							
NO.27		0.0			0.0		
NO.28	20.000	0.0	0.00	0.0	0.0	0.00	0.0
KA4-1	8.758	0.0	0.00	0.0	0.0	0.00	0.0
NO.29	11.242	0.0	0.00	0.0	0.0	0.00	0.0
NO.30	20.000	0.0	0.00	0.0	0.0	0.00	0.0
KE4-1	8.758	0.0	0.00	0.0	0.0	0.00	0.0
NO.31	11.242	0.0	0.00	0.0	0.0	0.00	0.0
NO.31+5.0	5.000	0.0	0.00	0.0	0.0	0.00	0.0
NO.31+11.0	6.000	0.0	0.00	0.0	0.0	0.00	0.0
NO.32	9.000	0.0	0.00	0.0	0.0	0.00	0.0
NO.33	20.000	0.0	0.00	0.0	0.0	0.00	0.0
NO.34	20.000	0.0	0.00	0.0	0.0	0.00	0.0
NO.35	20.000	0.0	0.00	0.0	0.0	0.00	0.0
NO.36	20.000	0.0	0.00	0.0	0.0	0.00	0.0
KE5-1	7.832	0.0	0.00	0.0	0.0	0.00	0.0
NO.37	12.168	0.0	0.00	0.0	0.0	0.00	0.0
NO.38	20.000	0.0	0.00	0.0	0.0	0.00	0.0
NO.39	20.000	0.0	0.00	0.0	0.0	0.00	0.0
NO.40	20.000	0.0	0.00	0.0	0.0	0.00	0.0
NO.41	20.000	0.0	0.00	0.0	0.0	0.00	0.0
NO.42	20.000	0.3	0.15	3.0	2.5	1.25	25.0
KA5-2	8.472	1.6	0.95	8.0	4.1	3.30	28.0
小計	308.472			11.0			53.0
計	308.472			11.0			53.0

道路土工-3

測　点	距　離	B1(3)路床盛土 W≧4.0			B2(1)路体盛土 W<2.5		
		断面積	平均断面	立米	断面積	平均断面	立米
NO.43	11.528	4.2	2.90	33.4	4.7	4.40	50.7
KA6-1	14.289	5.2	4.70	67.2	4.6	4.65	66.4
NO.44	5.711	12.9	9.05	51.7	2.2	3.40	19.4
NO.45	20.000	8.6	10.75	215.0	0.0	1.10	22.0
KE6-1	14.289	8.3	8.45	120.7	0.9	0.45	6.4
NO.46	5.711	6.3	7.30	41.7	0.9	0.90	5.1
KE6-2	4.226	5.1	5.70	24.1	2.2	1.55	6.6
NO.47	15.774	0.7	2.90	45.7	0.0	1.10	17.4
NO.48	20.000	0.0	0.35	7.0	0.0	0.00	0.0
KA6-2	4.226	0.0	0.00	0.0	0.0	0.00	0.0
NO.49	15.774	0.0	0.00	0.0	0.0	0.00	0.0
NO.50	20.000	0.0	0.00	0.0	0.0	0.00	0.0
NO.51	20.000	0.0	0.00	0.0	0.0	0.00	0.0
NO.52	20.000	0.0	0.00	0.0	0.0	0.00	0.0
NO.53	20.000	0.0	0.00	0.0	0.0	0.00	0.0
NO.54	20.000	0.0	0.00	0.0	0.0	0.00	0.0
小計	231.528			606.5			194.0
計	540.000			617.5			247.0

道路土工-4

測　点	距　離	B2(2)路体盛土 2.5≦W<4.0			B2(3)路体盛土 W≧4.0		
		断面積	平均断面	立米	断面積	平均断面	立米
NO.20							
(KA3-2)NO.21							
NO.22							
NO.23							
NO.24							
NO.24+16.0							
NO.25							
NO.26							
NO.27		0.0			0.0		
NO.28	20.000	0.0	0.00	0.0	0.0	0.00	0.0
KA4-1	8.758	0.0	0.00	0.0	0.0	0.00	0.0
NO.29	11.242	0.0	0.00	0.0	0.0	0.00	0.0
NO.30	20.000	0.0	0.00	0.0	0.0	0.00	0.0
KE4-1	8.758	0.0	0.00	0.0	0.0	0.00	0.0
NO.31	11.242	0.0	0.00	0.0	0.0	0.00	0.0
NO.31+5.0	5.000	0.0	0.00	0.0	0.0	0.00	0.0
NO.31+11.0	6.000	0.0	0.00	0.0	0.0	0.00	0.0
NO.32	9.000	0.0	0.00	0.0	0.0	0.00	0.0
NO.33	20.000	0.0	0.00	0.0	0.0	0.00	0.0
NO.34	20.000	0.0	0.00	0.0	0.0	0.00	0.0
NO.35	20.000	0.0	0.00	0.0	0.0	0.00	0.0
NO.36	20.000	0.0	0.00	0.0	0.0	0.00	0.0
KE5-1	7.832	0.0	0.00	0.0	0.0	0.00	0.0
NO.37	12.168	0.0	0.00	0.0	0.0	0.00	0.0
NO.38	20.000	0.0	0.00	0.0	0.0	0.00	0.0
NO.39	20.000	0.0	0.00	0.0	0.0	0.00	0.0
NO.40	20.000	0.0	0.00	0.0	0.0	0.00	0.0
NO.41	20.000	0.0	0.00	0.0	0.0	0.00	0.0
NO.42	20.000	0.0	0.00	0.0	0.0	0.00	0.0
KA5-2	8.472	0.0	0.00	0.0	0.0	0.00	0.0
小計	308.472			0.0			0.0
計	308.472			0.0			0.0

道路土工-4

測　点	距　離	B2(2)路体盛土 2.5≦W<4.0			B2(3)路体盛土 W≧4.0		
		断面積	平均断面	立米	断面積	平均断面	立米
NO.43	11.528	0.0	0.00	0.0	0.0	0.00	0.0
KA6-1	14.289	0.0	0.00	0.0	0.0	0.00	0.0
NO.44	5.711	7.8	3.90	22.3	0.7	0.35	2.0
NO.45	20.000	3.5	5.65	113.0	5.9	3.30	66.0
KE6-1	14.289	2.4	2.95	42.2	0.0	2.95	42.2
NO.46	5.711	1.6	2.00	11.4	0.0	0.00	0.0
KE6-2	4.226	0.0	0.80	3.4	0.0	0.00	0.0
NO.47	15.774	0.0	0.00	0.0	0.0	0.00	0.0
NO.48	20.000	0.0	0.00	0.0	0.0	0.00	0.0
KA6-2	4.226	0.0	0.00	0.0	0.0	0.00	0.0
NO.49	15.774	0.0	0.00	0.0	0.0	0.00	0.0
NO.50	20.000	0.0	0.00	0.0	0.0	0.00	0.0
NO.51	20.000	0.0	0.00	0.0	0.0	0.00	0.0
NO.52	20.000	0.0	0.00	0.0	0.0	0.00	0.0
NO.53	20.000	0.0	0.00	0.0	0.0	0.00	0.0
NO.54	20.000	0.0	0.00	0.0	0.0	0.00	0.0
小計	231.528			192.3			110.2
計	540.000			192.3			110.2

道路土工-5							
測　点	距　離	B3(1)路体外盛土 W<2.5			B3(2)路体外盛土 2.5≦W<4.0		
		断面積	平均断面	立米	断面積	平均断面	立米
NO.20							
(KA3-2)NO.21							
NO.22							
NO.23							
NO.24							
NO.24+16.0							
NO.25							
NO.26							
NO.27		0.0			0.0		
NO.28	20.000	0.0	0.00	0.0	0.0	0.00	0.0
KA4-1	8.758	0.0	0.00	0.0	0.0	0.00	0.0
NO.29	11.242	0.0	0.00	0.0	0.0	0.00	0.0
NO.30	20.000	0.0	0.00	0.0	0.0	0.00	0.0
KE4-1	8.758	0.0	0.00	0.0	0.0	0.00	0.0
NO.31	11.242	0.0	0.00	0.0	0.0	0.00	0.0
NO.31+5.0	5.000	0.0	0.00	0.0	0.0	0.00	0.0
NO.31+11.0	6.000	0.0	0.00	0.0	0.0	0.00	0.0
NO.32	9.000	0.0	0.00	0.0	0.0	0.00	0.0
NO.33	20.000	0.0	0.00	0.0	0.0	0.00	0.0
NO.34	20.000	0.0	0.00	0.0	0.0	0.00	0.0
NO.35	20.000	0.0	0.00	0.0	0.0	0.00	0.0
NO.36	20.000	0.0	0.00	0.0	0.0	0.00	0.0
KE5-1	7.832	0.0	0.00	0.0	0.0	0.00	0.0
NO.37	12.168	0.0	0.00	0.0	0.0	0.00	0.0
NO.38	20.000	0.0	0.00	0.0	0.0	0.00	0.0
NO.39	20.000	0.0	0.00	0.0	0.0	0.00	0.0
NO.40	20.000	0.0	0.00	0.0	0.0	0.00	0.0
NO.41	20.000	0.1	0.05	1.0	0.0	0.00	0.0
NO.42	20.000	0.0	0.05	1.0	0.0	0.00	0.0
KA5-2	8.472	0.3	0.15	1.3	0.0	0.00	0.0
小計	308.472			3.3			0.0
計	308.472			3.3			0.0

道路土工-5

測　点	距　離	B3(1)路体外盛土 W<2.5			B3(2)路体外盛土 2.5≦W<4.0		
		断面積	平均断面	立米	断面積	平均断面	立米
NO.43	11.528	0.7	0.50	5.8	0.0	0.00	0.0
KA6-1	14.289	0.0	0.35	5.0	0.0	0.00	0.0
NO.44	5.711	1.7	0.85	4.9	1.4	0.70	4.0
NO.45	20.000	3.7	2.70	54.0	0.0	0.70	14.0
KE6-1	14.289	4.8	4.25	60.7	1.0	0.50	7.1
NO.46	5.711	2.8	3.80	21.7	0.0	0.50	2.9
KE6-2	4.226	2.7	2.75	11.6	0.0	0.00	0.0
NO.47	15.774	3.5	3.10	48.9	0.0	0.00	0.0
NO.48	20.000	0.0	1.75	35.0	0.0	0.00	0.0
KA6-2	4.226	0.0	0.00	0.0	0.0	0.00	0.0
NO.49	15.774	0.0	0.00	0.0	0.0	0.00	0.0
NO.50	20.000	0.0	0.00	0.0	0.0	0.00	0.0
NO.51	20.000	0.0	0.00	0.0	0.0	0.00	0.0
NO.52	20.000	0.0	0.00	0.0	0.0	0.00	0.0
NO.53	20.000	0.0	0.00	0.0	0.0	0.00	0.0
NO.54	20.000	0.0	0.00	0.0	0.0	0.00	0.0
NO.43+3.4付近	0.000				2.0		0.0
	10.500				2.0	2.00	21.0
小計	242.028			247.6			49.0
計	550.500			250.9			49.0

道路土工-6

測　点	距　離	B3(3)路体外盛土 W≧4.0				B4歩道盛土	
		断面積	平均断面	立米	断面積	平均断面	立米
NO.20							
(KA3-2)NO.21							
NO.22							
NO.23							
NO.24							
NO.24+16.0							
NO.25							
NO.26							
NO.27		0.0			0.0		
NO.28	20.000	0.0	0.00	0.0	0.0	0.00	0.0
KA4-1	8.758	0.0	0.00	0.0	0.0	0.00	0.0
NO.29	11.242	0.0	0.00	0.0	0.0	0.00	0.0
NO.30	20.000	0.0	0.00	0.0	0.0	0.00	0.0
KE4-1	8.758	0.0	0.00	0.0	0.0	0.00	0.0
NO.31	11.242	0.0	0.00	0.0	0.0	0.00	0.0
NO.31+5.0	5.000	0.0	0.00	0.0	0.0	0.00	0.0
NO.31+11.0	6.000	0.0	0.00	0.0	0.0	0.00	0.0
NO.32	9.000	0.0	0.00	0.0	0.0	0.00	0.0
NO.33	20.000	0.0	0.00	0.0	0.0	0.00	0.0
NO.34	20.000	0.0	0.00	0.0	0.0	0.00	0.0
NO.35	20.000	0.0	0.00	0.0	0.0	0.00	0.0
NO.36	20.000	0.0	0.00	0.0	0.0	0.00	0.0
KE5-1	7.832	0.0	0.00	0.0	0.0	0.00	0.0
NO.37	12.168	0.0	0.00	0.0	0.0	0.00	0.0
NO.38	20.000	0.0	0.00	0.0	0.0	0.00	0.0
NO.39	20.000	0.0	0.00	0.0	0.0	0.00	0.0
NO.40	20.000	0.0	0.00	0.0	0.0	0.00	0.0
NO.41	20.000	0.0	0.00	0.0	0.0	0.00	0.0
NO.42	20.000	0.0	0.00	0.0	0.0	0.00	0.0
KA5-2	8.472	0.0	0.00	0.0	0.5	0.25	2.1
小計	308.472			0.0			2.1
計	308.472			0.0			2.1

道路土工-6

測　点	距　離	B3(3)路体外盛土 W≧4.0				B4歩道盛土	
		断面積	平均断面	立米	断面積	平均断面	立米
NO.43	11.528	2.8	1.40	16.1	0.7	0.60	6.9
KA6-1	14.289	15.5	9.15	130.7	0.7	0.70	10.0
NO.44	5.711	0.0	7.75	44.3	0.7	0.70	4.0
NO.45	20.000	11.7	5.85	117.0	0.9	0.80	16.0
KE6-1	14.289	0.0	5.85	83.6	0.9	0.90	12.9
NO.46	5.711	0.0	0.00	0.0	0.9	0.90	5.1
KE6-2	4.226	0.0	0.00	0.0	1.0	0.95	4.0
NO.47	15.774	0.0	0.00	0.0	0.9	0.95	15.0
NO.48	20.000	0.0	0.00	0.0	0.0	0.45	9.0
KA6-2	4.226	0.0	0.00	0.0	0.0	0.00	0.0
NO.49	15.774	0.0	0.00	0.0	0.0	0.00	0.0
NO.50	20.000	0.0	0.00	0.0	0.0	0.00	0.0
NO.51	20.000	0.0	0.00	0.0	0.0	0.00	0.0
NO.52	20.000	0.0	0.00	0.0	0.0	0.00	0.0
NO.53	20.000	0.0	0.00	0.0	0.0	0.00	0.0
NO.54	20.000	0.0	0.00	0.0	0.0	0.00	0.0
小計	231.528			391.7			82.9
計	540.000			391.7			85.0

道路土工-7

測　点	距　離	B5路肩盛土(左)			B5路肩盛土(右)		
		断面積	平均断面	立米	断面積	平均断面	立米
NO.20							
(KA3-2)NO.21							
NO.22							
NO.23							
NO.24							
NO.24+16.0							
NO.25							
NO.26							
NO.27		0.0			0.0		
NO.28	20.000	0.0	0.00	0.0	0.0	0.00	0.0
KA4-1	8.758	0.0	0.00	0.0	0.0	0.00	0.0
NO.29	11.242	0.0	0.00	0.0	0.0	0.00	0.0
NO.30	20.000	0.0	0.00	0.0	0.0	0.00	0.0
KE4-1	8.758	0.0	0.00	0.0	0.0	0.00	0.0
NO.31	11.242	0.0	0.00	0.0	0.0	0.00	0.0
NO.31+5.0	5.000	0.0	0.00	0.0	0.0	0.00	0.0
NO.31+11.0	6.000	0.0	0.00	0.0	0.0	0.00	0.0
NO.32	9.000	0.0	0.00	0.0	0.0	0.00	0.0
NO.33	20.000	0.0	0.00	0.0	0.0	0.00	0.0
NO.34	20.000	0.0	0.00	0.0	0.0	0.00	0.0
NO.35	20.000	0.0	0.00	0.0	0.0	0.00	0.0
NO.36	20.000	0.0	0.00	0.0	0.0	0.00	0.0
KE5-1	7.832	0.0	0.00	0.0	0.0	0.00	0.0
NO.37	12.168	0.0	0.00	0.0	0.0	0.00	0.0
NO.38	20.000	0.0	0.00	0.0	0.0	0.00	0.0
NO.39	20.000	0.0	0.00	0.0	0.0	0.00	0.0
NO.40	20.000	0.0	0.00	0.0	0.0	0.00	0.0
NO.41	20.000	0.0	0.00	0.0	0.0	0.00	0.0
NO.42	20.000	0.4	0.20	4.0	0.0	0.00	0.0
KA5-2	8.472	0.4	0.40	3.4	0.0	0.00	0.0
小計	308.472			7.4			0.0
計	308.472			7.4			0.0

道路土工-7

測　点	距　離	B5路肩盛土(左)			B5路肩盛土(右)		
		断面積	平均断面	立米	断面積	平均断面	立米
NO.43	11.528	0.4	0.40	4.6	0.0	0.00	0.0
KA6-1	14.289	0.4	0.40	5.7	0.0	0.00	0.0
NO.44	5.711	0.7	0.55	3.1	0.0	0.00	0.0
NO.45	20.000	0.0	0.35	7.0	0.0	0.00	0.0
KE6-1	14.289	0.0	0.00	0.0	0.0	0.00	0.0
NO.46	5.711	0.0	0.00	0.0	0.0	0.00	0.0
KE6-2	4.226	0.0	0.00	0.0	0.0	0.00	0.0
NO.47	15.774	0.0	0.00	0.0	0.0	0.00	0.0
NO.48	20.000	0.0	0.00	0.0	0.0	0.00	0.0
KA6-2	4.226	0.0	0.00	0.0	0.0	0.00	0.0
NO.49	15.774	0.0	0.00	0.0	0.0	0.00	0.0
NO.50	20.000	0.0	0.00	0.0	0.0	0.00	0.0
NO.51	20.000	0.0	0.00	0.0	0.0	0.00	0.0
NO.52	20.000	0.0	0.00	0.0	0.0	0.00	0.0
NO.53	20.000	0.0	0.00	0.0	0.0	0.00	0.0
NO.54	20.000	0.0	0.00	0.0	0.0	0.00	0.0
小計	231.528			20.4			0.0
計	540.000			27.8			0.0

道路土工-8

測　点	距　離	B6畦畔盛土（左）			B6畦畔盛土（右）		
		断面積	平均断面	立米	断面積	平均断面	立米
NO.20							
(KA3-2)NO.21							
NO.22							
NO.23							
NO.24							
NO.24+16.0							
NO.25							
NO.26							
NO.27		0.0			0.0		
NO.28	20.000	0.0	0.00	0.0	0.0	0.00	0.0
KA4-1	8.758	0.0	0.00	0.0	0.0	0.00	0.0
NO.29	11.242	0.0	0.00	0.0	0.0	0.00	0.0
NO.30	20.000	0.0	0.00	0.0	0.0	0.00	0.0
KE4-1	8.758	0.0	0.00	0.0	0.0	0.00	0.0
NO.31	11.242	0.0	0.00	0.0	0.0	0.00	0.0
NO.31+5.0	5.000	0.0	0.00	0.0	0.0	0.00	0.0
NO.31+11.0	6.000	0.0	0.00	0.0	0.0	0.00	0.0
NO.32	9.000	0.0	0.00	0.0	0.0	0.00	0.0
NO.33	20.000	0.0	0.00	0.0	0.0	0.00	0.0
NO.34	20.000	0.0	0.00	0.0	0.0	0.00	0.0
NO.35	20.000	0.0	0.00	0.0	0.0	0.00	0.0
NO.36	20.000	0.0	0.00	0.0	0.0	0.00	0.0
KE5-1	7.832	0.0	0.00	0.0	0.0	0.00	0.0
NO.37	12.168	0.0	0.00	0.0	0.0	0.00	0.0
NO.38	20.000	0.0	0.00	0.0	0.0	0.00	0.0
NO.39	20.000	0.0	0.00	0.0	0.0	0.00	0.0
NO.40	20.000	0.0	0.00	0.0	0.0	0.00	0.0
NO.41	20.000	0.0	0.00	0.0	0.0	0.00	0.0
NO.42	20.000	0.0	0.00	0.0	0.0	0.00	0.0
KA5-2	8.472	0.5	0.25	2.1	0.0	0.00	0.0
小計	308.472			2.1			0.0
計	308.472			2.1			0.0

道路土工-8

測　点	距　離	B6畦畔盛土（左）			B6畦畔盛土（右）		
		断面積	平均断面	立米	断面積	平均断面	立米
NO.43	11.528	0.8	0.65	7.5	0.0	0.00	0.0
KA6-1	14.289	0.1	0.45	6.4	0.0	0.00	0.0
NO.44	5.711	0.0	0.05	0.3	0.0	0.00	0.0
NO.45	20.000	0.0	0.00	0.0	0.0	0.00	0.0
KE6-1	14.289	0.0	0.00	0.0	0.0	0.00	0.0
NO.46	5.711	0.0	0.00	0.0	0.0	0.00	0.0
KE6-2	4.226	0.0	0.00	0.0	0.0	0.00	0.0
NO.47	15.774	0.0	0.00	0.0	0.0	0.00	0.0
NO.48	20.000	0.0	0.00	0.0	0.0	0.00	0.0
KA6-2	4.226	0.0	0.00	0.0	0.0	0.00	0.0
NO.49	15.774	0.0	0.00	0.0	0.0	0.00	0.0
NO.50	20.000	0.0	0.00	0.0	0.0	0.00	0.0
NO.51	20.000	0.0	0.00	0.0	0.0	0.00	0.0
NO.52	20.000	0.0	0.00	0.0	0.0	0.00	0.0
NO.53	20.000	0.0	0.00	0.0	0.0	0.00	0.0
NO.54	20.000	0.0	0.00	0.0	0.0	0.00	0.0
小計	231.528			14.2			0.0
計	540.000			16.3			0.0

道路土工-9

測　点	距　離		軟弱層除去				
		断面積	平均断面	立米			
NO.20							
(KA3-2)NO.21							
NO.22							
NO.23							
NO.24							
NO.24+16.0							
NO.25							
NO.26							
NO.27		0.0					
NO.28	20.000	0.0	0.00	0.0			
KA4-1	8.758	0.0	0.00	0.0			
NO.29	11.242	0.0	0.00	0.0			
NO.30	20.000	0.0	0.00	0.0			
KE4-1	8.758	0.0	0.00	0.0			
NO.31	11.242	0.0	0.00	0.0			
NO.31+5.0	5.000	0.0	0.00	0.0			
NO.31+11.0	6.000	0.0	0.00	0.0			
NO.32	9.000	0.0	0.00	0.0			
NO.33	20.000	0.0	0.00	0.0			
NO.34	20.000	0.0	0.00	0.0			
NO.35	20.000	0.0	0.00	0.0			
NO.36	20.000	0.0	0.00	0.0			
KE5-1	7.832	0.0	0.00	0.0			
NO.37	12.168	0.0	0.00	0.0			
NO.38	20.000	0.0	0.00	0.0			
NO.39	20.000	0.0	0.00	0.0			
NO.40	20.000	0.0	0.00	0.0			
NO.41	20.000	0.0	0.00	0.0			
NO.42	20.000	0.0	0.00	0.0			
KA5-2	8.472	0.3	0.15	1.3			
小計	308.472			1.3			
計	308.472			1.3			

道路土工-9

測　点	距　離		軟弱層除去				
		断面積	平均断面	立米			
NO.43	11.528	0.5	0.40	4.6			
KA6-1	14.289	0.0	0.25	3.6			
NO.44	5.711	0.0	0.00	0.0			
NO.45	20.000	1.2	0.60	12.0			
KE6-1	14.289	0.5	0.85	12.1			
NO.46	5.711	0.1	0.30	1.7			
KE6-2	4.226	0.0	0.05	0.2			
NO.47	15.774	0.0	0.00	0.0			
NO.48	20.000	0.0	0.00	0.0			
KA6-2	4.226	0.0	0.00	0.0			
NO.49	15.774	0.0	0.00	0.0			
NO.50	20.000	0.0	0.00	0.0			
NO.51	20.000	0.0	0.00	0.0			
NO.52	20.000	0.0	0.00	0.0			
NO.53	20.000	0.0	0.00	0.0			
NO.54	20.000	0.0	0.00	0.0			
小計	231.528			34.2			
計	540.000			35.5			

道路土工-10

測　点	距　離	切土法面整形 土砂片切(左)			切土法面整形 土砂片切(右)		
		長さ	平均長	平米	長さ	平均長	平米
NO.20							
(KA3-2)NO.21							
NO.22							
NO.23							
NO.24							
NO.24+16.0							
NO.25							
NO.26							
NO.27		0.0			0.0		
NO.28	20.000	0.0	0.00	0.0	0.0	0.00	0.0
KA4-1	8.758	0.0	0.00	0.0	0.0	0.00	0.0
NO.29	11.242	0.0	0.00	0.0	0.0	0.00	0.0
NO.30	20.000	0.0	0.00	0.0	0.0	0.00	0.0
KE4-1	8.758	0.0	0.00	0.0	0.0	0.00	0.0
NO.31	11.242	0.0	0.00	0.0	0.0	0.00	0.0
NO.31+5.0	5.000	0.0	0.00	0.0	0.0	0.00	0.0
NO.31+11.0	6.000	0.0	0.00	0.0	0.0	0.00	0.0
NO.32	9.000	0.0	0.00	0.0	0.0	0.00	0.0
NO.33	20.000	0.0	0.00	0.0	0.0	0.00	0.0
NO.34	20.000	0.0	0.00	0.0	0.0	0.00	0.0
NO.35	20.000	0.0	0.00	0.0	0.0	0.00	0.0
NO.36	20.000	0.0	0.00	0.0	0.0	0.00	0.0
KE5-1	7.832	0.0	0.00	0.0	0.0	0.00	0.0
NO.37	12.168	0.0	0.00	0.0	0.0	0.00	0.0
NO.38	20.000	0.0	0.00	0.0	0.0	0.00	0.0
NO.39	20.000	0.0	0.00	0.0	0.0	0.00	0.0
NO.40	20.000	0.0	0.00	0.0	0.0	0.00	0.0
NO.41	20.000	0.0	0.00	0.0	0.0	0.00	0.0
NO.42	20.000	0.0	0.00	0.0	0.0	0.00	0.0
KA5-2	8.472	0.0	0.00	0.0	0.0	0.00	0.0
小計	308.472			0.0			0.0
計	308.472			0.0			0.0

道路土工-10

測　点	距　離	切土法面整形 土砂片切(左)			切土法面整形 土砂片切(右)		
		長さ	平均長	平米	長さ	平均長	平米
NO.43	11.528	0.2	0.10	1.2	0.0	0.00	0.0
KA6-1	14.289	2.0	1.10	15.7	0.0	0.00	0.0
NO.44	5.711	5.4	3.70	21.1	0.0	0.00	0.0
NO.45	20.000	0.0	2.70	54.0	0.0	0.00	0.0
KE6-1	14.289	0.0	0.00	0.0	0.0	0.00	0.0
NO.46	5.711	1.5	0.75	4.3	0.0	0.00	0.0
KE6-2	4.226	2.2	1.85	7.8	0.0	0.00	0.0
NO.47	15.774	14.8	8.50	134.1	0.0	0.00	0.0
NO.48	20.000	0.0	7.40	148.0	0.0	0.00	0.0
KA6-2	4.226	1.1	0.55	2.3	0.0	0.00	0.0
NO.49	15.774	1.6	1.35	21.3	0.0	0.00	0.0
NO.50	20.000	2.6	2.10	42.0	0.0	0.00	0.0
NO.51	20.000	15.6	9.10	182.0	0.0	0.00	0.0
NO.52	20.000	32.9	24.25	485.0	0.0	0.00	0.0
NO.53	20.000	20.8	26.85	537.0	0.0	0.00	0.0
NO.54	20.000	0.0	10.40	208.0	0.0	0.00	0.0
小計	231.528			1,863.8			0.0
計	540.000			1,863.8			0.0

道路土工-12

測　点	距　離	盛土法面整形(左)			盛土法面整形(右)		
		長さ	平均長	平米	長さ	平均長	平米
NO.20							
(KA3-2)NO.21							
NO.22							
NO.23							
NO.24							
NO.24+16.0							
NO.25							
NO.26							
NO.27		0.0			0.0		
NO.28	20.000	0.0	0.00	0.0	0.0	0.00	0.0
KA4-1	8.758	0.0	0.00	0.0	0.0	0.00	0.0
NO.29	11.242	0.0	0.00	0.0	0.0	0.00	0.0
NO.30	20.000	0.0	0.00	0.0	0.0	0.00	0.0
KE4-1	8.758	0.0	0.00	0.0	0.0	0.00	0.0
NO.31	11.242	0.0	0.00	0.0	0.0	0.00	0.0
NO.31+5.0	5.000	0.0	0.00	0.0	0.0	0.00	0.0
NO.31+11.0	6.000	0.0	0.00	0.0	0.0	0.00	0.0
NO.32	9.000	0.0	0.00	0.0	0.0	0.00	0.0
NO.33	20.000	0.0	0.00	0.0	0.0	0.00	0.0
NO.34	20.000	0.0	0.00	0.0	0.0	0.00	0.0
NO.35	20.000	0.0	0.00	0.0	0.0	0.00	0.0
NO.36	20.000	0.0	0.00	0.0	0.0	0.00	0.0
KE5-1	7.832	0.0	0.00	0.0	0.0	0.00	0.0
NO.37	12.168	0.0	0.00	0.0	0.0	0.00	0.0
NO.38	20.000	0.0	0.00	0.0	0.0	0.00	0.0
NO.39	20.000	0.0	0.00	0.0	0.0	0.00	0.0
NO.40	20.000	0.0	0.00	0.0	0.0	0.00	0.0
NO.41	20.000	0.0	0.00	0.0	0.0	0.00	0.0
NO.42	20.000	11.1	5.55	111.0	0.0	0.00	0.0
KA5-2	8.472	10.7	10.90	92.3	0.0	0.00	0.0
小計	308.472			203.3			0.0
計	308.472			203.3			0.0

道路土工-12

測　点	距　離	盛土法面整形(左)			盛土法面整形(右)		
		長さ	平均長	平米	長さ	平均長	平米
NO.43	11.528	9.3	10.00	115.3	0.0	0.00	0.0
KA6-1	14.289	6.8	8.05	115.0	0.0	0.00	0.0
NO.44	5.711	10.9	8.85	50.5	1.8	0.90	5.1
NO.45	20.000	0.0	5.45	109.0	7.9	4.85	97.0
KE6-1	14.289	0.0	0.00	0.0	5.8	6.85	97.9
NO.46	5.711	0.0	0.00	0.0	4.9	5.35	30.6
KE6-2	4.226	0.0	0.00	0.0	3.5	4.20	17.7
NO.47	15.774	0.0	0.00	0.0	3.4	3.45	54.4
NO.48	20.000	0.0	0.00	0.0	0.0	1.70	34.0
KA6-2	4.226	0.0	0.00	0.0	0.0	0.00	0.0
NO.49	15.774	0.0	0.00	0.0	0.0	0.00	0.0
NO.50	20.000	0.0	0.00	0.0	0.0	0.00	0.0
NO.51	20.000	0.0	0.00	0.0	0.0	0.00	0.0
NO.52	20.000	0.0	0.00	0.0	0.0	0.00	0.0
NO.53	20.000	0.0	0.00	0.0	0.0	0.00	0.0
NO.54	20.000	0.0	0.00	0.0	0.0	0.00	0.0
小計	231.528			389.8			336.7
計	540.000			593.1			336.7

法面工数量総括表

名　　称	規　　格	単位	数　　量	備　　考
植生基材吹付	t=3cm	m^2	1,890.8	1890.8+0.0
種子散布		m^2	577.2	500.8+76.4

道路法面工-1

測　点	距　離	植生基材吹付(左)			植生基材吹付(右)		
		長さ	平均長	平米	長さ	平均長	平米
NO.20							
(KA3-2)NO.21							
NO.22							
NO.23							
NO.24							
NO.24+16.0							
NO.25							
NO.26							
NO.27		0.0			0.0		
NO.28	20.000	0.0	0.00	0.0	0.0	0.00	0.0
KA4-1	8.758	0.0	0.00	0.0	0.0	0.00	0.0
NO.29	11.242	0.0	0.00	0.0	0.0	0.00	0.0
NO.30	20.000	0.0	0.00	0.0	0.0	0.00	0.0
KE4-1	8.758	0.0	0.00	0.0	0.0	0.00	0.0
NO.31	11.242	0.0	0.00	0.0	0.0	0.00	0.0
NO.31+5.0	5.000	0.0	0.00	0.0	0.0	0.00	0.0
NO.31+11.0	6.000	0.0	0.00	0.0	0.0	0.00	0.0
NO.32	9.000	0.0	0.00	0.0	0.0	0.00	0.0
NO.33	20.000	0.0	0.00	0.0	0.0	0.00	0.0
NO.34	20.000	0.0	0.00	0.0	0.0	0.00	0.0
NO.35	20.000	0.0	0.00	0.0	0.0	0.00	0.0
NO.36	20.000	0.0	0.00	0.0	0.0	0.00	0.0
KE5-1	7.832	0.0	0.00	0.0	0.0	0.00	0.0
NO.37	12.168	0.0	0.00	0.0	0.0	0.00	0.0
NO.38	20.000	0.0	0.00	0.0	0.0	0.00	0.0
NO.39	20.000	0.0	0.00	0.0	0.0	0.00	0.0
NO.40	20.000	0.0	0.00	0.0	0.0	0.00	0.0
NO.41	20.000	0.0	0.00	0.0	0.0	0.00	0.0
NO.42	20.000	0.0	0.00	0.0	0.0	0.00	0.0
KA5-2	8.472	0.0	0.00	0.0	0.0	0.00	0.0
小計	308.472			0.0			0.0
計	308.472			0.0			0.0

道路法面工-1

測　点	距　離	植生基材吹付(左)			植生基材吹付(右)		
		長さ	平均長	平米	長さ	平均長	平米
NO.43	11.528	0.2	0.10	1.2	0.0	0.00	0.0
KA6-1	14.289	0.9	0.55	7.9	0.0	0.00	0.0
NO.44	5.711	5.4	3.15	18.0	0.0	0.00	0.0
NO.45	20.000	0.0	2.70	54.0	0.0	0.00	0.0
KE6-1	14.289	0.0	0.00	0.0	0.0	0.00	0.0
NO.46	5.711	0.1	0.05	0.3	0.0	0.00	0.0
KE6-2	4.226	0.8	0.45	1.9	0.0	0.00	0.0
NO.47	15.774	16.3	8.55	134.9	0.0	0.00	0.0
NO.48	20.000	0.0	8.15	163.0	0.0	0.00	0.0
KA6-2	4.226	0.0	0.00	0.0	0.0	0.00	0.0
NO.49	15.774	0.2	0.10	1.6	0.0	0.00	0.0
NO.50	20.000	1.2	0.70	14.0	0.0	0.00	0.0
NO.51	20.000	15.7	8.45	169.0	0.0	0.00	0.0
NO.52	20.000	36.0	25.85	517.0	0.0	0.00	0.0
NO.53	20.000	22.4	29.20	584.0	0.0	0.00	0.0
NO.54	20.000	0.0	11.20	224.0	0.0	0.00	0.0
小計	231.528			1,890.8			0.0
計	540.000			1,890.8			0.0

道路法面工-2							
測　点	距　離	種子散布(左)			種子散布(右)		
		長さ	平均長	平米	長さ	平均長	平米
NO.20							
(KA3-2)NO.21							
NO.22							
NO.23							
NO.24							
NO.24+16.0							
NO.25							
NO.26							
NO.27		0.0			0.0		
NO.28	20.000	0.0	0.00	0.0	0.0	0.00	0.0
KA4-1	8.758	0.0	0.00	0.0	0.0	0.00	0.0
NO.29	11.242	0.0	0.00	0.0	0.0	0.00	0.0
NO.30	20.000	0.0	0.00	0.0	0.0	0.00	0.0
KE4-1	8.758	0.0	0.00	0.0	0.0	0.00	0.0
NO.31	11.242	0.0	0.00	0.0	0.0	0.00	0.0
NO.31+5.0	5.000	0.0	0.00	0.0	0.0	0.00	0.0
NO.31+11.0	6.000	0.0	0.00	0.0	0.0	0.00	0.0
NO.32	9.000	0.0	0.00	0.0	0.0	0.00	0.0
NO.33	20.000	0.0	0.00	0.0	0.0	0.00	0.0
NO.34	20.000	0.0	0.00	0.0	0.0	0.00	0.0
NO.35	20.000	0.0	0.00	0.0	0.0	0.00	0.0
NO.36	20.000	0.0	0.00	0.0	0.0	0.00	0.0
KE5-1	7.832	0.0	0.00	0.0	0.0	0.00	0.0
NO.37	12.168	0.0	0.00	0.0	0.0	0.00	0.0
NO.38	20.000	0.0	0.00	0.0	0.0	0.00	0.0
NO.39	20.000	0.0	0.00	0.0	0.0	0.00	0.0
NO.40	20.000	0.0	0.00	0.0	0.0	0.00	0.0
NO.41	20.000	0.0	0.00	0.0	0.0	0.00	0.0
NO.42	20.000	10.1	5.05	101.0	0.0	0.00	0.0
KA5-2	8.472	9.2	9.65	81.8	0.0	0.00	0.0
小計	308.472			182.8			0.0
計	308.472			182.8			0.0

道路法面工-2

測　点	距　離	種子散布(左)			種子散布(右)		
		長さ	平均長	平米	長さ	平均長	平米
NO.43	11.528	7.7	8.45	97.4	0.0	0.00	0.0
KA6-1	14.289	5.5	6.60	94.3	0.0	0.00	0.0
NO.44	5.711	8.6	7.05	40.3	1.8	0.90	5.1
NO.45	20.000	0.0	4.30	86.0	2.7	2.25	45.0
KE6-1	14.289	0.0	0.00	0.0	0.7	1.70	24.3
NO.46	5.711	0.0	0.00	0.0	0.0	0.35	2.0
KE6-2	4.226	0.0	0.00	0.0	0.0	0.00	0.0
NO.47	15.774	0.0	0.00	0.0	0.0	0.00	0.0
NO.48	20.000	0.0	0.00	0.0	0.0	0.00	0.0
KA6-2	4.226	0.0	0.00	0.0	0.0	0.00	0.0
NO.49	15.774	0.0	0.00	0.0	0.0	0.00	0.0
NO.50	20.000	0.0	0.00	0.0	0.0	0.00	0.0
NO.51	20.000	0.0	0.00	0.0	0.0	0.00	0.0
NO.52	20.000	0.0	0.00	0.0	0.0	0.00	0.0
NO.53	20.000	0.0	0.00	0.0	0.0	0.00	0.0
NO.54	20.000	0.0	0.00	0.0	0.0	0.00	0.0
小計	231.528			318.0			76.4
計	540.000			500.8			76.4

コンクリート工数量総括表

名　　称	規　　格	単位	数　　量	備　　考
張ｺﾝｸﾘｰﾄ	1号	m	245.0	
〃	3号	m	399.7	
路肩ｺﾝｸﾘｰﾄ	1号	m	132.3	
〃	3号	m	20.8	
防草対策	切土部	m	609.4	
〃	盛土部	m	131.6	

延　　長　　調　　書

1号張ｺﾝｸﾘｰﾄ

左		側			右		側		
位		置	延　長	単位	位		置	延　長	単位
					NO.27	～	NO.35+1.5	160.0	m
					NO.38+0.5	～	NO.42+7.8	85.0	m
左側合計			0.0	m	右側合計			245.0	m
					左右合計			245.0	m

単位数量表

1号張ｺﾝｸﾘｰﾄ

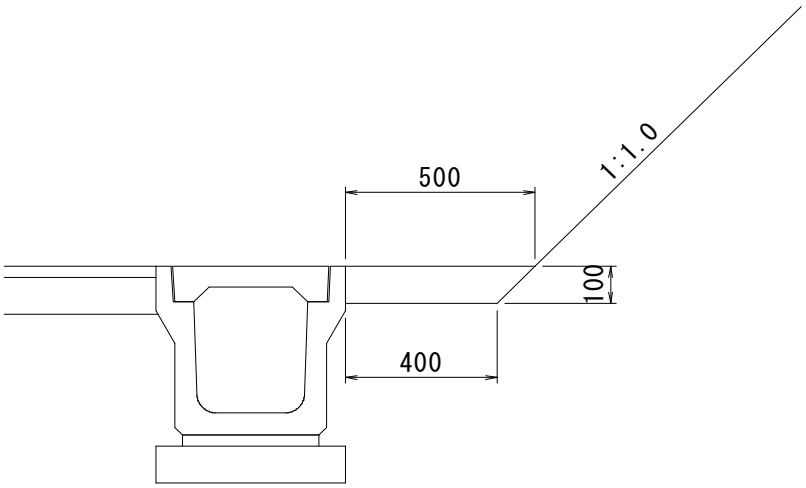

10m当たり

種　　別	規　　格	算　　式	単位	単位数量	延長･箇所	数　量
コンクリート	$\sigma ck=18N/mm^2$	(0.500+0.400)/2×0.100×10.000	m^3	0.450		
目地材	t=10mm	(0.500+0.400)/2×0.100	m^2	0.045		

延　　長　　調　　書

3号張ｺﾝｸﾘｰﾄ

左		側			右		側		
位		置	延　長	単位	位		置	延　長	単位
NO.27	～	NO.28	20.0	m					
NO.28+12.1	～	NO.30+7.1	36.4	m					
NO.30+13.0	～	NO.36+19.2	128.2	m					
NO.36+19.2	～	NO.38+10.9	32.0	m					
NO.39+6.5	～	NO.40+13.2	27.1	m					
NO.45+18.9	～	NO.50+7.7	89.1	m					
NO.50+13.1	～	NO.54	66.9	m					
左側合計			399.7	m	右側合計			0.0	m
					左右合計			399.7	m

単位数量表

3号張ｺﾝｸﾘｰﾄ

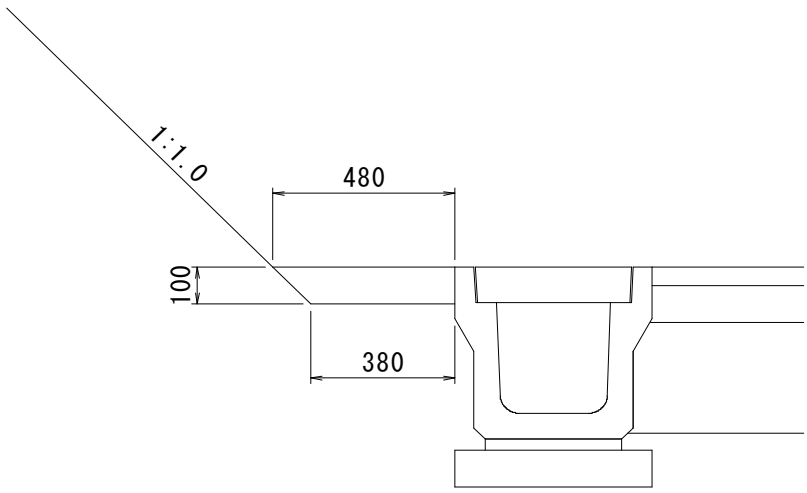

10m当たり

種　　別	規　　格	算　　式	単位	単位数量	延長･箇所	数　量
コンクリート	σck=18N/mm^2	(0.480+0.380)/2×0.100×10.000	m^3	0.430		
目地材	t=10mm	(0.480+0.380)/2×0.100	m^2	0.043		

延　　長　　調　　書

1号路肩ｺﾝｸﾘｰﾄ

左			側		右			側	
位		置	延　長	単位	位		置	延　長	単位
NO.41+6.2	～	NO.43+8.8	90.6	m					
					NO.44+3.2	～	NO.46+5.5	41.7	m
左側合計			90.6	m	右側合計			41.7	m
					左右合計			132.3	m

単位数量表

1号路肩ｺﾝｸﾘｰﾄ

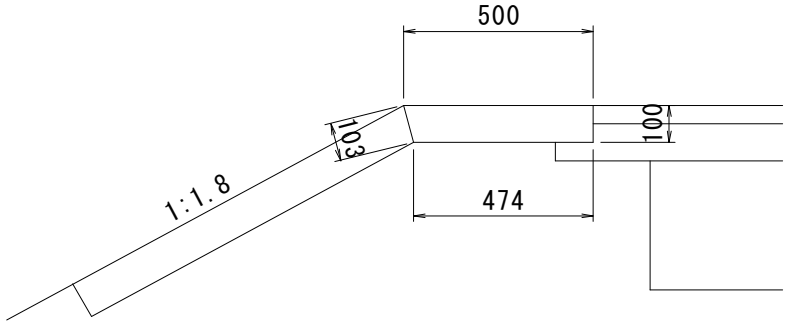

10m当たり

種　　別	規　　格	算　　式	単位	単位数量	延長･箇所	数　量
コンクリート	σck=18N/mm^2	(0.500+0.474)/2×0.100×10.000	m^3	0.487		
型枠		(0.100+0.103)×10.000	m^2	2.03		
目地材	t=10mm	(0.500+0.474)/2×0.100	m^2	0.049		

延　　長　　調　　書

3号路肩ｺﾝｸﾘｰﾄ

左			側		右			側	
位		置	延　長	単位	位		置	延　長	単位
					NO.46+5.5	～	NO.47+8.3	20.8	m
左側合計			0.0	m	右側合計			20.8	m
					左右合計			20.8	m

単位数量表

3号路肩ｺﾝｸﾘｰﾄ

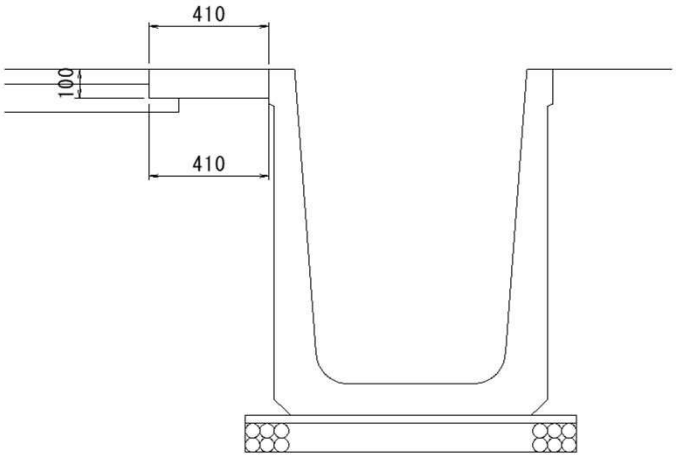

10m当たり

種　　別	規　　格	算　　式	単位	単位数量	延長･箇所	数　量
コンクリート	σck=18N/mm^2	0.410×0.100×10.000	m^3	0.410		
型枠		0.100×10.000	m^2	1.00		
目地材	t=10mm	0.410×0.100	m^2	0.041		

延　　長　　調　　書

防草対策(切土部)

左		側			右		側		
位		置	延　長	単位	位		置	延　長	単位
NO.28+12.1	～	NO.30+7.1	36.4	m					
NO.30+13.0	～	NO.36+19.2	128.2	m	NO.27	～	NO.27+2.0	2.0	m
NO.36+19.2	～	NO.38+10.9	32.2	m	NO.27+6.2	～	NO.34+9.9	142.5	m
NO.39+6.5	～	NO.40+13.2	27.1	m					
NO.45+18.9	～	NO.50+7.7	89.1	m	NO.38+0.5	～	NO.42+7.8	85.0	m
NO.50+13.1	～	NO.54	66.9	m					
左側合計			379.9	m	右側合計			229.5	m
					左右合計			609.4	m

単位数量表

防草対策（切土部）

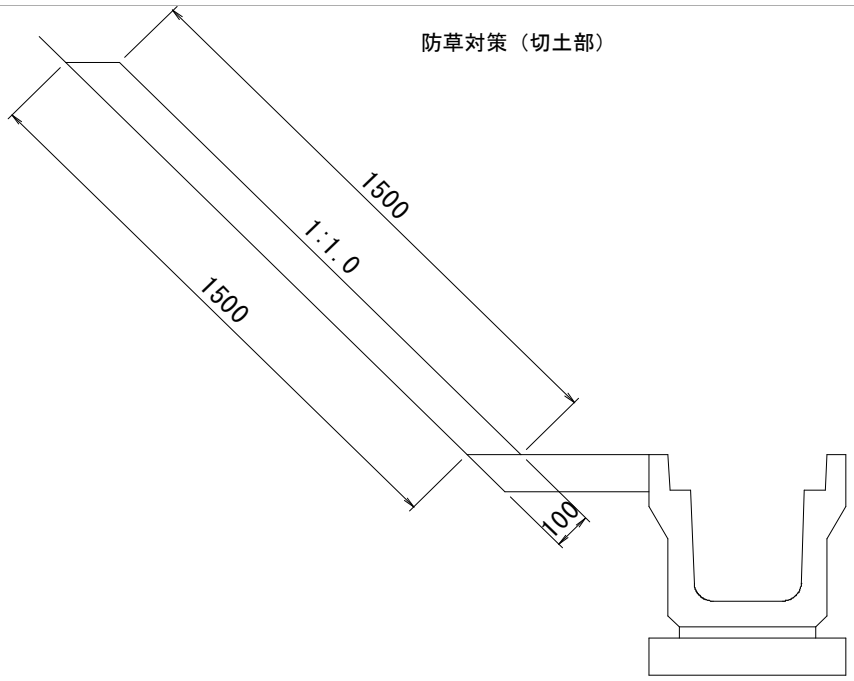

10m当たり

種　　別	規　　格	算　　式	単位	単位数量	延長･箇所	数　量
コンクリート	σck=18N/mm^2	1.500×0.100×10.000	m^3	1.500		
目地材	t=10mm	1.500×0.100	m^2	0.150		

延　　長　　調　　書

防草対策(盛土部)

左			側		右			側	
位		置	延　長	単位	位		置	延　長	単位
NO.41+6.2	～	NO.43+8.8	89.9	m					
					NO.44+3.2	～	NO.46+5.5	41.7	m
左側合計			89.9	m	右側合計			41.7	m
					左右合計			131.6	m

単位数量表

防草対策（盛土部）

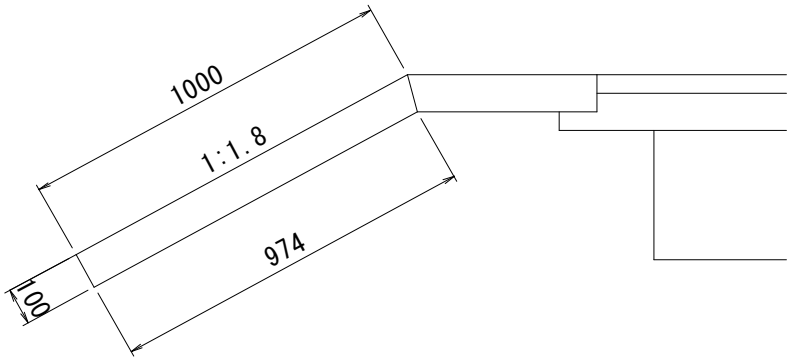

10m当たり

種　　別	規　　格	算　　式	単位	単位数量	延長･箇所	数　量
コンクリート	σck=18N/mm^2	(1.000+0.974)/2×0.100×10.000	m^3	0.987		
目地材	t=10mm	(1.000+0.974)/2×0.100	m^2	0.099		

排水構造物工数量総括表

名　　称	規　　格	単位	数　　量	備　　考
作業土工	床掘 土砂	m^3	1006.2	
〃	埋戻 土砂 B	m^3	328.4	
〃	埋戻 土砂 C	m^3	101.4	
〃	埋戻 土砂 D	m^3	265.8	
〃	基面整正 土砂	m^2	566.7	
道路用側溝	1種300A	m	268.6	
〃	3種300A	m	430.9	
車道横断溝	300A(ｸﾞﾚｰﾁﾝｸﾞ蓋普通目)	m	15.9	
〃	300A(ｸﾞﾚｰﾁﾝｸﾞ蓋細目)	m	10.5	
重圧管	1種D600	m	10.3	
〃	1種D900	m	25.5	
角ﾌﾘｭｰﾑ	300	m	88.9	
〃	500	m	9.7	
U字ﾌﾘｭｰﾑ	300	m	14.9	
排水溝	600×600	m	25.3	
縦排水溝	240	m	3.5	
大型水路	H1100-B800	m	55.5	
暗渠排水	φ150	m	48.9	
集水桝	G1-B500-L500-H550 T-2	箇所	1.0	
〃	G1-B500-L500-H600 T-2	箇所	2.0	
〃	G1-B500-L500-H600 T-25	箇所	7.0	
〃	G1-B800-L800-H1600 T-25	箇所	1.0	
〃	G2-B500-L500-H500	箇所	3.0	
〃	G2-B1000-L1000-H1400	箇所	1.0	
〃	G2-B1100-L1100-H1400	箇所	2.0	

水路工作業土工集計表

細別	規格	床掘（土砂）	埋戻(B)	埋戻(C)	埋戻（D）		基面整正（土砂）	
道路用側溝1種300A		153.1			86.0		134.3	
道路用側溝3種300A		211.1			90.5		224.1	
車道横断溝300A（普通目）		12.1			5.9		9.9	
車道横断溝300A（細目）		8.0			3.9		6.5	
重圧管1種D600		34.5		27.2			8.3	
重圧管1種D900		363.4	328.4				26.8	
角ﾌﾘｭｰﾑ300		42.7			28.4		39.1	
角ﾌﾘｭｰﾑ500		8.1			4.4		6.0	
U字ﾌﾘｭｰﾑ300		4.5			3.0		5.5	
排水溝600×600		29.9			13.9		22.5	
縦排水溝		1.3			0.6		0.8	
大型水路H1100×B800		20.5		8.3			63.3	
G1-B500-L500-H550	T-2	2.8			2.2		0.8	
G1-B500-L500-H600	T-2	5.8			4.6		1.6	
G1-B500-L500-H600	T-25	20.3			16.1		5.6	
G1-B800-L800-H1600	T-25	20.3		17.4			1.7	
G2-B500-L500-H500		7.8			6.3		2.4	
G2-B1000-H1000-L1400		19.2		15.7			2.3	
G2-B1100-H1100-L1400		40.8		32.8			5.2	
合計		1,006.2	328.4	101.4	265.8		566.7	

延　　長　　調　　書

道路用側溝1種300A

左側					右側				
位置			延長	単位	位置			延長	単位
					NO.27	～	NO.34+17.9	156.7	m
					NO.34+18.8	～	NO.35+1.9	3.0	m
					NO.38+0.1	～	NO.43+11.1	108.9	m
左側合計			0.0	m	右側合計			268.6	m
					左右合計			268.6	m

単位数量表

道路用側溝1種300A

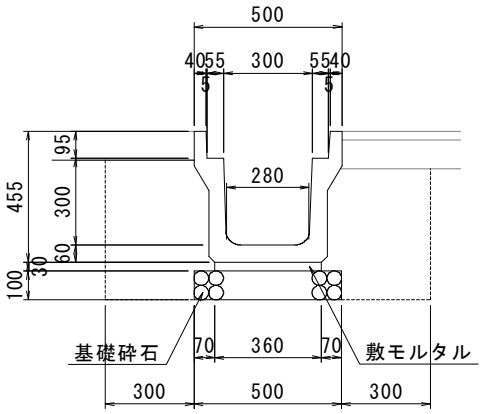

L= 268.6 m

10m当たり

種　　別	規　　格	算　　式	単位	単位数量	延長･箇所	数　量
道路用側溝	1種300A		個	5.000		
敷モルタル	1:3	0.360×0.030×10.000	m^3	0.108		
基礎砕石	RC-40,t=10cm	0.500×10.000	m^2	5.00		
床　掘	土砂	プラニメータより	m^3	5.7	268.6	153.1
埋　戻	D	プラニメータより	m^3	3.2	268.6	86.0
基面整正	土砂	0.500×10.000	m^2	5.0	268.6	134.3

延　　長　　調　　書

道路用側溝3種300A

左側					右側				
位置			延長	単位	位置			延長	単位
NO.27	～	NO.30+7.7	68.6	m					
NO.30+12.4	～	NO.36+18.8	128.6	m					
NO.36+19.6	～	NO.41+5.4	87.1	m					
NO.45+19.1	～	NO.49+13.2	74.4	m					
NO.49+14.4	～	NO.50+3.7	9.2	m					
NO.50+17.3	～	NO.54+0.3	63.0	m					
左側合計			430.9	m	右側合計			0.0	m
					左右合計			430.9	m

単位数量表

道路用側溝3種300A

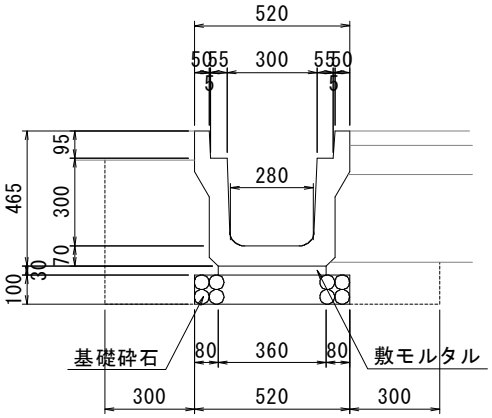

L= 430.9 m

10m当たり

種　　別	規　　格	算　　式	単位	単位数量	延長･箇所	数　量
道路用側溝	3種300A		個	5.000		
敷モルタル	1:3	0.360×0.030×10.000	m^3	0.108		
基礎砕石	RC-40,t=10cm	0.520×10.000	m^2	5.20		
床　掘	土砂	プラニメータより	m^3	4.9	430.9	211.1
埋　戻	D	プラニメータより	m^3	2.1	430.9	90.5
基面整正	土砂	0.520×10.000	m^2	5.2	430.9	224.1

延　　長　　調　　書

車道横断溝300A（普通目）

左側					右側				
位置			延長	単位	位置			延長	単位
NO.30+8.1	～	NO.30+12.0	3.9	m					
NO.50+4.5	～	NO.50+16.5	12.0	m					
左側合計			15.9	m	右側合計			0.0	m
					左右合計			15.9	m

単位数量表

車道横断溝300A（普通目）

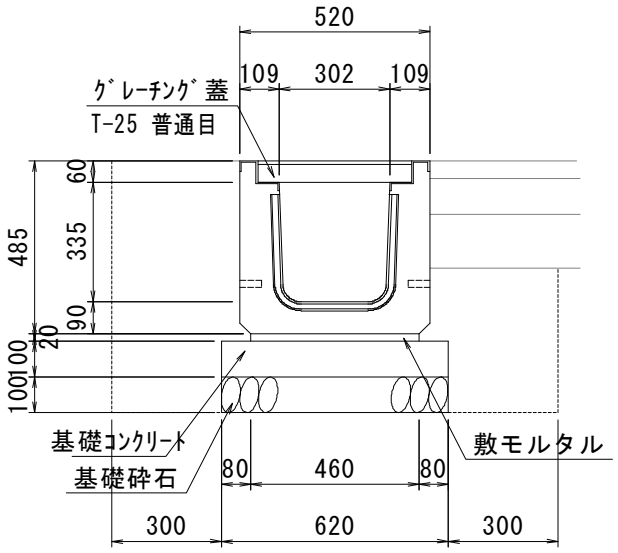

L= 15.9 m

10m当たり

種　　別	規　　格	算　　式	単位	単位数量	延長･箇所	数　量
車道横断溝	300A		個	5.000		
敷モルタル	1:3	0.460×0.020×10.000	m^3	0.092		
コンクリート	σck=18N/mm2	0.620×0.10×10.000	m^3	0.620		
型枠		0.20×10.000	m^2	2.0		
基礎砕石	RC-40,t=10cm	0.620×10.000	m^2	6.20		
ｸﾞﾚｰﾁﾝｸﾞ蓋	横断用 T-25普通目	10.000/1.000	枚	10.0		
床　掘	土砂	プラニメータより	m^3	7.6	15.9	12.1
埋　戻	D	プラニメータより	m^3	3.7	15.9	5.9
基面整正	土砂	0.620×10.000	m^2	6.2	15.9	9.9

延　　長　　調　　書

車道横断溝300A（細目）

左側					右側				
位置			延長	単位	位置			延長	単位
					NO.43+11.9	～	NO.44+2.4	10.5	m
左側合計			0.0	m	右側合計			10.5	m
					左右合計			10.5	m

単位数量表

車道横断溝300A（細目）

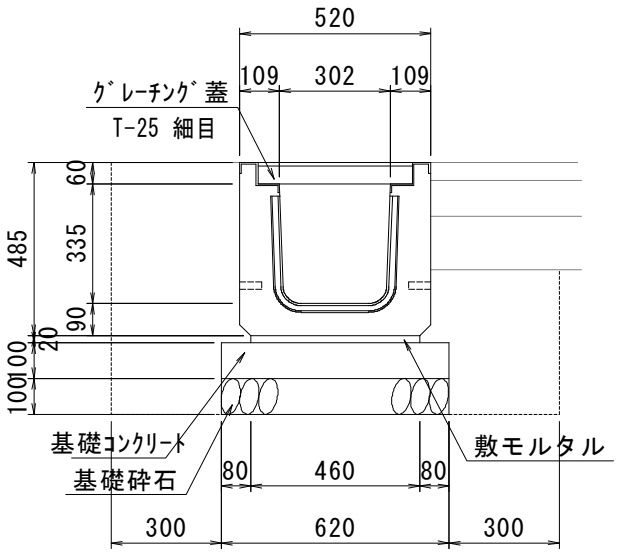

L= 10.5 m

10m当たり

種　　別	規　　格	算　　式	単位	単位数量	延長･箇所	数　量
車道横断溝	300A		個	5.000		
敷モルタル	1:3	0.460×0.020×10.000	m^3	0.092		
コンクリート	σck=18N/mm2	0.620×0.10×10.000	m^3	0.620		
型枠		0.20×10.000	m^2	2.0		
基礎砕石	RC-40,t=10cm	0.620×10.000	m^2	6.20		
ｸﾞﾚｰﾁﾝｸﾞ蓋	横断用 T-25細目	10.000/1.000	枚	10.0		
床　掘	土砂	プラニメータより	m^3	7.6	10.5	8.0
埋　戻	D	プラニメータより	m^3	3.7	10.5	3.9
基面整正	土砂	0.620×10.000	m^2	6.2	10.5	6.5

延　　長　　調　　書

重圧管1種D600

左側					右側				
位置			延　長	単位	位置			延　長	単位
NO.49+13.8			10.3	m					
左側合計			10.3	m	右側合計			0.0	m
					左右合計			10.3	m

単位数量表

重圧管1種D600

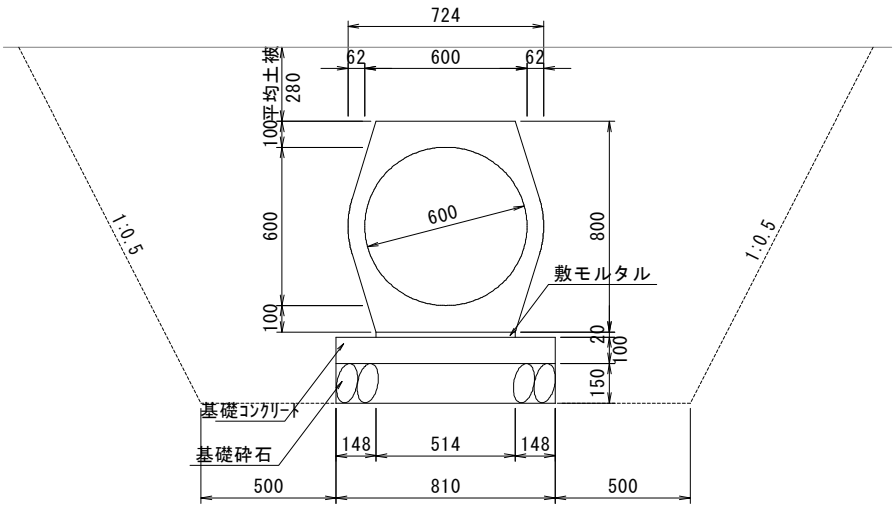

L= 10.3 m

10m当たり

種　　別	規　　格	算　　式	単位	単位数量	延長･箇所	数　量
重圧管	1種D600	10.000/2.000	本	5.000		
コンクリート	σck=18N/mm2	0.810×0.10×10.000	m^3	0.810		
型枠		0.2×10.000	m^2	2.0		
敷モルタル	1:3	0.514×0.020×10.000	m^3	0.103		
基礎砕石	RC-40,t=15cm	0.810×10.000	m^2	8.10		
床　掘	土砂	プラニメータによる	m^3	33.5	10.3	34.5
埋　戻	C	プラニメータによる	m^3	26.4	10.3	27.2
基面整正	土砂	0.810×10.000	m^2	8.1	10.3	8.3

延　　長　　調　　書

重圧管1種D900

左			側		右			側	
位		置	延　長	単位	位		置	延　長	単位
NO.44	～	NO.44+9.5	25.5	m					
左側合計			25.5	m	右側合計			0.0	m
					左右合計			25.5	m

単位数量表

重圧管1種D900

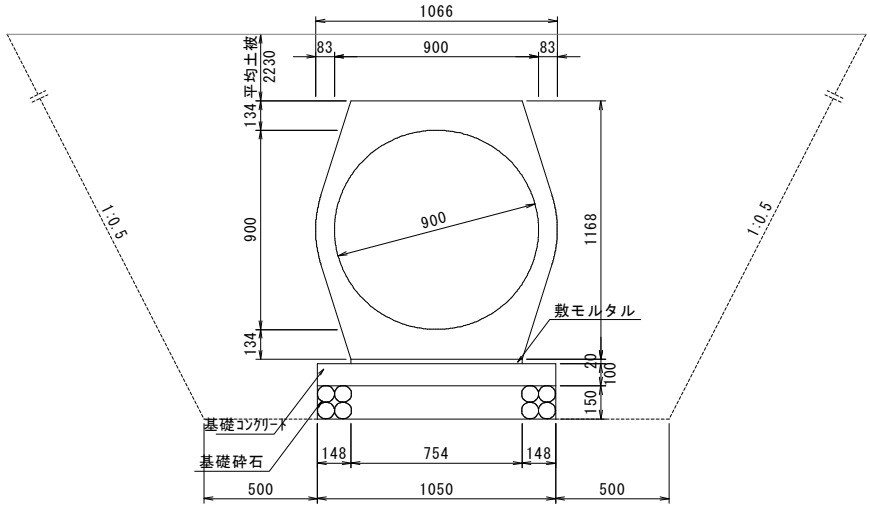

L= 25.5 m

10m当たり

種　　別	規　　格	算　　式	単位	単位数量	延長･箇所	数　量
重圧管	1種D900	10.000/2.000	本	5.000		
コンクリート	σck=18N/mm2	1.050×0.10×10.000	m^3	1.050		
型枠		0.2×10.000	m^2	2.0		
敷モルタル	1:3	0.754×0.020×10.000	m^3	0.151		
基礎砕石	RC-40,t=15cm	1.050×10.000	m^2	10.50		
床　掘	土砂	プラニメータによる	m^3	142.5	25.5	363.4
埋　戻	B	プラニメータによる	m^3	128.8	25.5	328.4
基面整正	土砂	1.050×10.000	m^2	10.5	25.5	26.8

延　　長　　調　　書

角ﾌﾘｭｰﾑ300

左			側		右			側	
位		置	延　長	単位	位		置	延　長	単位
NO.41+5.6	～	NO.42+0.1	18.1	m					
NO.42+0.9	～	NO.43+19.2	39.0	m					
NO.44+11.5	～	NO.45+18.6	31.8	m					
左側合計			88.9	m	右側合計			0.0	m
					左右合計			88.9	m

単位数量表

角ﾌﾘｭｰﾑ300

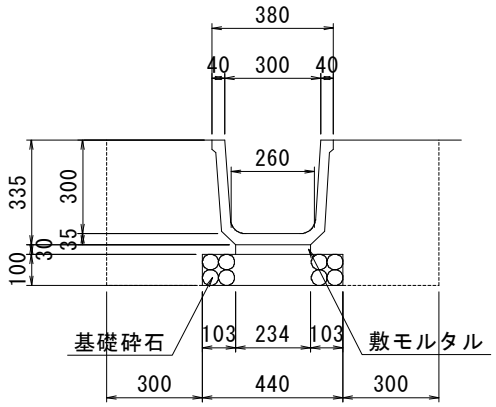

L= 88.9 m

10m当たり

種　　別	規　　格	算　　式	単位	単位数量	延長･箇所	数　量
角ﾌﾘｭｰﾑ	300	10.000/2.000	個	5.000		
敷モルタル	1:3	0.234×0.030×10.000	m^3	0.070		
基礎砕石	RC-40,t=10cm	0.440×10.000	m^2	4.40		
床　掘	土砂	プラニメータより	m^3	4.8	88.9	42.7
埋　戻	D	プラニメータより	m^3	3.2	88.9	28.4
基面整正	土砂	0.440×10.000	m^2	4.4	88.9	39.1

延　　長　　調　　書

角ﾌﾘｭｰﾑ500

左			側		右			側	
位		置	延　長	単位	位		置	延　長	単位
					NO.44+2.7	～	NO.44+8.8	9.7	m
左側合計			0.0	m	右側合計			9.7	m
					左右合計			9.7	m

単位数量表

角ﾌﾘｭｰﾑ500

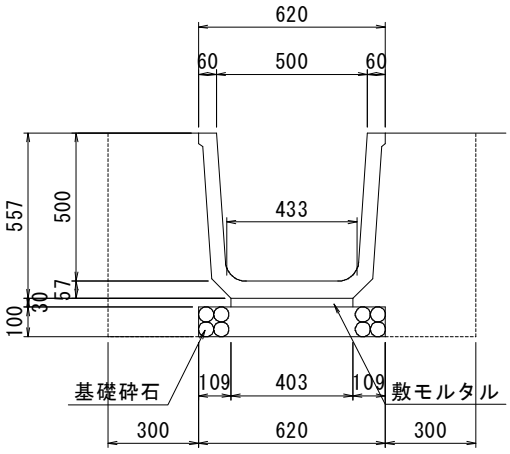

L= 9.7 m

10m当たり

種　　別	規　　格	算　　式	単位	単位数量	延長･箇所	数　量
角ﾌﾘｭｰﾑ	500	10.000/2.000	個	5.000		
敷モルタル	1:3	0.403×0.030×10.000	m^3	0.121		
基礎砕石	RC-40,t=10cm	0.620×10.000	m^2	6.20		
床　掘	土砂	プラニメータより	m^3	8.4	9.7	8.1
埋　戻	D	プラニメータより	m^3	4.5	9.7	4.4
基面整正	土砂	0.620×10.000	m^2	6.2	9.7	6.0

延　　長　　調　　書

U字ﾌﾘｭｰﾑ300

左		側			右		側		
位		置	延　長	単位	位		置	延　長	単位
NO.30+19.6	～	NO.31+14.2	14.9	m					

単位数量表

U字ﾌﾘｭｰﾑ300

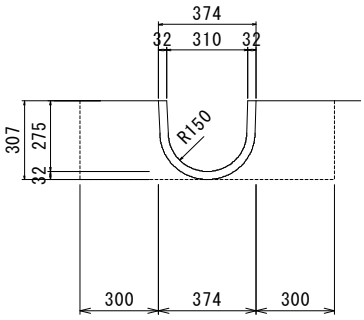

L= 14.9 m

10m当たり

種　　別	規　　格	算　　式	単位	単位数量	延長･箇所	数　量
U字ﾌﾘｭｰﾑ	300	10.000/2.000	個	5.000		
床　掘	土砂	プラニメータより	m^3	3.0	14.9	4.5
埋　戻	D	プラニメータより	m^3	2.0	14.9	3.0
基面整正	土砂		m^2	3.7	14.9	5.5

延　　長　　調　　書

排水溝600×600

左			側		右			側	
位		置	延　長	単位	位		置	延　長	単位
NO.43+3.4	～	NO.43+18.3	25.3	m					

単位数量表

排水溝600×600

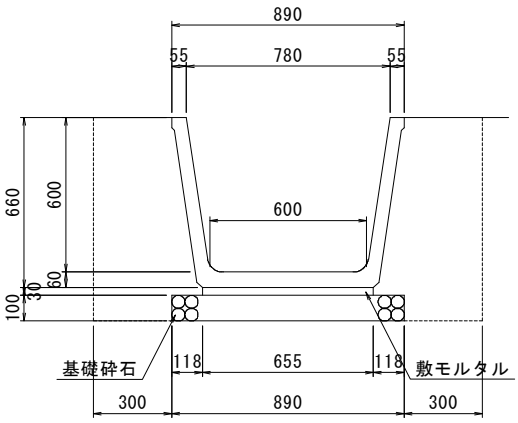

L= 25.3 m

10m当たり

種　　別	規　　格	算　　式	単位	単位数量	延長･箇所	数　量
排水溝	600×600	10.000/2.000	個	5.000		
敷モルタル	1:3	0.655×0.030×10.000	m^3	0.197		
基礎砕石	RC-40,t=10cm	0.890×10.000	m^2	8.90		
床　掘	土砂	プラニメータより	m^3	11.8	25.3	29.9
埋　戻	D	プラニメータより	m^3	5.5	25.3	13.9
基面整正	土砂	0.890×10.000	m^2	8.9	25.3	22.5

延　　長　　調　　書

縦排水溝

左側					右側				
位置			延　長	単位	位置			延　長	単位
NO.36+19.2			3.5	m					
左側合計			3.5	m	右側合計			0.0	m
					左右合計			3.5	m

単位数量表

縦排水溝

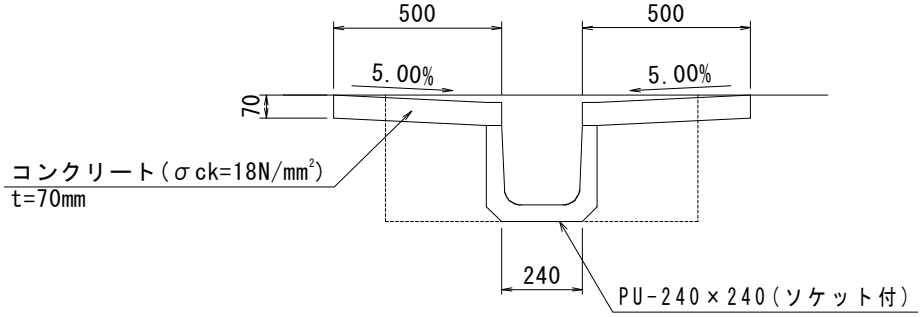

L= 3.5 m

10m当たり

種　　別	規　　格	算　　式	単位	単位数量	延長･箇所	数　量
水路	PU-240×240 (ソケット付)		m	10.000		
コンクリート	σck=18N/mm²	0.500×0.070×2×10.000	m³	0.700		
型枠		0.070×4×10.000	m²	2.80		
目地材	t=10mm	0.500×0.070×2	m²	0.070		
床　掘	土砂	プラニメータより	m³	3.6	3.5	1.3
埋　戻	D	プラニメータより	m³	1.8	3.5	0.6
基面整正	土砂	0.240×10.000	m²	2.4	3.5	0.8

延　　長　　調　　書

大型水路 H1100-B800

左			側		右			側	
位		置	延　長	単位	位		置	延　長	単位
					NO.44+10.5	～	NO.47+6.7	55.5	m

単位数量表

大型水路 H1100-B800

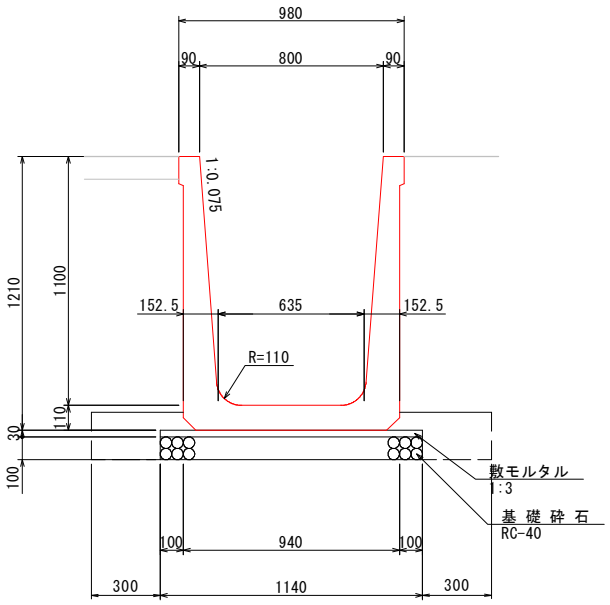

L= 55.5 m

10m当たり

種　　別	規　　格	算　　式	単位	単位数量	延長･箇所	数　量
大型水路	1100×800		m	10.000		
敷モルタル	1:3	1.140×0.030×10.000	m^3	0.342		
基礎砕石	RC-40, t=10cm	1.140×10.000	m^2	11.40		
床　掘	土砂	プラニメータより	m^3	3.7	55.5	20.5
埋　戻	C	プラニメータより	m^3	1.5	55.5	8.3
基面整正	土砂	1.140×10.000	m^2	11.4	55.5	63.3

延　　長　　調　　書

暗渠排水φ150

左			側		右			側	
位		置	延　長	単位	位		置	延　長	単位
					NO.44+13.0	～	NO.47+２．８	48.9	m
左側合計			0.0	m	右側合計			48.9	m
					左右合計			48.9	m

単位数量表

暗渠排水φ150

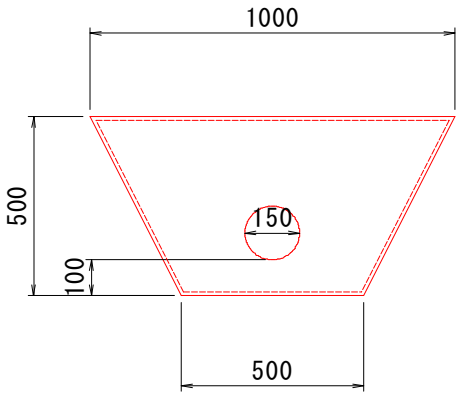

L= 48.9 m

10m当たり

種　　別	規　　格	算　　式	単位	単位数量	延長･箇所	数　量
有孔管	φ150		m	10.000		
巻立砕石	C-40		m^3	3.75		
吸出防止ｼｰﾄ	t=10mm		m^2	26.20		

延　　長　　調　　書

G1-B500-L500-H550 T-2

左			側		右			側	
位		置	延　長	単位	位		置	延　長	単位
					NO.34+18.1			1.0	箇所
左側合計			0.0	箇所	右側合計			1.0	箇所
					左右合計			1.0	箇所

単位数量表

集水桝
G1-B500-L500-H550 T-2

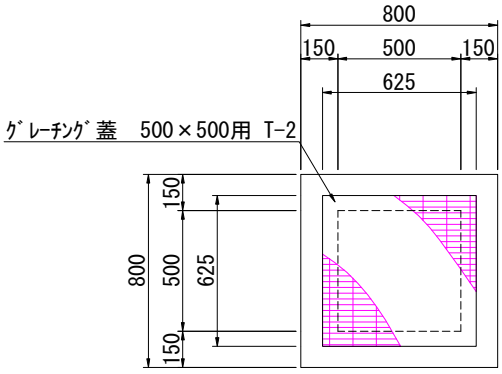

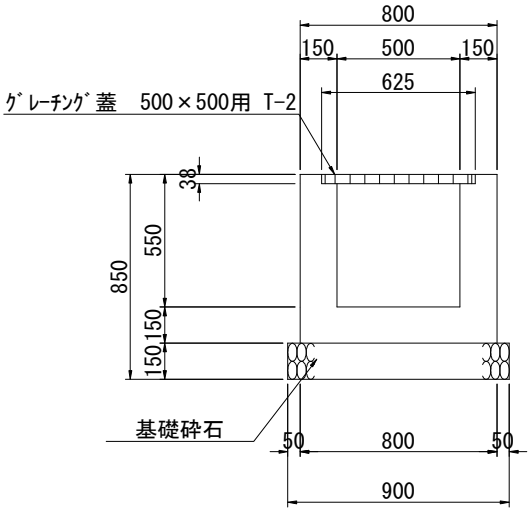

1箇所当たり

種　　別	規　　格	算　　式	単位	単位数量	延長･箇所	数　量
コンクリート	σck=18N/mm^2	0.800×0.800×0.700 -(0.500×0.500×0.512+0.625×0.625×0.038)	m^3	0.305		
ｺﾝｸﾘｰﾄ控除		集水桝コンクリート控除調書より	m^3	0.000		
ｺﾝｸﾘｰﾄ合計			m^3	0.305		
型　　枠		{(0.800+0.800)×0.700+(0.500+0.500) ×(0.512+0.150)+(0.625+0.625)×0.038}×2	m^2	3.66		
基礎砕石	RC-40,t=15cm	(0.800+0.100)×(0.800+0.100)	m^2	0.81		
ｸﾞﾚｰﾁﾝｸﾞ蓋	T-2 B500-L500		式	1.0		
床　　堀	土砂	1/6×0.850×{1.800×1.800+(1.800+1.800) ×(1.800+1.800)+1.800×1.800}	m^3	2.8	1	2.8
埋　　戻	D	2.8-{0.800×0.800×0.700+(0.800+0.100) ×(0.800+0.100)×0.150}	m^3	2.2	1	2.2
基面整正	土砂	(0.800+0.100)×(0.800+0.100)	m^2	0.8	1	0.8

集水桝コンクリート控除調書

G1-B500-L500-H550 T-2

番号	測点	左右	矩形					円形			
			B(m)	H(m)	t(m)	箇所	控除量(m^3)	D(m)	t(m)	箇所	控除量(m^3)
1	NO.34+18.4	右	0.300	0.300	0.150	0	0.000				

※控除しない場合「内空300以下(300×300、Φ300)」は、箇所を0とする。

合計	1 箇所				矩形全控除	0.000		円形全控除	0.000
集水桝1箇所あたりの控除			0.000 m3					全控除	0.000

延　　長　　調　　書

G1-B500-L500-H600 T-2

左		側			右		側		
位		置	延　長	単位	位		置	延　長	単位
					NO.43+11.5			1.0	箇所
					NO.44+2.8			1.0	箇所
左側合計			0.0	箇所	右側合計			2.0	箇所
					左右合計			2.0	箇所

単位数量表

集水桝
G1-B500-L500-H600 T-2

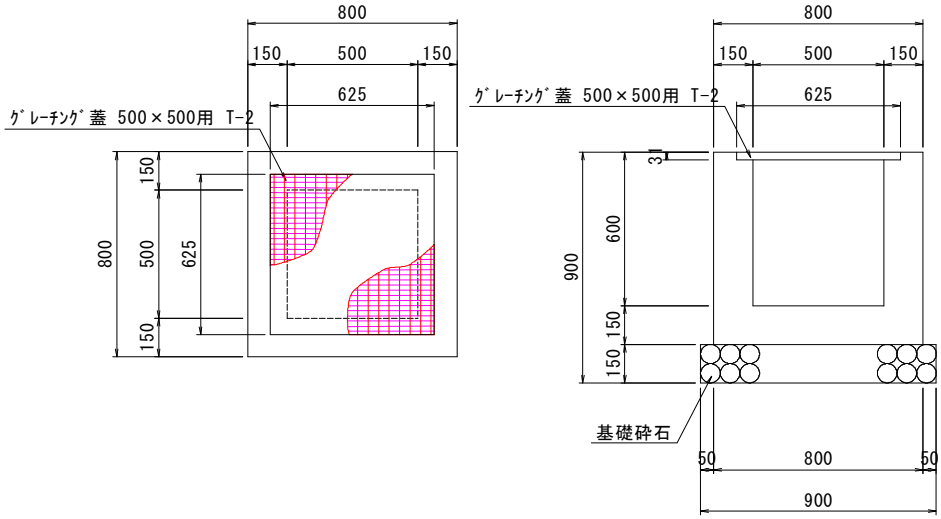

1箇所当たり

種　　別	規　　格	算　　式	単位	単位数量	延長･箇所	数　量
コンクリート	σck=18N/mm^2	0.800×0.800×0.750 -(0.500×0.500×0.569+0.625×0.625×0.031)	m^3	0.326		
ｺﾝｸﾘｰﾄ控除		集水桝コンクリート控除調書より	m^3	0.000		
ｺﾝｸﾘｰﾄ合計			m^3	0.326		
型　　枠		{(0.800+0.800)×0.750+(0.500+0.500) ×(0.569+0.150)+(0.625+0.625)×0.031}×2	m^2	3.92		
基礎砕石	RC-40,t=15cm	(0.800+0.100)×(0.800+0.100)	m^2	0.81		
ｸﾞﾚｰﾁﾝｸﾞ蓋	T-2 B500-L500		式	1.0		
床　　堀	土砂	1/6×0.900×{1.800×1.800+(1.800+1.800) ×(1.800+1.800)+1.800×1.800}	m^3	2.9	2	5.8
埋　　戻	D	2.9-{0.800×0.800×0.750+(0.800+0.100) ×(0.800+0.100)×0.150}	m^3	2.3	2	4.6
基面整正	土砂	(0.800+0.100)×(0.800+0.100)	m^2	0.8	2	1.6

集水桝コンクリート控除調書

G1-B500-L500-H600 T-2

番号	測点	左右	矩形					円形			
			B(m)	H(m)	t(m)	箇所	控除量(m^3)	D(m)	t(m)	箇所	控除量(m^3)
1	NO.43+11.5	右	0.300	0.300	0.150	0	0.000				
2	NO.44+2.8	右	0.300	0.300	0.150	0	0.000				

※控除しない場合「内空300以下(300×300、Φ300)」は、箇所を0とする。

合計	2 箇所				矩形全控除	0.000		円形全控除	0.000
集水桝1箇所あたりの控除			0.000 m3					全控除	0.000

延　　長　　調　　書

G1-B500-L500-H600 T-25

左			側		右			側	
位		置	延　長	単位	位		置	延　長	単位
NO.30+7.7			1.0	箇所					
NO.30+12.4			1.0	箇所					
NO.36+19.2			1.0	箇所					
NO.41+5.8			1.0	箇所					
NO.45+18.9			1.0	箇所					
NO.50+4.1			1.0	箇所					
NO.50+16.9			1.0	箇所					
左側合計			7.0	箇所	右側合計			0.0	箇所
					左右合計			7.0	箇所

単位数量表

集水桝
G1-B500-L500-H600 T-25

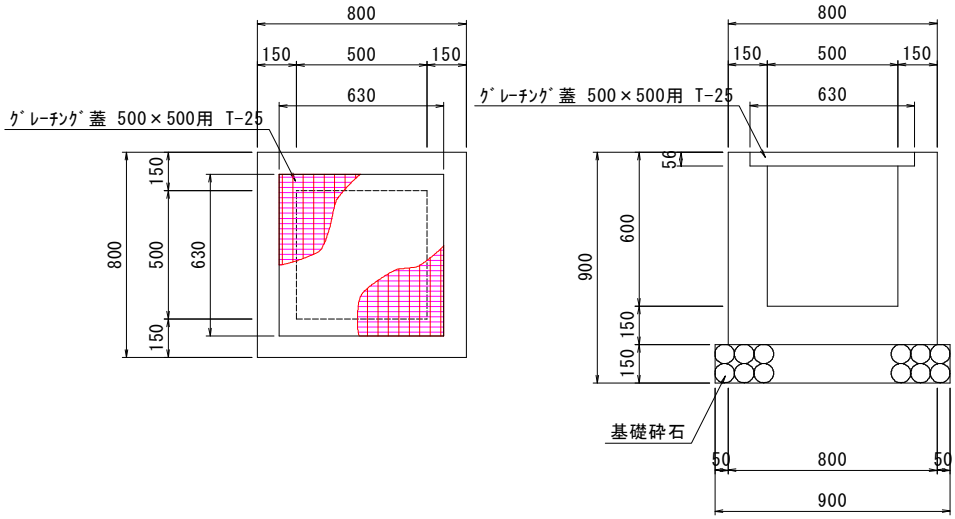

1箇所当たり

種　　別	規　　格	算　　式	単位	単位数量	延長･箇所	数　量
コンクリート	σck=18N/mm^2	0.800×0.800×0.750 -(0.500×0.500×0.544+0.630×0.630×0.056)	m^3	0.322		
ｺﾝｸﾘｰﾄ控除		集水桝コンクリート控除調書より	m^3	0.000		
ｺﾝｸﾘｰﾄ合計			m^3	0.322		
型　　枠		{(0.800+0.800)×0.750+(0.500+0.500) ×(0.544+0.150)+(0.630+0.630)×0.056}×2	m^2	3.93		
基礎砕石	RC-40,t=15cm	(0.800+0.100)×(0.800+0.100)	m^2	0.81		
ｸﾞﾚｰﾁﾝｸﾞ蓋	T-25 B500-L500		式	1.0		
床　　堀	土砂	1/6×0.900×{1.800×1.800+(1.800+1.800) ×(1.800+1.800)+1.800×1.800}	m^3	2.9	7	20.3
埋　　戻	D	2.9-{0.800×0.800×0.750+(0.800+0.100) ×(0.800+0.100)×0.150}	m^3	2.3	7	16.1
基面整正	土砂	(0.800+0.100)×(0.800+0.100)	m^2	0.8	7	5.6

集水桝コンクリート控除調書

G1-B500-L500-H600 T-25

番号	測点	左右	矩形					円形			
			B(m)	H(m)	t(m)	箇所	控除量(m^3)	D(m)	t(m)	箇所	控除量(m^3)
1	NO.30+7.7	左	0.300	0.300	0.150	0	0.000				
2	NO.30+12.4	左	0.300	0.300	0.150	0	0.000				
3	NO.36+19.2	左	0.240	0.240	0.150	0	0.000				
4	NO.41+5.8	左	0.300	0.300	0.150	0	0.000				
5	NO.45+18.9	左	0.300	0.300	0.150	0	0.000				
6	NO.50+4.1	左	0.300	0.300	0.150	0	0.000				
7	NO.50+16.9	左	0.300	0.300	0.150	0	0.000				

※控除しない場合「内空300以下(300×300、Φ300)」は、箇所を0とする。

合計	7 箇所				矩形全控除	0.000		円形全控除	0.000
集水桝1箇所あたりの控除			0.000 m3					全控除	0.000

延　　長　　調　　書

G1-B800-L800-H1600 T-25

左		側			右		側		
位		置	延　長	単位	位		置	延　長	単位
NO.49+13.8			1.0	箇所					
左側合計			1.0	箇所	右側合計			0.0	箇所
					左右合計			1.0	箇所

単位数量表

集水桝
G1-B800-L800-H1600

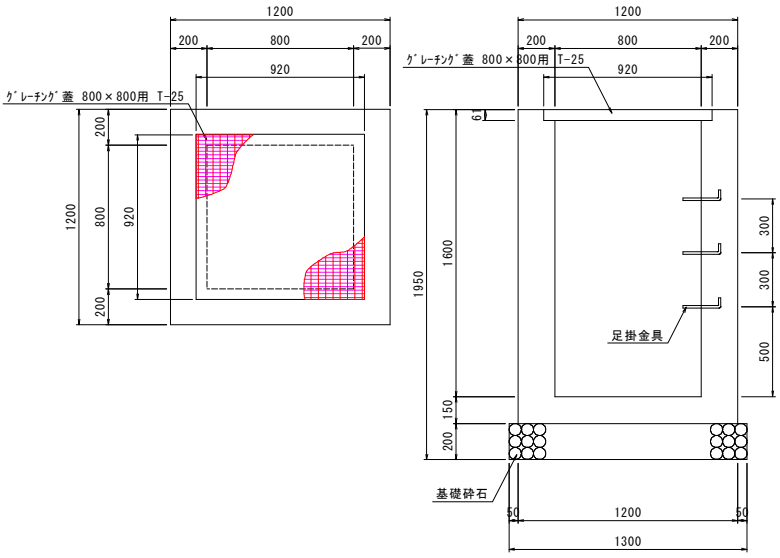

1箇所当たり

種　　別	規　　格	算　　式	単位	単位数量	延長･箇所	数　量
コンクリート	σck=18N/mm^2	1.200×1.200×1.750 -(0.800×0.800×1.539+0.920×0.920×0.061)	m^3	1.483		
ｺﾝｸﾘｰﾄ控除		集水桝コンクリート控除調書より	m^3	0.057		
ｺﾝｸﾘｰﾄ合計			m^3	1.426		
型　　枠		{(1.200+1.200)×1.750+(0.800+0.800) ×(1.539+0.150)+(0.920+0.920)×0.061}×2	m^2	14.03		
基礎砕石	RC-40,t=20cm	(1.200+0.100)×(1.200+0.100)	m^2	1.69		
ｸﾞﾚｰﾁﾝｸﾞ蓋	T-25 B800-L800		式	1.0		
足掛金具			個	3.0		
床　　堀	土砂	1/6×1.950×{2.200×2.200+(2.200+4.150) ×(2.200+4.150)+4.150×4.150}	m^3	20.3	1	20.3
埋　　戻	C	20.3-{1.200×1.200×1.750+(1.200+0.100) ×(1.200+0.100)×0.200}	m^3	17.4	1	17.4
基面整正	土砂	(1.200+0.100)×(1.200+0.100)	m^2	1.7	1	1.7

集水桝コンクリート控除調書

G1-B800-L800-H1600 T-25

番号	測点	左右	矩形					円形			
			B(m)	H(m)	t(m)	箇所	控除量(m^3)	D(m)	t(m)	箇所	控除量(m^3)
1	NO.49+13.8	左	0.300	0.300	0.200	0	0.000	0.600	0.200	1	0.057

※控除しない場合「内空300以下(300×300、Φ300)」は、箇所を0とする。

合計	1 箇所				矩形全控除	0.000		円形全控除	0.057
集水桝1箇所あたりの控除			0.057 m3					全控除	0.057

延　　長　　調　　書

G2-B500-L500-H500

左			側		右			側	
位		置	延　長	単位	位		置	延　長	単位
NO.30+19.2			1.0	箇所					
NO.31+14.6			1.0	箇所					
NO.42+0.4			1.0	箇所					
左側合計			3.0	箇所	右側合計			0.0	箇所
					左右合計			3.0	箇所

単位数量表

集水桝
G2-B500-L500-H500

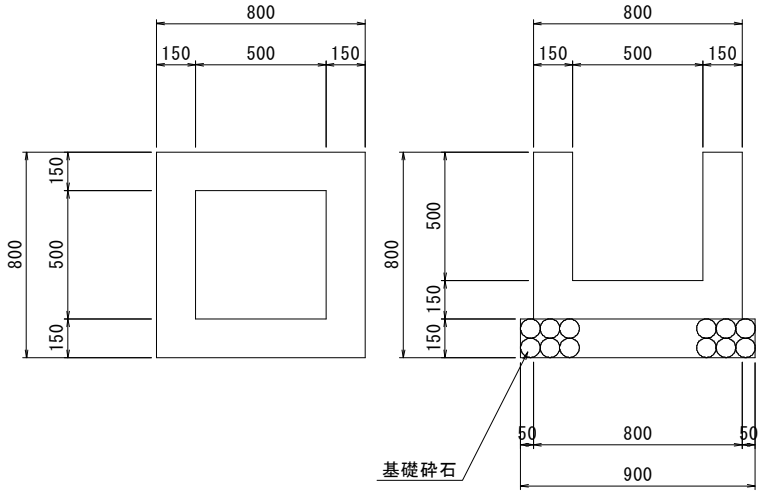

1箇所当たり

種　　別	規　　格	算　　式	単位	単位数量	延長･箇所	数　量
コンクリート	σck=18N/mm^2	0.800×0.800×0.650 -(0.500×0.500×0.500+0.000×0.000×0.000)	m^3	0.291		
ｺﾝｸﾘｰﾄ控除		集水桝コンクリート控除調書より	m^3	0.000		
ｺﾝｸﾘｰﾄ合計			m^3	0.291		
型　　枠		{(0.800+0.800)×0.650+(0.500+0.500) ×(0.500+0.150)+(0.000+0.000)×0.000}×2	m^2	3.38		
基礎砕石	RC-40,t=15cm	(0.800+0.100)×(0.800+0.100)	m^2	0.81		
床　　堀	土砂	1/6×0.800×{1.800×1.800+(1.800+1.800) ×(1.800+1.800)+1.800×1.800}	m^3	2.6	3	7.8
埋　　戻	D	2.6-{0.800×0.800×0.650+(0.800+0.100) ×(0.800+0.100)×0.150}	m^3	2.1	3	6.3
基面整正	土砂	(0.800+0.100)×(0.800+0.100)	m^2	0.8	3	2.4

集水桝コンクリート控除調書

G2-B500-L500-H500

番号	測点	左右	矩形					円形			
			B(m)	H(m)	t(m)	箇所	控除量(m^3)	D(m)	t(m)	箇所	控除量(m^3)
1	NO.30+19.2	左	0.300	0.300	0.150	0	0.000				
2	NO.31+14.6	左	0.300	0.300	0.150	0	0.000				
3	NO.42+0.4	左	0.300	0.300	0.150	0	0.000				

※控除しない場合「内空300以下(300×300、Φ300)」は、箇所を0とする。

合計	3 箇所				矩形全控除	0.000		円形全控除	0.000
集水桝1箇所あたりの控除			0.000 m3					全控除	0.000

延　　長　　調　　書

G2-B1000-L1000-H1400

左		側			右		側		
位		置	延　長	単位	位		置	延　長	単位
					NO.47+7.3			1.0	箇所
左側合計			0.0	箇所	右側合計			1.0	箇所
					左右合計			1.0	箇所

単位数量表

集水桝
G2-B1000-L1000-H1400

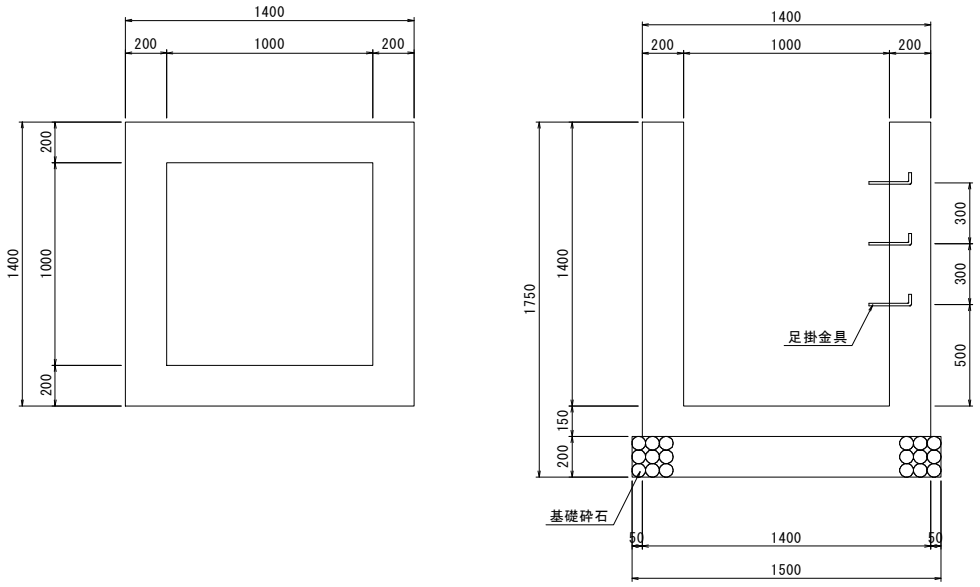

1箇所当たり

種　　別	規　　格	算　　式	単位	単位数量	延長･箇所	数　量
コンクリート	σck=18N/mm^2	1.400×1.400×1.550				
		-(1.000×1.000×1.400+0.000×0.000×0.000)	m^3	1.638		
ｺﾝｸﾘｰﾄ控除		集水桝コンクリート控除調書より	m^3	0.384		
ｺﾝｸﾘｰﾄ合計			m^3	1.254		
型　　枠		{(1.400+1.400)×1.550+(1.000+1.000)				
		×(1.400+0.150)+(0.000+0.000)×0.000}×2	m^2	14.88		
基礎砕石	RC-40,t=20cm	(1.400+0.100)×(1.400+0.100)	m^2	2.25		
足掛金具			個	3.0		
床　　堀	土砂	1/6×1.750×{2.400×2.400+(2.400+4.150)				
		×(2.400+4.150)+4.150×4.150}	m^3	19.2	1	19.2
埋　　戻	C	19.2-{1.400×1.400×1.550+(1.400+0.100)				
		×(1.400+0.100)×0.200}	m^3	15.7	1	15.7
基面整正	土砂	(1.400+0.100)×(1.400+0.100)	m^2	2.3	1	2.3

集水桝コンクリート控除調書

G2-B1000-L1000-H1400

番号	測点	左右	矩形					円形			
			B(m)	H(m)	t(m)	箇所	控除量(m^3)	D(m)	t(m)	箇所	控除量(m^3)
1	NO.47+7.3	右	0.800	1.100	0.200	1	0.176				
			0.800	1.100	0.200	1	0.176				
2	NO.47+14.7	右	0.800	1.100	0.200	1	0.176				
			0.800	1.300	0.200	1	0.208				
3	NO.49+13.8	右	0.800	1.300	0.200	1	0.208				
			0.800	1.300	0.200	1	0.208				

※控除しない場合「内空300以下(300×300、Φ300)」は、箇所を0とする。

合計	3 箇所				矩形全控除	1.152		円形全控除	0.000
集水桝1箇所あたりの控除			0.384 m3					全控除	1.152

延　　長　　調　　書

G2-B1100-L1100-H1400

左			側		右			側	
位		置	延　長	単位	位		置	延　長	単位
NO.44			1.0	箇所	NO.44+9.6			1.0	箇所
左側合計			1.0	箇所	右側合計			1.0	箇所
					左右合計			2.0	箇所

単位数量表

集水桝
G2-B1100-L1100-H1400

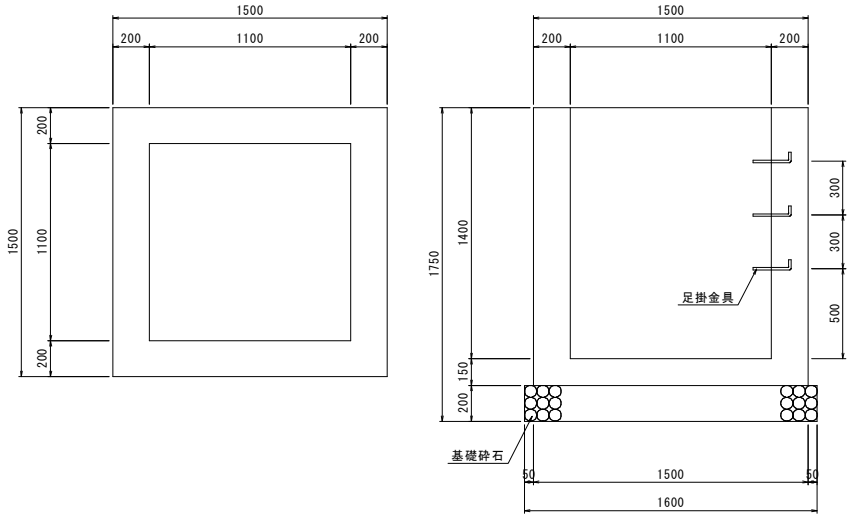

1箇所当たり

種　　別	規　　格	算　　式	単位	単位数量	延長･箇所	数　量
コンクリート	σck=18N/mm^2	1.500×1.500×1.550 -(1.100×1.100×1.400+0.000×0.000×0.000)	m^3	1.794		
ｺﾝｸﾘｰﾄ控除		集水桝コンクリート控除調書より	m^3	0.166		
ｺﾝｸﾘｰﾄ合計			m^3	1.628		
型　　枠		{(1.500+1.500)×1.550+(1.100+1.100) ×(1.400+0.150)+(0.000+0.000)×0.000}×2	m^2	16.12		
基礎砕石	RC-40,t=20cm	(1.500+0.100)×(1.500+0.100)	m^2	2.56		
足掛金具			個	3.0		
床　　堀	土砂	1/6×1.750×{2.500×2.500+(2.500+4.250) ×(2.500+4.250)+4.250×4.250}	m^3	20.4	2	40.8
埋　　戻	C	20.4-{1.500×1.500×1.550+(1.500+0.100) ×(1.500+0.100)×0.200}	m^3	16.4	2	32.8
基面整正	土砂	(1.500+0.100)×(1.500+0.100)	m^2	2.6	2	5.2

集水桝コンクリート控除調書

G2-B1100-L1100-H1400

番号	測点	左右	矩形					円形			
			B(m)	H(m)	t(m)	箇所	控除量(m^3)	D(m)	t(m)	箇所	控除量(m^3)
1	NO.44	左	0.300	0.300	0.200	0	0.000	0.900	0.200	1	0.127
			0.600	0.600	0.200	1	0.072				
2	NO.44+9.6	右	0.800	1.100	0.150	1	0.132				

※控除しない場合「内空300以下(300×300、Φ300)」は、箇所を0とする。

合計	2 箇所				矩形全控除	0.204		円形全控除	0.127
集水桝1箇所あたりの控除			0.166 m3					全控除	0.331

構造物撤去工数量総括表

名　　称	規　　格	単位	数　　量	備　　考
舗装取壊し	ｱｽﾌｧﾙﾄ	m^2	1,835.1	想定厚さ t=5cm
構造物取壊し	無筋ｺﾝｸﾘｰﾄ	m^3	20.6	洗車ﾋﾟｯﾄ、集水桝
〃	鉄筋ｺﾝｸﾘｰﾄ	m3	48.2	水路、暗渠
殻運搬処分	ｱｽﾌｧﾙﾄ	m^3	91.8	1,835.1m2×5cm
〃	無筋ｺﾝｸﾘｰﾄ	m^3	20.6	洗車ﾋﾟｯﾄ、集水桝
〃	鉄筋ｺﾝｸﾘｰﾄ	m^3	48.2	水路、暗渠

撤去重量算出（参考）

舗装撤去アスファルト

	面積（m2）	想定舗装厚さ（m）	取壊体積（m3）	単位体積重量（t/m3）	取壊重量（t）
本線車道	1,835.1	0.05	91.76	2.35	215.636
合計					215.636

撤去コンクリート：鉄筋

	断面積（m2）	延長（m）	取壊体積（m3）	単位体積重量（t/m3）	取壊重量（t）
UF200	0.016	0.0	0.0000	2.50	0.000
UF300	0.025	74.2	1.8550	2.50	4.638
UF450	0.050	0.0	0.0000	2.50	0.000
B型300A	0.075	273.0	20.4750	2.50	51.188
B型400A	0.098	0.0	0.0000	2.50	0.000
B型500A	0.135	0.0	0.0000	2.50	0.000
横断溝B300×H450	0.228	3.7	0.8436	2.50	2.109
排水溝B450×H450	0.057	0.0	0.0000	2.50	0.000
排水溝B600×H500	0.082	11.8	0.9676	2.50	2.419
排水溝B800×H600	0.108	48.9	5.2812	2.50	13.203
小計		*411.6*	*29.4224*		*73.557*
暗渠HP300	0.102	0.0	0.0000	2.50	0.000
暗渠HP600	0.262	8.6	2.2532	2.50	5.633
暗渠HP900	0.529	31.2	16.5048	2.50	41.262
小計		*39.8*	*18.7580*		*46.895*
合計			48.1804		120.452

※鉄筋コンクリート

撤去コンクリート：無筋

	断面積（m2）	延長（箇所）	取壊体積（m3）	単位体積重量（t/m3）	取壊重量（t）
洗車ピット	14.92	1	14.920	2.35	35.062
	面積（m2）	厚さ（m）			
コンクリートブロック撤去	0	0	0.000	2.35	0
	取壊体積（m3）	箇所数（箇所）			
集水桝	0.944	6	5.664	2.35	13.31
合計			20.584		48.372

※無筋コンクリート

集水桝規格は平均寸法より算定

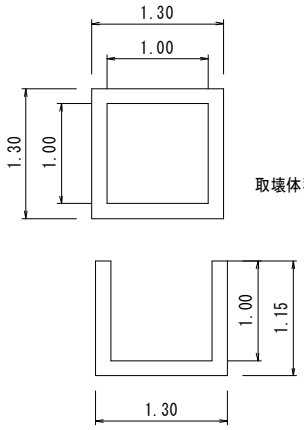

取壊体積　V=1.3×1.3×1.15-（1.0×1.0×1.0）
= 0.944m3

道路構造物撤去工-1

測　点	距　離		舗装取壊し				
		長さ	平均長	平米			
NO.20							
(KA3-2)NO.21							
NO.22							
NO.23							
NO.24							
NO.24+16.0							
NO.25							
NO.26							
NO.27		0.0					
NO.28	20.000	0.0	0.00	0.0			
KA4-1	8.758	0.0	0.00	0.0			
NO.29	11.242	0.0	0.00	0.0			
NO.30	20.000	0.0	0.00	0.0			
KE4-1	8.758	0.0	0.00	0.0			
NO.31	11.242	0.0	0.00	0.0			
NO.31+5.0	5.000	0.0	0.00	0.0			
NO.31+11.0	6.000	0.0	0.00	0.0			
NO.32	9.000	0.0	0.00	0.0			
NO.33	20.000	0.0	0.00	0.0			
NO.34	20.000	0.0	0.00	0.0			
NO.35	20.000	0.0	0.00	0.0			
NO.36	20.000	0.0	0.00	0.0			
KE5-1	7.832	0.0	0.00	0.0			
NO.37	12.168	0.0	0.00	0.0			
NO.38	20.000	0.0	0.00	0.0			
NO.39	20.000	0.0	0.00	0.0			
NO.40	20.000	0.0	0.00	0.0			
NO.41	20.000	6.1	3.05	61.0			
NO.42	20.000	5.9	6.00	120.0			
KA5-2	8.472	5.9	5.90	50.0			
小計	308.472			231.0			
計	308.472			231.0			

道路構造物撤去工-1

測　点	距　離		舗装取壊し				
		長さ	平均長	平米			
NO.43	11.528	5.9	5.90	68.0			
KA6-1	14.289	5.9	5.90	84.3			
NO.44	5.711	5.8	5.85	33.4			
NO.45	20.000	18.4	12.10	242.0			
KE6-1	14.289	11.0	14.70	210.0			
NO.46	5.711	8.3	9.65	55.1			
KE6-2	4.226	7.0	7.65	32.3			
NO.47	15.774	5.8	6.40	101.0			
NO.48	20.000	5.9	5.85	117.0			
KA6-2	4.226	5.9	5.90	24.9			
NO.49	15.774	5.9	5.90	93.1			
NO.50	20.000	5.9	5.90	118.0			
NO.51	20.000	5.8	5.85	117.0			
NO.52	20.000	5.9	5.85	117.0			
NO.53	20.000	6.6	6.25	125.0			
NO.54	20.000	0.0	3.30	66.0			
小計	231.528			1,604.1			
計	540.000			1,835.1			

延　　長　　調　　書

水路撤去

左側						右側					
位置				延　長	単位	位置				延　長	単位
						NO.41	～	NO.44+8.1	B 300A	68.1	m
NO.41	～	NO.41+10.8	B 300A	10.8	m	NO.44+8.1	～	NO.44+11.4	UF300	6.6	m
NO.41+10.9	～	NO.41+17.4	UF300	10.7	m	NO.44+12.9	～	NO.47+2.8	800×600	48.9	m
NO.41+18.1	～	NO.44+8.1	UF300	56.9	m						
NO.43+18.6	～	NO.44+8.0	600×500	11.8	m						
NO.44+9.2		NO.44+10.9	横断溝	3.7	m						
NO.44+10.9	～	NO.49+13.3	B 300A	107.9	m						
NO.49+14.3	～	NO.54+0.3	B 300A	86.2	m						
		構造別集計	UF200	0.0	m						
			UF300	74.2	m						
			UF450	0.0	m						
			B 300A	273.0	m						
			B 400A	0.0	m						
			B 500A	0.0	m						
			横断溝	3.7	m						
			450×450	0.0	m						
			600×500	11.8	m						
			800×600	48.9	m						
左側合計				288.0	m	右側合計				123.6	m
						左右合計				411.6	m

延　長　調　書

暗渠撤去

左側						右側					
位置				延長	単位	位置				延長	単位
NO.49+14.1	～	NO.49+17.0	HPΦ600	8.6	m						
						NO.44+8.2	～	NO.4+11.7	HPΦ900	22.9	m
						NO.44+8.6	～	NO.44+18.9	VP200	11.5	m
						NO.47+4.5	～	NO.47+12.6	HPΦ900	8.3	m

延　　長　　調　　書

集水桝撤去(1000×1000×1000)

左側					右側				
位置			延　長	単位	位置			延　長	単位
NO.41+10.9			1.0	箇所					
NO.41+17.8			1.0	箇所					
NO.44+8.8			1.0	箇所					
NO.49+13.8			1.0	箇所	NO.44+12.2			1.0	箇所
					NO.47+3.7			1.0	箇所
左側合計			4.0	箇所	右側合計			2.0	箇所
					左右合計			6.0	箇所

延　　長　　調　　書

洗車ピット

左側					右側				
位置			延　長	単位	位置			延　長	単位
NO.49付近			1.0	箇所					
左側合計			1.0	箇所	右側合計			0.0	箇所
					左右合計			1.0	箇所

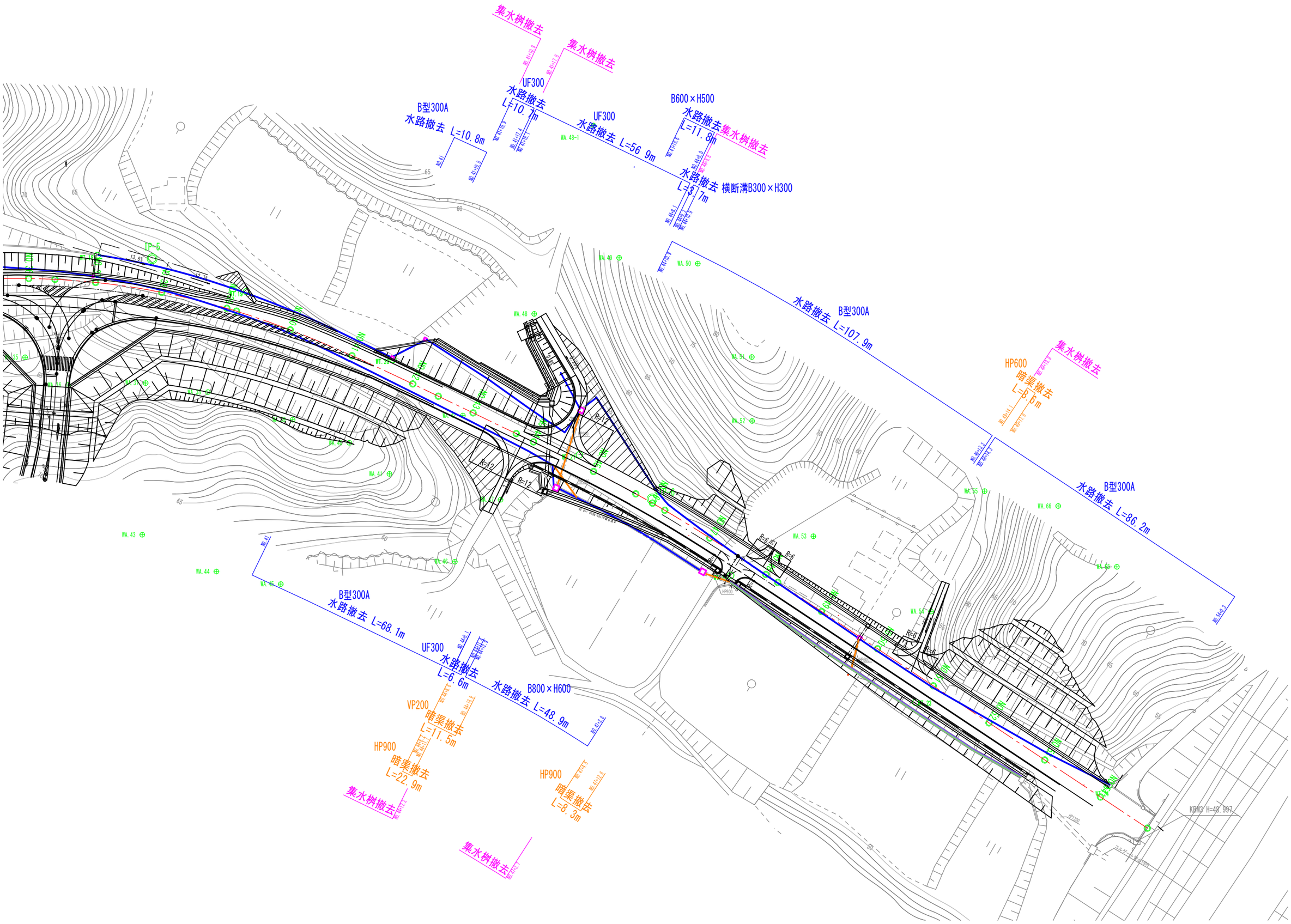
集水桝撤去
集水桝撤去
UF300
水路撤去
L=10.7m
B型300A
水路撤去 L=10.8m
UF300
水路撤去 L=56.9m
B600×H500
水路撤去集水桝撤去
L=11.8m
水路撤去 横断溝B300×H300
L=3.7m
水路撤去 B型300A L=107.9m
集水桝撤去
HP600
暗渠撤去
L=8.6m
水路撤去 B型300A L=86.2m
B型300A
水路撤去 L=68.1m
UF300
水路撤去
L=6.6m
B800×H600
水路撤去 L=48.9m
VP200
暗渠撤去
L=11.5m
HP900
暗渠撤去
L=22.9m
集水桝撤去
HP900
暗渠撤去
L=8.3m
集水桝撤去
KBM3 H=48.997

フリューム 200 S=1:20

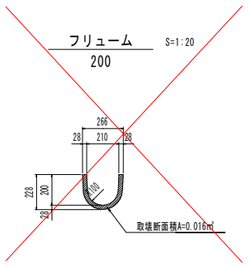

フリューム 300 S=1:20

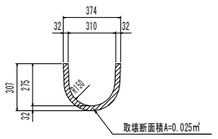

フリューム 450 S=1:20

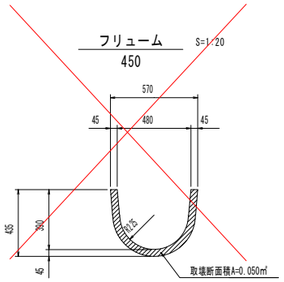

道路側溝Ｂ型 3種300A S=1:20

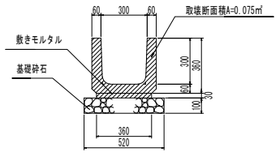

コンクリート構造物取壊し 無筋 S=1:20

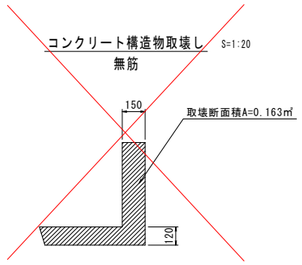

道路側溝Ｂ型 3種400A S=1:20

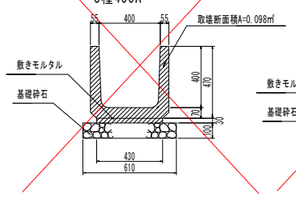

道路側溝Ｂ型 3種500A S=1:20

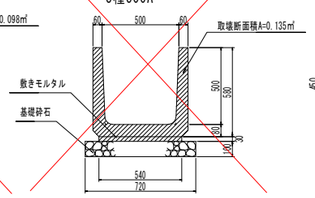

車道横断溝 S=1:20

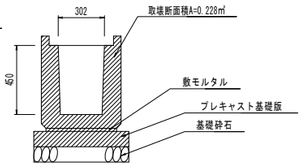

角フリューム 排水溝450×450 S=1:20

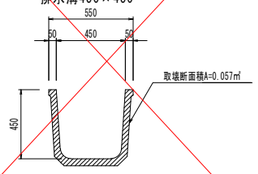

コンクリートブロック撤去 控え350 S=1:20

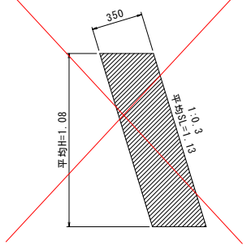

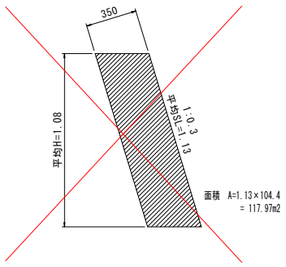

排水溝 600×500 S=1:20

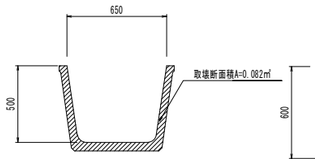

排水溝 800x600 S=1:20

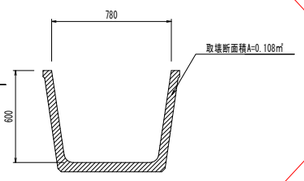

ヒューム管 S=1:30

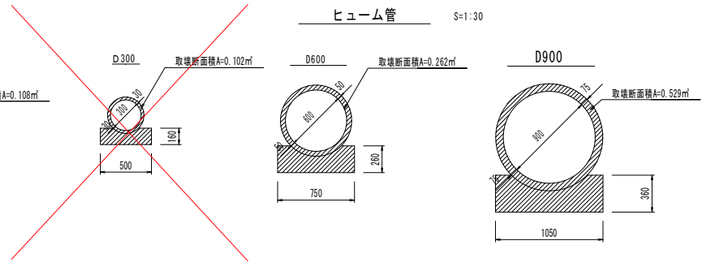

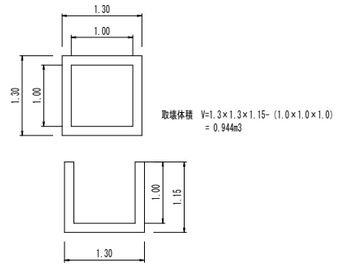

タイヤ洗浄ピット構造図

平　面　図

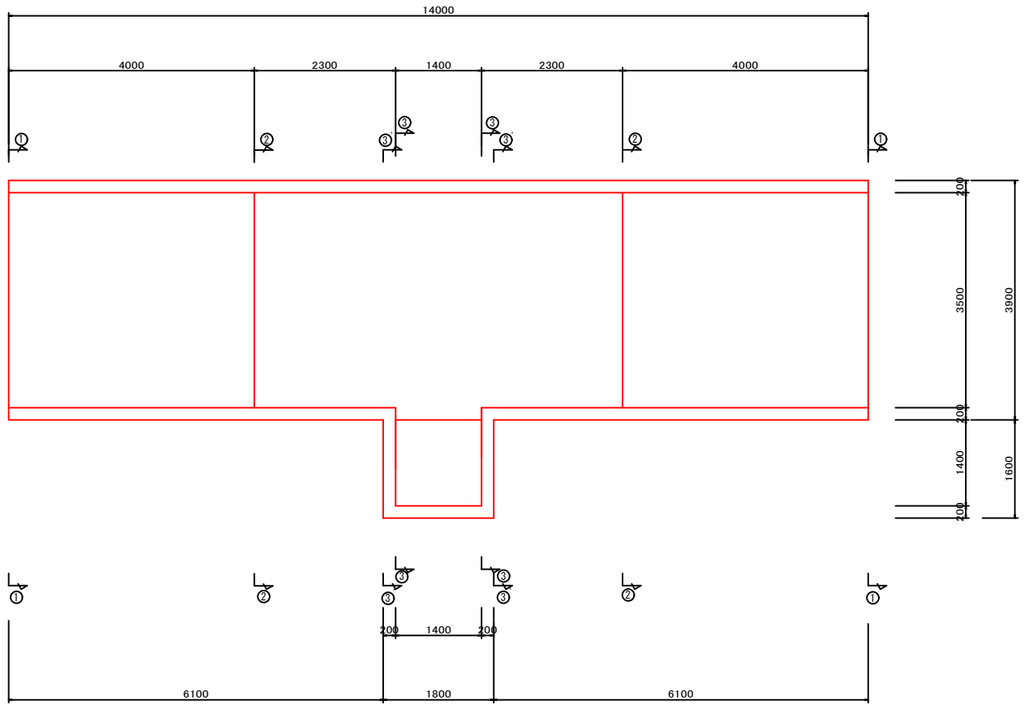

断　面　図

②-②

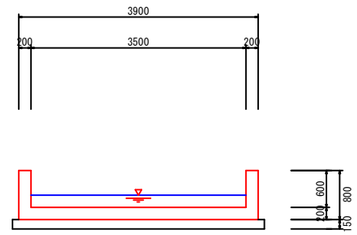

①-①

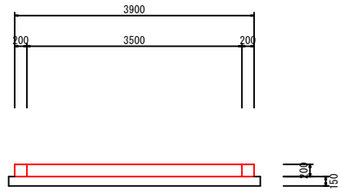

③-③
③'-③'

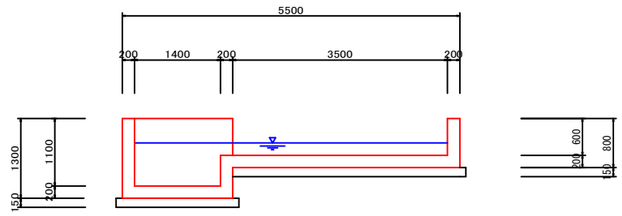

側　面　図

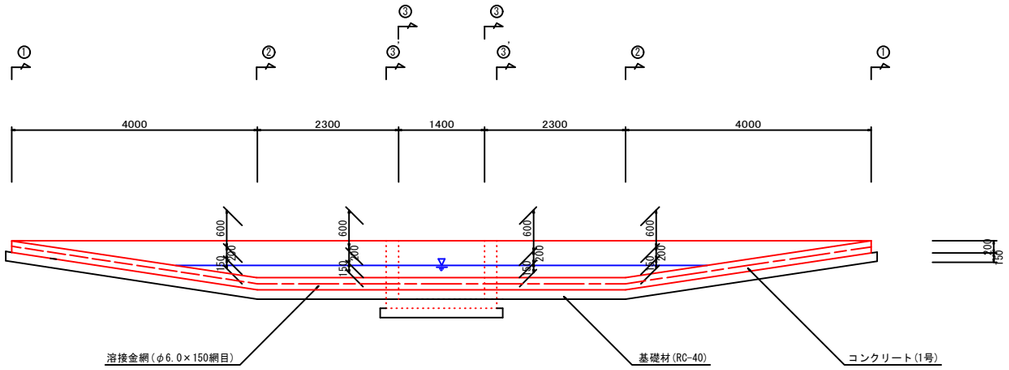

数量表　　1箇所当り

名　称	規　格	単位	数　量
コンクリート	1号	m3	14.920
型　枠		式	1
基礎材	RC-40,t=150	m2	60.460
溶接金網	φ6.0×150網目	m2	49.000

工事名			
図面名	タイヤ洗浄ピット構造図		
作成年月日			
縮尺	1: 50	図面番号	/
会社名			
事業者名			

舗装工数量総括表

名　　称	規　　格	単位	数　　量	備　　考
車道舗装 下層路盤	再生ｸﾗｯｼｬﾗﾝ RC-40 t=30cm	m2	4,258.74	
歩道舗装 路盤工	再生ｸﾗｯｼｬﾗﾝ RC-30 t=10cm	m2	808.40	
耐水処理舗装 路盤工	再生ｸﾗｯｼｬﾗﾝ RC-30 t=10cm	m2	586.58	

道路舗装工-2

測　点	距　離	車道舗装 下層路盤					
		長さ	平均長	平米			
NO.20							
(KA3-2)NO.21							
NO.22							
NO.23							
NO.24							
NO.24+16.0							
NO.25							
NO.26							
NO.27		7.24					
NO.28	20.000	7.24	7.240	144.80			
KA4-1	8.758	7.24	7.240	63.41			
NO.29	11.242	7.24	7.240	81.39			
NO.30	20.000	7.24	7.240	144.80			
KE4-1	8.758	7.24	7.240	63.41			
NO.31	11.242	7.81	7.525	84.60			
NO.31+5.0	5.000	8.17	7.990	39.95			
NO.31+11.0	6.000	8.60	8.385	50.31			
NO.32	9.000	8.71	8.655	77.90			
NO.33	20.000	8.80	8.755	175.10			
NO.34	20.000	10.10	9.450	189.00			
NO.35	20.000	10.24	10.170	203.40			
NO.36	20.000	10.25	10.245	204.90			
KE5-1	7.832	10.25	10.250	80.28			
NO.37	12.168	10.25	10.250	124.72			
NO.38	20.000	10.03	10.140	202.80			
NO.39	20.000	9.26	9.645	192.90			
NO.40	20.000	9.17	9.215	184.30			
NO.41	20.000	7.74	8.455	169.10			
NO.42	20.000	6.84	7.290	145.80			
KA5-2	8.472	6.84	6.840	57.95			
小計	308.472			2,680.82			
計	308.472			2,680.82			

道路舗装工-2

測　点	距　離	車道舗装 下層路盤					
		長さ	平均長	平米			
NO.43	11.528	6.84	6.840	78.85			
KA6-1	14.289	6.84	6.840	97.74			
NO.44	5.711	6.84	6.840	39.06			
NO.45	20.000	6.84	6.840	136.80			
KE6-1	14.289	6.84	6.840	97.74			
NO.46	5.711	7.25	7.045	40.23			
KE6-2	4.226	7.25	7.250	30.64			
NO.47	15.774	7.25	7.250	114.36			
NO.48	20.000	7.25	7.250	145.00			
KA6-2	4.226	7.25	7.250	30.64			
NO.49	15.774	7.25	7.250	114.36			
NO.50	20.000	7.25	7.250	145.00			
NO.51	20.000	7.25	7.250	145.00			
NO.52	20.000	7.25	7.250	145.00			
NO.53	20.000	7.25	7.250	145.00			
NO.54	20.000	0.00	3.625	72.50			
小計	231.528			1,577.92			
計	540.000			4,258.74			

道路舗装工-3

測　点	距　離	歩道舗装 表層			歩道舗装 路盤工		
		長さ	平均長	平米	長さ	平均長	平米
NO.20							
(KA3-2)NO.21							
NO.22							
NO.23							
NO.24							
NO.24+16.0							
NO.25							
NO.26							
NO.27					2.28		
NO.28	20.000				2.28	2.280	45.60
KA4-1	8.758				2.28	2.280	19.97
NO.29	11.242				2.28	2.280	25.63
NO.30	20.000				2.28	2.280	45.60
KE4-1	8.758				2.28	2.280	19.97
NO.31	11.242				2.28	2.280	25.63
NO.31+5.0	5.000				2.28	2.280	11.40
NO.31+11.0	6.000				2.28	2.280	13.68
NO.32	9.000				2.28	2.280	20.52
NO.33	20.000				2.28	2.280	45.60
NO.34	20.000				2.28	2.280	45.60
NO.35	20.000				2.28	2.280	45.60
	1.930				2.28	2.280	4.40
NO.38					2.28		
NO.39	20.000				2.28	2.280	45.60
NO.40	20.000				2.28	2.280	45.60
NO.41	20.000				2.28	2.280	45.60
NO.42	20.000				2.28	2.280	45.60
KA5-2	8.472				2.28	2.280	19.32
小計	250.402			0.00			570.92
計	250.402			0.00			570.92

道路舗装工-3

測　点	距　離	歩道舗装 表層			歩道舗装 路盤工		
		長さ	平均長	平米	長さ	平均長	平米
NO.43	11.528				2.28	2.280	26.28
KA6-1	14.289				2.28	2.280	32.58
NO.44	5.711				2.28	2.280	13.02
NO.45	20.000				2.38	2.330	46.60
KE6-1	14.289				2.38	2.380	34.01
NO.46	5.711				2.38	2.380	13.59
KE6-2	4.226				2.38	2.380	10.06
NO.47	15.774				2.38	2.380	37.54
NO.48	20.000				0.00	1.190	23.80
KA6-2	4.226				0.00	0.000	0.00
NO.49	15.774				0.00	0.000	0.00
NO.50	20.000				0.00	0.000	0.00
NO.51	20.000				0.00	0.000	0.00
NO.52	20.000				0.00	0.000	0.00
NO.53	20.000				0.00	0.000	0.00
NO.54	20.000				0.00	0.000	0.00
小計	231.528			0.00			237.48
計	481.930			0.00			808.40

単位数量表

耐水処理舗装

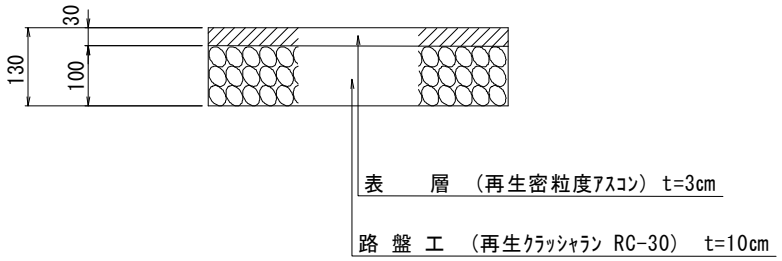

種　　別	規　　格	算　　式	単位	単位数量	延長･箇所	数 量
耐水処理舗装面積	No.44付近右（A6）	平面図より計測	m^2	104.35		
下層路盤	No.45付近左（A7）	〃	m^2	419.43		
RC-40 t=10cm	No.50付近左（A8）	〃	m^2	62.80		
	合計		m^2	586.58		

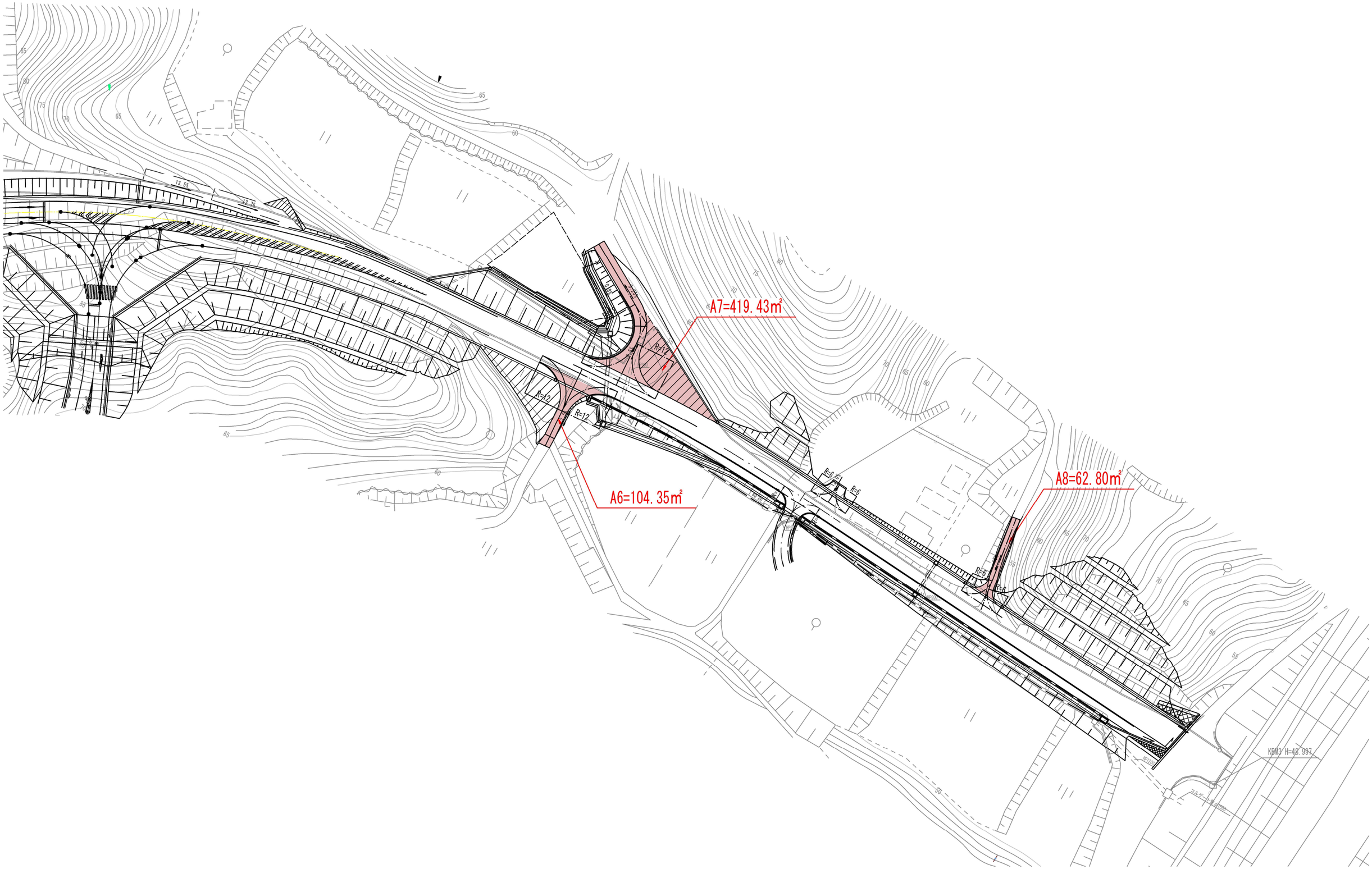
A7=419.43m²
A6=104.35m²
A8=62.80m²
R=12
R=12
R=12
R=6
R=6
R=6
R=6
KBM3 H=48.997

縁石工数量総括表

名　　称	規　　格	単位	数　　量	備　　考
歩車道境界ﾌﾞﾛｯｸ	1号	m	420.9	
〃	2号	m	35.5	

延　　長　　調　　書

1号歩車道境界ﾌﾞﾛｯｸ

左側					右側				
位置			延　長	単位	位置			延　長	単位
					NO.27+0.2	～	NO.27+2.0	1.8	m
					NO.27+6.2	～	NO.34+9.9	143.1	m
					NO.34+17.5	～	NO.35+1.9	4.4	m
					NO.38	～	NO.43+5.1	103.7	m
					NO.44+9.2	～	NO.47+4.9	57.2	m
					NO.47+17.0	～	NO.53+7.8	110.7	m
左側合計			0.0	m	右側合計			420.9	m
					左右合計			420.9	m

単位数量表

1号歩車道境界ﾌﾞﾛｯｸ

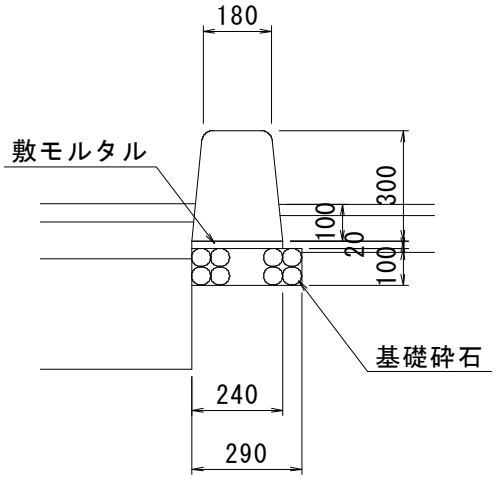

10m当たり

種　　別	規　　格	算　　式	単位	単位数量	延長･箇所	数　量
歩車道境界ﾌﾞﾛｯｸ	両面C型	10/0.600	本	16.667		
敷モルタル	1:3	0.020×0.240×10.000	m^3	0.048		
基礎砕石	RC-40,t=10cm	0.290×10.000	m^2	2.90		

延　　長　　調　　書

2号歩車道境界ﾌﾞﾛｯｸ

左側					右側				
位置			延　長	単位	位置			延　長	単位
					NO.27+2.0	～	NO.27+6.2	4.2	m
					NO.34+9.9	～	NO.34+17.5	7.5	m
					NO.43+5.1	～	NO.43+12.1	7.6	m
					NO.44+2.2	～	NO.44+9.2	7.6	m
					NO.47+4.9	～	NO.47+8.3	4.3	m
					NO.47+13.5	～	NO.47+17.0	4.3	m
左側合計			0.0	m	右側合計			35.5	m
					左右合計			35.5	m

単位数量表

2号歩車道境界ﾌﾞﾛｯｸ

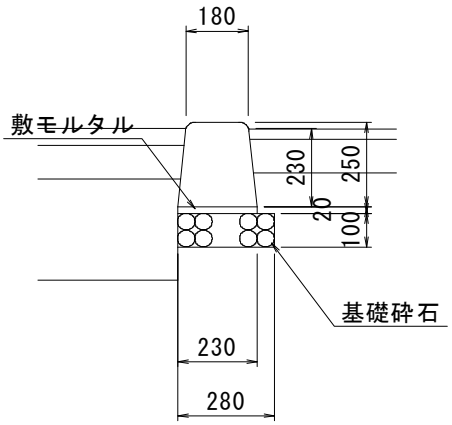

10m当たり

種　　別	規　　格	算　　式	単位	単位数量	延長･箇所	数　量
歩車道境界ﾌﾞﾛｯｸ	両面B型	10/0.600	本	16.667		
敷モルタル	1:3	0.020×0.230×10.000	m^3	0.046		
基礎砕石	RC-40,t=10cm	0.280×10.000	m^2	2.80		

防護柵工数量総括表

名　　称	規　　格	単位	数　　量	備　　考
ガードレール	Gr-C-4E	m	90.6	
転落防止柵	H=1100 土中用	m	65.5	

延　　長　　調　　書

ｶﾞｰﾄﾞﾚｰﾙ(Gr-C-4E)

左			側		右			側	
位		置	延　長	単位	位		置	延　長	単位
NO.41+6.2	～	NO.43+8.8	90.6	m					
左側合計			90.6	m	右側合計			0.0	m
					左右合計			90.6	m

単位数量表

ガードレール(Gr-C-4E)

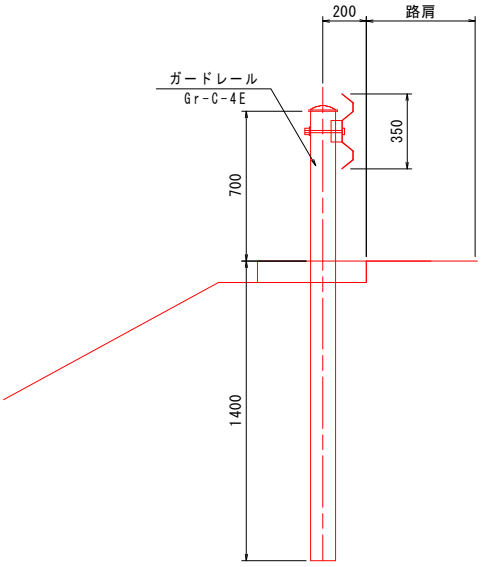

L= 90.6 m

10m当たり

種　　別	規　　格	算　　式	単位	単位数量	延長･箇所	数　量
ガードレール	Gr-C-4E		m	10.0	90.6	90.6

延　　長　　調　　書

転落防止柵(土中用)

左			側		右			側	
位		置	延　長	単位	位		置	延　長	単位
					NO.44+3.2	～	NO.47+8.3	65.5	m
左側合計			0.0	m	右側合計			65.5	m
					左右合計			65.5	m

単位数量表

転落防止柵(土中用)

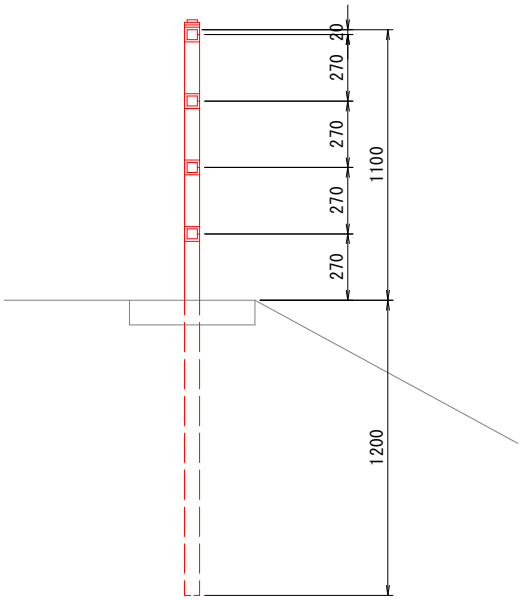

L= 65.5 m

10m当たり

種　　別	規　　格	算　　式	単位	単位数量	延長･箇所	数　量
転落防止柵	土中用		m	10.0	65.5	65.5

仮設工数量総括表

名　　称	規　　格	単位	数　　量	備　　考
敷鉄板撤去	22*1524*3048	m2	148.6	N=30枚
敷鉄板運搬	22*1524*3048	t	25.6	片道 L=4.7km

延　　長　　調　　書

敷鉄板撤去

左			側		右			側	
位		置	面積	単位	位		置	面積	単位
NO.47付近	～	NO.50付近	148.6	m2					
左側合計			148.6	m2	右側合計			0.0	m2
					左右合計			148.6	m2

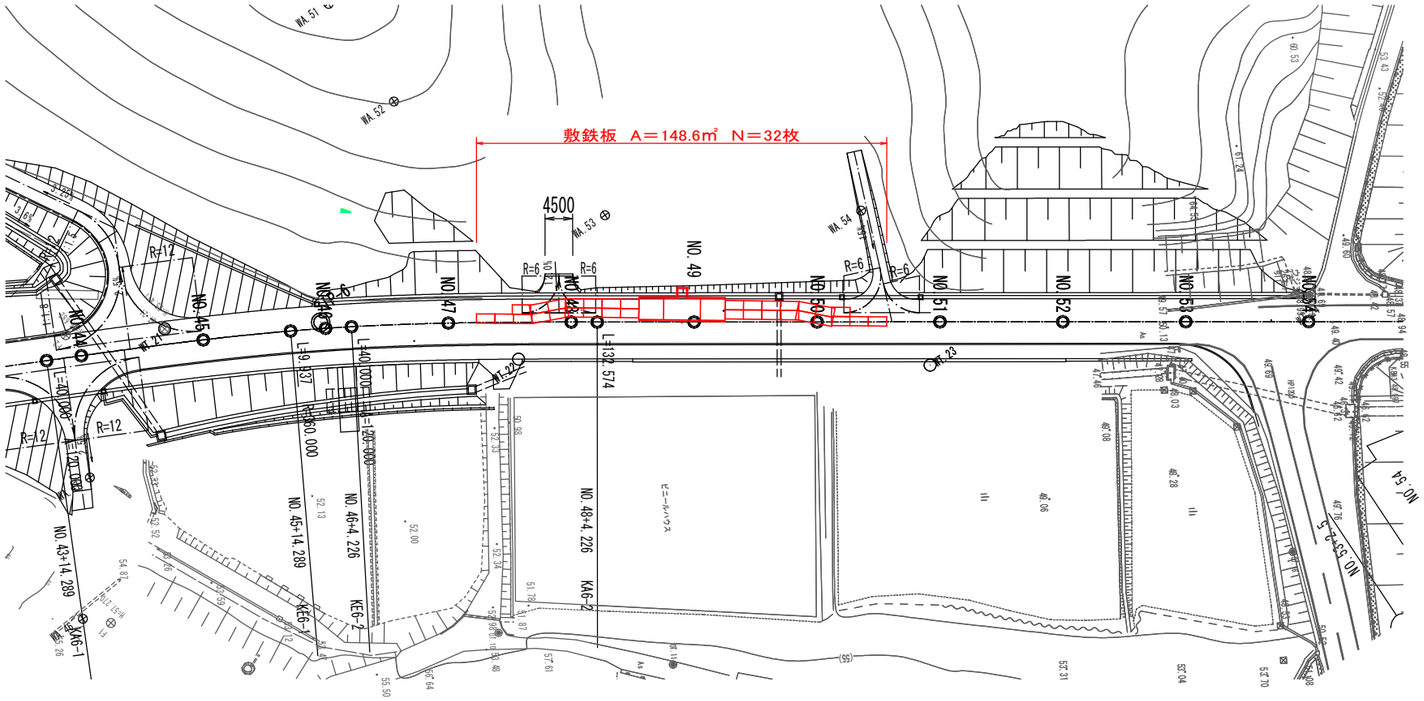
敷鉄板　A＝148.6㎡　N＝32枚
4500
NO. 43+14.289
NO. 45+14.289
NO. 46+4.226
NO. 48+4.226
L=132.574
L=140.000
L=120.000
L=9.837
R=12
R=6
KA6-1
KA6-2
KE6-2
NO. 45
NO. 46
NO. 47
NO. 48
NO. 49
NO. 50
NO. 51
NO. 52
NO. 53
NO. 54
NO. 53+4.5
ビニールハウス