設計数量総括表

レベル１ 工事区分	レベル２ 工種	レベル３ 種別	レベル４ 細別	レベル５ 規格	単位	数量	備考
道路改良							
	道路土工						
		掘削工					
			掘削土砂				
				オープンC(オ)	m3	366.9	
			路床置換土掘削				
				置換土掘削(土砂)	m3	115.6	
		路体盛土工					
			路床盛土				
				2.5m未満	m3	6.0	
				2.5以上4m未満	m3	50.3	
				4m以上	m3	126.7	
			路肩盛土				
				2.5m未満	m3	5.4	
			埋土盛土				
				2.5m未満	m3	5.3	
		地盤改良工					
			路体安定処理	セメント安定処理ｔ＝0.40m	m2	540.1	
		法面整形工					
			法面整形(切土部)				
				砂・砂質土、機械整形	m2	108.4	
			法面整形(盛土部)				
				砂・砂質土、機械整形	m2	61.3	
		残土処理工					
			残土運搬処理	10t積、L=36.2km	m3	287.8	
	法面工						
		植生工					
			植生基材吹付				
				切土法面,3cm厚,垂直高40m以下	m2	19.4	
			種子散布				
				盛土法面,垂直高30m以下	m2	13.3	
	排水構造物工						
		作業土工					
			床掘				
				土砂、オープン掘削	m3	78.7	
			埋戻				
				土砂、D	m3	52.3	

設計数量総括表

レベル１ 工事区分	レベル２ 工種	レベル３ 種別	レベル４ 細別	レベル５ 規格	単位	数量	備考
		側溝工					
			プレキャストU型側溝				
				道路側溝A型3種300A	m	168.5	
			側溝蓋				
				3種300用	枚	6.0	
			U字フリューム				
				UF300	m	5.5	
		集水桝					
			集水桝				
				2号、G2-B500-L500-H600	ヶ所	1.0	
	構造物撤去工						
		構造物取壊し工					
			舗装版取壊し				
				As舗装版,厚10cm以下	m2	484.3	
			コンクリート構造物取壊し				
				無筋構造物	m3	6.1	
		排水構造物撤去工					
			鍬止ブロック	H=0.5m	m	16.5	鉄筋0.8m3
		運搬処理工					
			殻運搬処理				
				アスファルト	m3	24.2	
				無筋コンクリート	m3	6.1	
				鉄筋コンクリート	m3	0.8	
	舗装工						
		アスファルト舗装工					
		車道舗装	下層路盤				
				再生砕石,RC-30,t=10cm	m2	506.5	
		耐水処理舗装	路盤工				
				再生砕石,RC-30,t=10cm	m2	379.6	
	道路付属施設工						
		道路付属構造物工					
			路肩コンクリート				
				W=0.50m,t=0.10m	m	49.6	
			張コンクリート				
				1型,W=0.48m,t=0.10m	m	132.4	
				2型,W=0.48m,t=0.10m	m	32.5	
			防草コンクリート				
				1型,L=1.00m,t=0.10m	m	42.6	
				2型,平均L=0.50m,t=0.10m	m	5.5	
				3型,L=1.50m,t=0.10m	m	64.4	
				4型,平均L=0.75m,t=0.10m	m	62.7	

道路土工数量集計表

名　称	細　別	規　格	単位	数量	備　考
掘削工			(m3)	(482.5)	
	掘削土砂				
		オープンC(オ)	m3	366.9	
	路床置換土掘削				
		置換土掘削 (A2)	m3	115.6	
	表土はぎ取り				
		表土はぎ取り(C1)	m3		
路体盛土工			(m3)	(193.7)	
	路体盛土				路体盛土合計 ー
		2.5m未満 (B1(1))	m3		
		2.5以上4m未満 (B1(2))	m3		
		4m以上 (B1(3))	m3		
	路床盛土				路床盛土合計 (183.0)
		2.5m未満 (B2(1))	m3	6.0	
		2.5以上4m未満 (B2(2))	m3	50.3	
		4m以上 (B2(3))	m3	126.7	
	路肩盛土				
		(B3)	m3	5.4	左側 ＋ 右側 5.4
	埋土盛土				
		(B4)	m3	5.3	左側 ＋ 右側 ＋ 5.3
地盤改良工					
	路体安定処理	(A1) セメント安定処理t＝0.40m	m2	540.1	

道路土工数量集計表

名　称	細　別	規　格	単位	数量	備　考
法面整形工					
	法面整形(切土部)				
		砂・砂質土、機械整形	m2	108.4	左側　＋右側 87.1　＋　21.3
	法面整形(盛土部)				
		砂・砂質土、機械整形	m2	61.3	左側　＋右側 61.3
残土処理工					
	残土処理		m3	287.8	115.6+172.2

土 工 計 画 表

発生土（地山）

土砂	片　切	
	オープン	366.9
	合　計	366.9

発生土（地山）

土砂	路床置換土掘削	115.6
	合　計	115.6

発生土（地山）

土砂		

発生土（地山）

軟岩Ⅱ		

構造物

床堀	残土(土砂)	20.6
	残土(軟岩Ⅱ)	

運搬土

土　砂	366.9 ×0.90= 330.2
土　砂	
合　計	330.2

残土(地山)

土　砂	115.6
合　計	115.6

床堀残土(地山)

土　砂	20.6 ×0.90= 18.5
軟岩Ⅱ	
合　計	18.5

盛　土

路体盛土	―
路床盛土	183.0
路肩盛土	5.4
埋土盛土	5.3
合　計	193.7

残土(流用土)

土砂	172.2

(330.2+18.5−193.7)/0.9

床 堀 残 土 集 計 表

工　種	床　掘		埋　　戻					備　考
	オープン掘削		W2≧4m	W1≧4m	1≦W1＜4m	W1＜1m	小規模	
	土砂	軟岩Ⅱ						
排水構造物工	78.7					52.3		集計表より
合　　計	78.7					52.3		
						埋戻合計 ∑V=52.3		
残土数量　土砂 =	78.7 −(	52.3−				(1/0.9) =	20.6	m3

道路土工断面数量計算書

NO. 1

測点名称	区間距離	掘削土砂(片切) C(カ)			掘削土砂(片切) C(オ)			備考
		断面積	平均断面積	立積	断面積	平均断面積	立積	
NO.0	0.0				2.0			
KE1-2	9.7				0.3	1.15	11.2	
NO.1	10.2				0.0	0.15	1.5	
KA1-2	15.5				0.5	0.25	3.9	
NO.3	24.7				4.8	2.65	65.5	
NO.4	20.0				5.1	4.95	99.0	
NO.5	20.0				6.9	6.00	120.0	
KA2-1	18.4				0.2	3.55	65.3	
NO.6+0.9	2.5				0.2	0.20	0.5	
合計	121.0			0.0			366.9	

道路土工断面数量計算書

NO. 1

測点名称	区間距離	路床盛土(2.5m未満) B2(1)			路床盛土(2.5m以上4m未満) B2(2)			備考
		断面積	平均断面積	立積	断面積	平均断面積	立積	
NO.0	0.0	0.0						
KE1-2	9.5	0.6	0.30	2.9	0.0	0.00	0.0	
NO.1	10.2	0.0	0.30	3.1	2.7	1.35	13.8	
KA1-2	15.2				0.8	1.75	26.6	
NO.3	24.7				0.0	0.40	9.9	
NO.4	20.0							
NO.5	20.0							
NO.5	0.0							
KA2-1	18.4							
NO.6+0.9	2.5							
合計	120.5			6.0			50.3	

道路土工断面数量計算書

NO. 1

測点名称	区間距離	路床盛土(4m以上) B2(3)						備考
		断面積	平均断面積	立積	断面積	平均断面積	立積	
NO.0	0.0							
KE1-2	9.5							
NO.1	10.2							
KA1-2	15.2							
NO.3	24.7							
NO.4	20.0							
NO.5	20.0							
NO.5	0.0	5.5	2.75	0.0				
KA2-1	18.4	6.5	6.00	110.4				
NO.6+0.9	2.5	6.5	6.50	16.3				
合計	120.5			126.7				

道路土工断面数量計算書

NO. 1

測点名称	区間距離	路肩盛土 B3(L)			路肩盛土 B3(R)			備考
		断面積	平均断面積	立積	断面積	平均断面積	立積	
NO.0	0.0	0.0						
KE1-2	9.5	0.1	0.05	0.5				
NO.1	10.2	0.1	0.10	1.0				
KA1-2	15.2	0.1	0.10	1.5				
NO.3	24.7	0.0	0.05	1.2				
NO.4	20.0							
NO.5	20.0	0.0	0.00	0.0				
KA2-1	18.4	0.1	0.05	0.9				
NO.6+0.9	2.5	0.1	0.10	0.3				
合計	120.5			5.4			0.0	

道路土工断面数量計算書

NO. 1

測点名称	区間距離	埋土盛土 B4(R)						備考
		断面積	平均断面積	立積	断面積	平均断面積	立積	
NO.0	0.0	0.0						
KE1-2	10.6	0.1	0.05	0.5				
NO.1	11.9	0.3	0.20	2.4				
KA1-2	15.7	0.0	0.15	2.4				
NO.3	24.7							
NO.4	20.0							
NO.5	20.0							
KA2-1	18.4							
NO.6+0.9	2.5							
合計	123.8			5.3				

道路土工断面数量計算書

NO. 1

測点名称	区間距離	路床安定処理（A1）			路床置換土掘削（A2）			備　考
		幅　員	平均幅員	面　積	幅　員	平均幅員	面　積	
NO.0	0.0							
KE1-2	9.6	0.00	0.00	0.0				
NO.1	10.4	2.24	1.12	11.6				
KA1-2	15.3	4.50	3.37	51.6				
NO.3	24.7	6.78	5.64	139.3				
NO.4	20.0	8.45	7.62	152.4				
NO.5	20.0	10.07	9.26	185.2				
NO.5	0.0				5.7	2.85	0.0	
KA2-1	18.4				5.4	5.55	102.1	
NO.6+0.9	2.5				5.4	5.40	13.5	
合計	120.9			540.1			115.6	

道路土工断面数量計算書

NO. 1

測点名称	区間距離	法面整形工(切土部　土砂)　左						備　考
		法　長	平均法長	面　積	法　長	平均法長	面　積	
NO.0	0.0							
KE1-2	9.6							
NO.1	10.4							
KA1-2	15.3	0.0	0.00	0.0				
NO.3	24.7	0.4	0.20	4.9				
NO.4	20.0	1.7	1.05	21.0				
NO.5	20.0	2.3	2.00	40.0				
KA2-1	18.4	0.0	1.15	21.2				
NO.6+0.9	2.5							
合計	120.9			87.1				

道路土工断面数量計算書

NO. 1

測点名称	区間距離	法面整形工(切土部　土砂)　右						備　考
		法　長	平均法長	面　積	法　長	平均法長	面　積	
NO.0	0.0							
KE1-2	9.6							
NO.1	10.4							
KA1-2	15.3	0.0	0.00	0.0				
NO.3	24.7	0.6	0.30	7.4				
NO.4	20.0	0.3	0.45	9.0				
NO.5	20.0	0.1	0.20	4.0				
KA2-1	18.4	0.0	0.05	0.9				
NO.6+0.9	2.5							
合計	120.9			21.3				

道路土工断面数量計算書

NO. 1

測点名称	区間距離	法面整形工(盛土部) 左						備考
		法長	平均法長	面積	法長	平均法長	面積	
NO.0	0.0	0.0						
KE1-2	9.0	1.8	0.90	8.1				
NO.1	9.3	1.5	1.65	15.3				
KA1-2	14.8	1.0	1.25	18.5				
NO.3	24.7	0.0	0.50	12.4				
NO.4	20.0							
NO.5	20.0	0.0	0.00	0.0				
KA2-1	18.4	0.6	0.30	5.5				
NO.6+0.9	2.5	0.6	0.60	1.5				
合計	118.7			61.3				

法面工　数量集計表

名　称	細　別	規　格	単位	数量	備　考
植生工					
	植生基材吹付	(切土部)			
		厚さ3cm、H≦40m	m2	19.4	左側 + 右側 19.4 + 0.0
	種子散布	(盛土部)			
			m2	13.3	左側 + 右側 13.3 + 0.0

法面工断面数量計算書

NO. 1

測点名称	区間距離	切土法面工　左側(土砂)						備　考
		法　長	平均法長	面　積	法　長	平均法長	面　積	
NO.0	0.0							
KE1-2	9.6							
NO.1	10.4							
KA1-2	15.3							
NO.3	24.7	0.0	0.00	0.0				
NO.4	20.0	0.2	0.10	2.0				
NO.5	20.0	0.8	0.50	10.0				
KA2-1	18.4	0.0	0.40	7.4				
NO.6+0.9	2.5							
合計	120.9			19.4				

法面工断面数量計算書

NO. 1

測点名称	区間距離	盛土法面工　左側						備　考
		法　長	平均法長	面　積	法　長	平均法長	面　積	
NO.0	0.0	0.0						
KE1-2	9.0	0.8	0.40	3.6				
NO.1	9.3	0.5	0.65	6.0				
KA1-2	14.8	0.0	0.25	3.7				
NO.3	24.7							
NO.4	20.0							
NO.5	20.0							
KA2-1	18.4							
NO.6+0.9	2.5							
合計	118.7			13.3				

排水構造物工 数量集計表

名 称	細 別	規 格	単位	数 量	備 考
作業土工	床 掘	土砂	m3	78.7	
	埋 戻	土砂	m3	52.3	
側 溝	道路側溝	A型3種300A	m	168.5	
	道路側溝蓋	3種300	枚	6.0	
水 路	U字フリューム	UF300	m	5.5	
集水桝	2号	G2-B500-L500-H600	ヶ所	1.0	

排水工　作業土工　集 計 表

種　別	延長数量	単位数量 (m^3) 床　掘 (上段軟岩)	単位数量 (m^3) 埋　戻	全体数量 (m^3) 床　掘 オープン掘削 土砂	全体数量 (m^3) 床　掘 オープン掘削 軟岩	全体数量 (m^3) 埋　戻 W2≧4m	全体数量 (m^3) 埋　戻 W1≧4m	全体数量 (m^3) 埋　戻 1≦W1＜4m	全体数量 (m^3) 埋　戻 W1＜1m	全体数量 (m^3) 埋　戻 小規模	備　考
A型3種300A	m 168.5	0.44	0.29	74.1					48.9		
UF300	m 5.5	0.30	0.20	1.7					1.1		
2号集水桝	ヶ所 1.0	2.90	2.30	2.9					2.3		
合計				78.7					52.3		
						埋戻合計 =	52.3				

道路側溝　延　長　調　書

左側			右側		
測　点	延 長	備 考	測　点	延 長	備 考
NO.2 +5.0 ～ NO.5 +16.0	71.0	A型3種 300A	NO.0 +5.6 ～ NO.5	97.5	A型3種 300A
合　計					
道路側溝 A型3種300A	168.5	m			

道路側溝蓋　　延　長　調　書

左　側			右　側		
測　点	延 長	備 考	測　点	延 長	備 考
NO.3 +9.5 付近	6.0	3種300			
合　計					
道路側溝蓋		枚			
3種300	6.0				

U字フリューム　　延　長　調　書

左　側			右　側		
測　点	延 長	備 考	測　点	延 長	備 考
NO.5 +16.0 ～ NO.6 +1.7	5.5	UF300			
合　計					
U字フリューム		m			
UF300	5.5				

集水桝　　延　長　調　書

左側			右側		
測　点	延 長	備 考	測　点	延 長	備 考
NO.5 +16.0 付近	1.0	2号			
合　計					
集水桝 2号	1.0	ヶ所	G2-B500-L500-H600		

道路側溝 数量計算書

A型3種300A

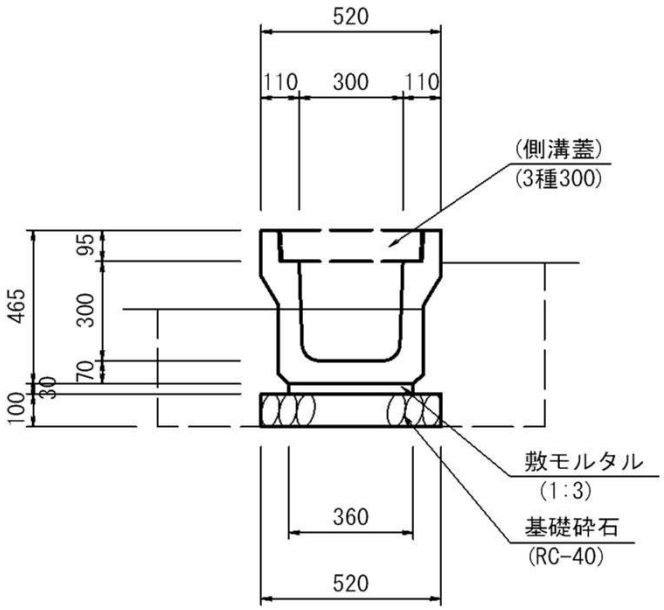

延　長　L=10.00m

名　称	規　格	算　　式	単位当り数　量	延　長	数　量
側 溝	A型3種300A		1.0	10.00	10.0 m
敷モルタル	1：3	0.360×0.030	0.0108	10.00	0.108 m3
基礎砕石	RC-40 t=100		0.520	10.00	5.200 m2
床 掘		CAD計測より	0.44	10.00	4.4 m3
埋 戻		CAD計測より	0.29	10.00	2.9 m3

U字フリューム300　数量計算書

UF300

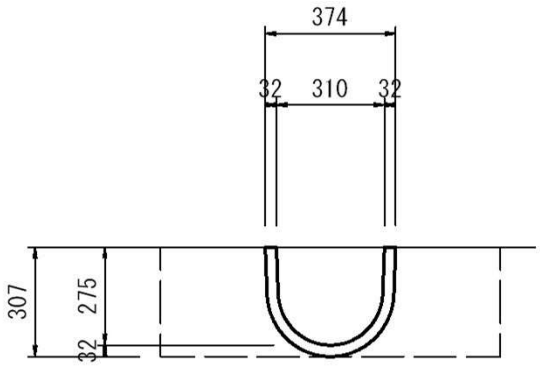

名　称	規　格	算　　式	単位当り数　量	延　長	数　量
U字フリューム	UF300		1.00	10.00	10.0　m
床　掘		CAD計測より	0.30	10.00	3.0　m3
埋　戻		CAD計測より	0.20	10.00	2.0　m3

2号 集水桝 数量計算書

2号集水桝

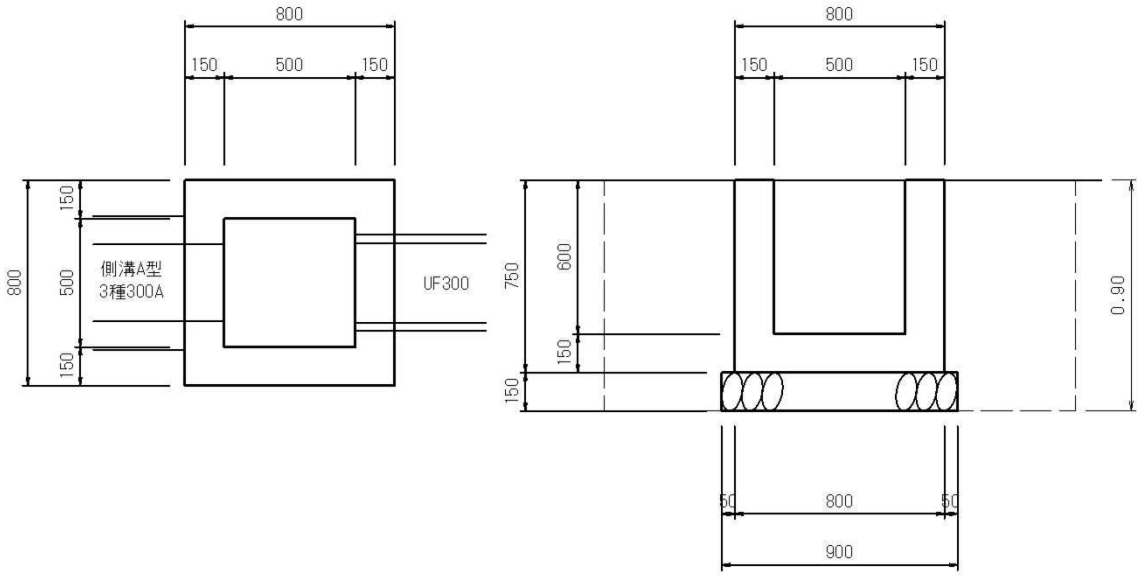

UF300控除断面 a= 0.098m2

名　称	規　格	算　　式	単位当り数　量	ヶ 所	数　量
コンクリート	σck=18N/㎜^{2}	0.800×0.800×0.750－(0.500×0.500×0.600)	0.330	(控除前)	0.330 m3
		－(0.300×0.300×0.150)			
		－(0.098×0.150)			
			0.302	1	0.302 m3
型　　枠		{(0.800＋0.800)×2ヶ所			
		＋(0.500＋0.500)×2ヶ所}×0.750	3.900	1	3.900 m2
基礎砕石	RC-40 t=150	0.900×0.900	0.810	1	0.810 m2
縞鋼板蓋	500-500用		1	1	1 式
床　　掘		1.80×1.80×0.900	2.9	1	2.9 m3
埋　　戻		2.9－(0.80×0.80×0.750)－(0.90×0.90×0.15)	2.3	1	2.3 m3

構造物撤去工　数 量 集 計 表

名　称	細　別	規　格	単位	数　量	備　考
舗装版取壊し	密粒度アスコン	t=5cm	m2	484.3	
殻運搬、処理	アスファルト		m3	24.2	484.3×5.0/100=24.2
コンクリート取壊し	無筋コンクリート		m3	6.1	
殻運搬、処理	無筋コンクリート		m3	6.1	
二次製品撤去	鍬止ブロック	H=0.5m	m3	0.8	L=16.5m
殻運搬、処理	二次製品 コンクリート	鉄筋コンクリート	m3	0.8	

構造物撤去工　断面数量計算書

舗装はぎとり　　NO. 1

測点名称	区間距離	舗装はぎとり						備考
		長さ	平均長さ	面積	長さ	平均長さ	面積	
NO.0	0.0	13.6		0.0				
KE1-2	9.6	7.5	10.55	101.3				
NO.1	10.4	5.0	6.25	65.0				
KA1-2	15.3	3.2	4.10	62.7				
NO.3	24.7	3.3	3.25	80.3				
NO.4	20.0	3.4	3.35	67.0				
NO.5	20.0	3.2	3.30	66.0				
KA2-1	18.4	1.2	2.20	40.5				
NO.6+0.9	2.5	0.0	0.60	1.5				
合計	120.9			484.3				

構造物　取壊し　数量計算書

・コンクリート取壊し

1.張コンクリート等

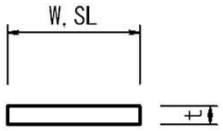

	位置			延長	W,SL	t	断面積	体積
（左）	NO.0	～	NO.1 +12.8	31.4	1.50	0.10	0.15	4.71
（右）	NO.0 +5.8	～	NO.1 +10.8	27.8	0.50	0.10	0.05	1.39

V1=　6.1　m3

無筋コンクリート合計=　6.1　　= 6.1　m3

二次製品撤去

延　長　調　書

左　側			右　側		
測　点	延 長	備 考	測　点	延 長	備 考
NO.0 ～ NO.0 +18.7	16.5	鍬止ブロック			
合　計					
二次製品撤去		m			
鍬止ブロック	16.5				

二次製品コンクリート取壊し数量計算

名　称	規　格	延長（m） 個数（箇所）	鉄筋コンクリート （m^3）	無筋コンクリート （m^3）	摘　要
鍬止ブロック		16.5	0.8		A=252kg/2.0÷(2500kg)=0.050m2/m
合　　計			0.8	0.0	

舗装工　数量集計表

名　称	細　別	規　格	単位	数　量	備　考
車道舗装					
	下層路盤	再生砕石　RC-30 t=10cm	m2	506.5	
	上層路盤	粒調砕石 M-30 t=10cm	m2		
	路　盤	粒調砕石 M-30 t=7cm	m2		
	表　層	密粒度アスコン t=4cm （W＞3.0m）	m2		
耐水処理舗装					
	路盤工	再生砕石　RC-30 t=10cm	m2	379.6	
	表　層	密粒度アスコン t=3cm （W＞3.0m）	m2		
	表　層	密粒度アスコン t=3cm （1.4≦W≦3.0m）	m2		

舗装工断面数量計算書

NO. 1

測点名称	区間距離	車道舗装　上層路盤10cm			車道舗装　下層路盤10cm			備　考
		幅　員	平均幅員	面　積	幅　員	平均幅員	面　積	
NO.0	0.0							
KE1-2	9.6	別紙舗装計算書より		60.7	別紙舗装計算書より		60.7	
KE1-2	0.0	5.70		0.0	5.70		0.0	
NO.1	10.4	5.30	5.50	57.2	5.30	5.50	57.2	
KA1-2	15.3	4.70	5.00	76.5	4.70	5.00	76.5	
NO.3	24.7	4.85	4.78	118.1	4.85	4.78	118.1	
NO.4	20.0	4.85	4.85	97.0	4.85	4.85	97.0	
NO.5	20.0	4.85	4.85	97.0	4.85	4.85	97.0	
KA2-1	18.4	4.70	4.78	88.0	4.70	4.78	88.0	
NO.6+0.9	2.5	4.70	4.70	11.8	4.70	4.70	11.8	
合計	120.9						506.5	

舗装工断面数量計算書

NO. 1

測点名称	区間距離	耐水処理　表層3cm(W＜1.4m)			耐水処理　路盤工10cm			備　考
		幅　員	平均幅員	面　積	幅　員	平均幅員	面　積	
NO.0								
KE1-2	9.6				別紙舗装計算書より		44.8	
KE1-2					3.70			
NO.1	10.4				1.66	2.68	27.9	
KA1-2	15.3				2.10	1.88	28.8	
NO.3	24.7				3.39	2.75	67.9	
NO.4	20.0				5.19	4.29	85.8	
NO.5	20.0				7.24	6.22	124.4	
KA2-1	18.4				~~7.19~~	~~7.22~~	~~132.8~~	
NO.6+0.9	2.5				~~7.19~~	~~7.19~~	~~18.0~~	
合計	120.9						379.6	

舗装数量計算書

S=1:500

NO.0～KE.1-2

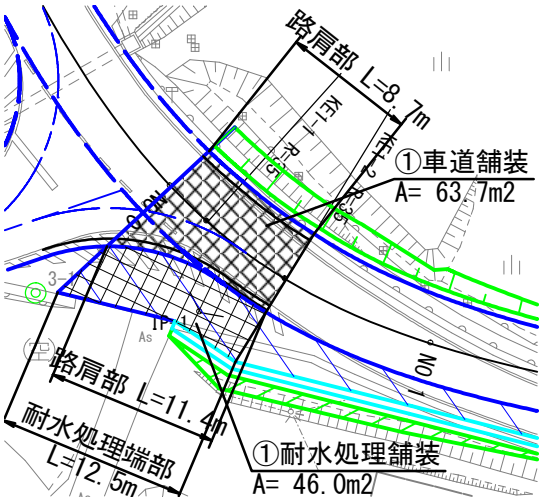

車道舗装		
表層(t= 4cm)	A = 63.7	= 63.7 m2
上層(t=10cm)	A = 63.7−0.15×(8.7+11.4)	= 60.7 m2
下層(t=10cm)	A = 63.7−0.15×(8.7+11.4)	= 60.7 m2
路肩(t=7cm)	A = 0.25×(8.7+11.4)	= 5.0 m2
耐水処理舗装		
表層(t= 3cm)	A = 46.0	= 46.0 m2
路盤工(t=10cm)	A = 46.0−0.10×12.5	= 44.8 m2

道路付属施設工　数量集計表

名　称	細　別	規　格	単位	数量	備　考
路肩コンクリート		W=0.50m,t=0.10m	m	49.6	
張コンクリート	1型	W=0.48m, t=0.10m	m	132.4	
	2型	W=0.48m, t=0.10m	m	32.5	
防草コンクリート	1型	L=1.00m, t=0.10m	m	42.6	
	2型	平均L=0.50m, t=0.10m	m	5.5	
	3型	L=1.50m, t=0.10m	m	64.4	
	4型	平均L=0.75m, t=0.10m	m	62.7	
進入路		W=3.0	ヶ所	1.0	

路肩コンクリート

延　長　調　書

左　側			右　側		
測　点	延 長	備 考	測　点	延 長	備 考
NO.0 ～ NO.2 +5.0	42.6				
NO.5 +12.5 ～ NO.6	7.0				
合　計					
路肩コンクリート	49.6	m			

張コンクリート

延　長　調　書

左　側			右　側		
測　点	延 長	備 考	測　点	延 長	備 考
NO.2 +5.0 ～ NO.5 +12.5	67.4	1型	NO.0 +5.6 ～ NO.1 +15.3	32.5	2型
			NO.1 +15.3 ～ NO.5	65.0	1型
合　計					
張コンクリート 1型	132.4	m			
2型	32.5	m			

防草コンクリート

延　長　調　書

左側			右側		
測　点	延 長	備 考	測　点	延 長	備 考
NO.0 ～ NO.2 +5.0	42.6	1型	NO.1 +15.3 ～ NO.5	62.7	4型
NO.2 +5.0 ～ NO.5 +12.5	64.4	3型			
NO.5 +12.5 ～ NO.6	5.5	2型			
合　計					
防草コンクリート 1型	42.6	m			
2型	5.5	m			
3型	64.4	m			
4型	62.7	m			

進入路

延　長　調　書

左　側			右　側		
測　点	延 長	備 考	測　点	延 長	備 考
NO.3 +9.5 付近	1.0	W=3.0			
合　計					
進入路 W=3.0	1.0	ヶ所			

道路付属施設工　数量集計表

路肩コンクリート

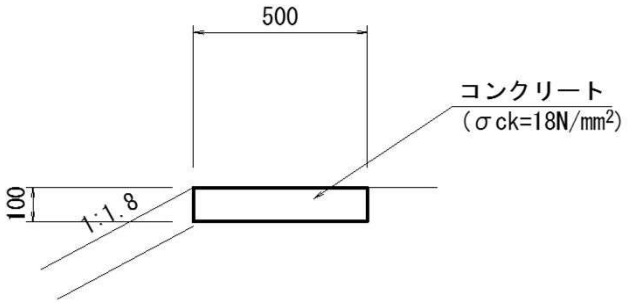

名　称	規　格	算　　式	単位当り数　量	延　長	数　量
コンクリート	σck=18N/mm2	0.500×0.100	0.0500	10.00	0.500 m3
型　　枠		0.100×2	0.2000	10.00	2.000 m2
目地材		0.500×0.100	0.050	1.00	0.05 m2

道路付属施設工　数量集計表

1型張コンクリート

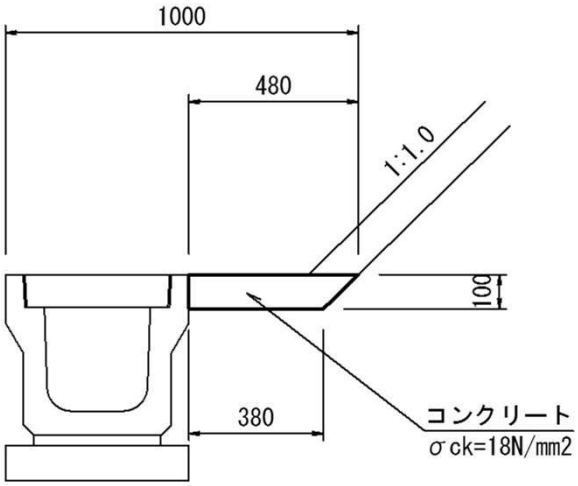

名　称	規　格	算　　式	単位当り数　量	延　長	数　量
コンクリート	σck=18N/mm^2	(0.480+0.380)×1/2×0.100	0.0430	10.00	0.430 m3
型　枠				10.00	ー m2
目地材		(0.480+0.380)×1/2×0.100	0.043	1.00	0.04 m2

道路付属施設工　数量集計表

2型張コンクリート

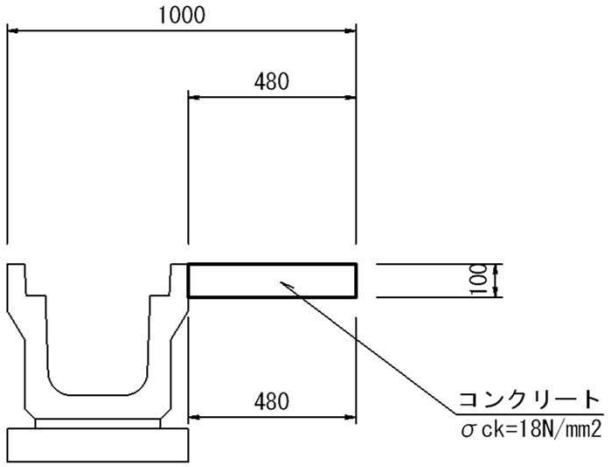

名　称	規　格	算　　式	単位当り数　量	延　長	数　量
コンクリート	σck=18N/mm^2	0.480×0.100	0.0480	10.00	0.480 m3
型　枠			0.1000	10.00	1.000 m2
目地材		0.480×0.100	0.048	1.00	0.05 m2

道路付属施設工　数量集計表

1型防草コンクリート

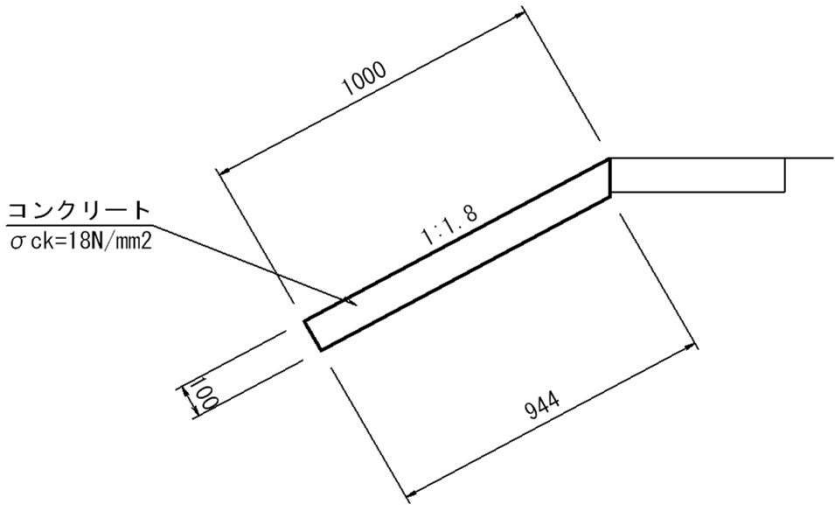

延　長　L=10.00m

名　称	規　格	算　　式	単位当り数　量	延　長	数　量
コンクリート	σck=18N/mm^2	(1.000+0.944)×1/2×0.100	0.0972	10.00	0.972 m3
型　枠			0.000	10.00	ー m2
目 地 材	t=10mm	(1.000+0.944)×1/2×0.100	0.097	1.00	0.10 m2

道路付属施設工　数量集計表

2型防草コンクリート

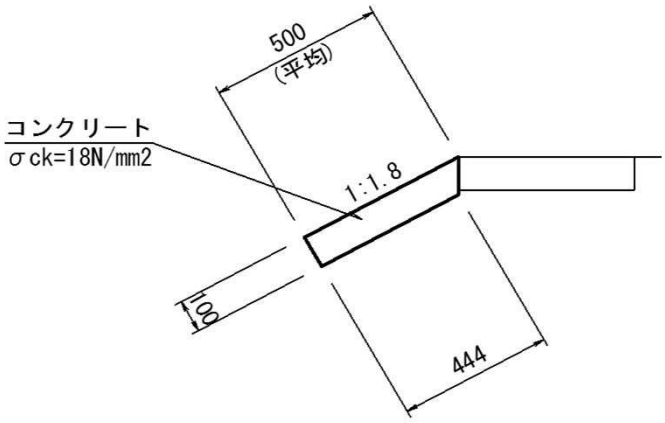

延　長　L=10.00m

名　称	規　格	算　　式	単位当り数　量	延　長	数　量
コンクリート	σck=18N/mm^2	(0.500+0.444)×1/2×0.100	0.0472	10.00	0.472 m3
型　枠			0.000	10.00	ー m2
目 地 材	t=10mm	(0.500+0.444)×1/2×0.100	0.047	1.00	0.05 m2

道路付属施設工　数量集計表

3型防草コンクリート

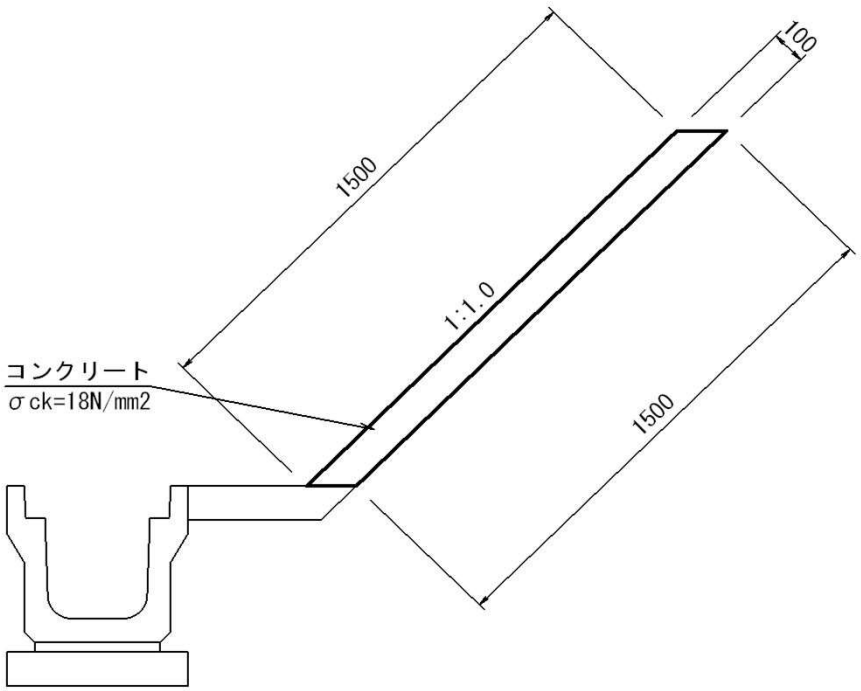

延　長　L=10.00m

名　称	規　格	算　　式	単位当り数　量	延　長	数　量
コンクリート	σck=18N/mm^2	(1.500+1.500)×1/2×0.100	0.1500	10.00	1.500 m3
型　枠				10.00	ー m2
目 地 材	t=10mm	(1.500+1.500)×1/2×0.100	0.150	1.00	0.15 m2

道路付属施設工　数量集計表

4型防草コンクリート

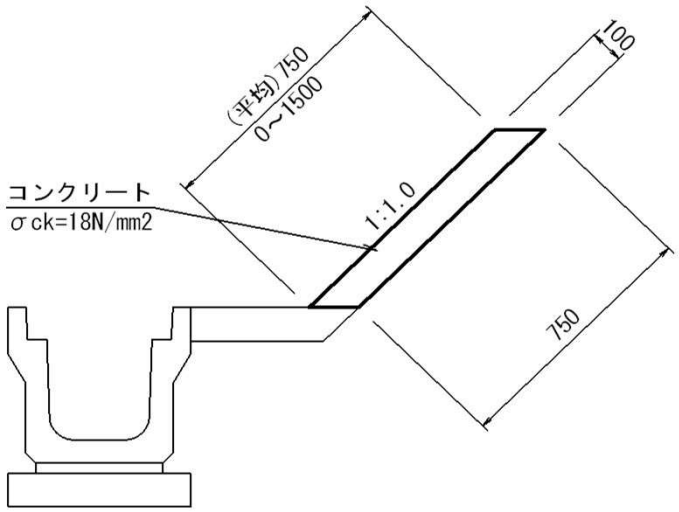

延　長　L=10.00m

名　称	規　格	算　　式	単位当り数　量	延　長	数　量
コンクリート	σck=18N/mm^2	(0.750+0.750)×1/2×0.100	0.0750	10.00	0.750 m3
型　枠				10.00	ー m2
目 地 材	t=10mm	(0.750+0.750)×1/2×0.100	0.075	1.00	0.08 m2