設計数量総括表

レベル１ 工事区分	レベル２ 工種	レベル３ 種別	レベル４ 細別	レベル５ 規格	単位	数量 当初	数量 変更	設計 数量	備　　考
道路改良									
	道路土工								
		掘削工							
			掘削(土砂)	オープンカット	m3	315.5		320	
			表土剥ぎ取り	t=30cm	m3	6.3		6	
		路体盛土工							
			路体盛土	幅2.5m未満	m3	40.9		40	
		仮置き土							
			積込・運搬	運搬距離L=0.3km以下	m3	15.9		20	
		路床盛土工							
			路床盛土	幅2.5m未満	m3	60.7		60	
				幅2.5m以上4.0m未満	m3	31.5		30	
				幅4.0m以上	m3	143.0		140	
		路肩盛土工							
			路肩盛土	幅2.5m未満	m3	28.3		30	
		埋土盛土工							
			埋土盛土	幅4.0m以上	m3	37.2		40	
		法面整形工							
			法面整形(切土部)	土砂、オープン、機械整形	m2	89.5		90	
			法面整形(盛土部)	土砂、機械整形	m2	84.7		80	
		残土処理工							
			積込・運搬	運搬距離L=22.2km	m3	506.3		510	
	法面工								
		植生工							
			植生マット工	切土法面	m2	325.0		330	
			人工張芝	盛土法面	m2	1,280.5		1,280	
	石・ブロック積工								
		作業土工							
			床　　掘	土砂、標準	m3	50.1		50	
			埋　　戻	土砂、幅1m未満	m3	25.3		30	
			基面整正		m2	22.6		20	
		コンクリートブロック基礎							
			1号	B=550,H=330	m3	3.6		4	
			3号	B=530,H=270	m3	0.2		0.2	
		コンクリートブロック積							
			3号	裏込めコン　t=150	m2	55.5		56	
			5号	裏込めコン　t=150	m2	16.1		16	
			6号	裏込めコン　t=100	m2	7.7		8	
			裏込砕石	RC-40	m3	27.8		28	
		天端コンクリート							
			1号	W=950,t=100	m3	2.5		3	
			4号	W=860,t=100	m3	0.4		0.4	
			5号	W=760,t=100	m3	0.1		0.1	
		小口止工							

設計数量総括表

レベル１ 工事区分	レベル２ 工種	レベル３ 種別	レベル４ 細別	レベル５ 規格	単位	数量 当初	数量 変更	設計 数量	備　　考
			5号コンクリート	小型構造物σck=18N/mm2	m3	1.5		2	
			型枠	小型構造物	m2	6.5		7	
			6号コンクリート	小型構造物σck=18N/mm2	m3	0.8		0.8	
			型枠	小型構造物	m2	3.6		4	
	排水構造物工								
		作業土工							
			床　　掘	土砂、標準	m3	370.4		370	
			埋　　戻	土砂、幅1m以上4m未満	m3	232.6		230	
				土砂、幅1m未満	m3	77.3		80	
			基面整正		m2	150.1		150	
		側溝工							
			道路用側溝	A型3種300A	m	186.1		186	
			水路蓋	側溝蓋3種300	枚	14.0		14	
			角フリューム	B300	m	28.3		28	
			自由勾配側溝	300×300	m	5.2		5	
				300×400	m	10.0		10	
				300×500	m	7.0		7	
			水路蓋	自由勾配側溝 ｺﾝｸﾘｰﾄ蓋　車道用・B300	枚	15.0		15	
				自由勾配側溝 ｸﾞﾚｰﾁﾝｸﾞ蓋(普通目)	枚	3.0		3	
		管渠工							
			管渠	P1-RC(1種)-D400	m	4.9		5	
				P1-RC(1種)-D800	m	16.1		16	
				重圧管1種-D400	m	7.0		7	
		集水桝・マンホール工							
			街渠桝						
			3 号	G1-B500-L500-H600	箇所	2		2	
			5 号	G1-B600-L600-H1000	箇所	1		1	
			蓋設置	ｸﾞﾚｰﾁﾝｸﾞ蓋　T-25 500×500	枚	2		2	
				ｸﾞﾚｰﾁﾝｸﾞ蓋　T-25 600×600	枚	1		1	
			集水桝						
			4 号	G2-B600-L600-H800	箇所	2		2	
		場所打水路工							
			現場打水路						
				2号呑口工　W=600～900、 L=2000	箇所	1		1	
				3号吐口工　W=1000、L=2000	箇所	1		1	
		排水工							
			ＶＵ	φ150	m	8.0		8	
			落水口	幅400×深600×奥200mm	箇所	1.0		1	
	構造物撤去工								
		構造物取壊し工							
			コンクリート構造物 取壊し	無筋	m3	25.8		26	
		舗装版切断							
			舗装版切断	15cm以下	m2	11.1		11	
		舗装版破砕							
			アスファルト舗装版	15cm以下	m2	826.5		830	

設計数量総括表

レベル１ 工事区分	レベル２ 工種	レベル３ 種別	レベル４ 細別	レベル５ 規格	単位	数量 当初	数量 変更	設計 数量	備　　考
		排水構造物撤去工							
			U型側溝撤去	再利用撤去 U字フリューム(B300)	m	29.0		29	
		運搬処理工							
			殻運搬処理	コンクリート（無筋）	m3	25.8		26	運搬距離 L=4.9km
			殻運搬処理	アスファルト	m3	41.3		41	運搬距離 L=16.3km
	舗装工								
		アスファルト舗装工							
		車道舗装							
			下層路盤	RC-40,t=15cm	m2	1,508.8		1,510	
		耐水性舗装							
			路盤工	RC-30,t=10cm	m2	66.0		66	
	路側防護柵工								
		ガードレール	防護柵設置工 土中建込	Gr-C-4E	m	185.1		185	
			防護柵設置工 ｺﾝｸﾘｰﾄ建込	Gr-C-2B	m	25.5		26	
		ガードレール基礎							
			3号	B・C種用　B=0.8m、L=2.0m	m	25.5		26	
	道路付属施設工								
		路肩コンクリート							
			1号	W=500,t=100	m	384.6		385	
		張コンクリート							
			1号	W=480,t=100	m	81.6		82	
			2号	平均幅W=520,t=100	m	33.2		33	
			3号	W=300,t=100	m	22.1		22	
		防草コンクリート							
			1号	W=500,t=100	m	205.7		206	
			2号	平均幅W=590,t=100	m	31.2		31	
			4号	平均幅W=850,t=100	m	52.0		52	

土 工 数 量 集 計 表

名　称		規　格	単位	数　量	備　考
掘　削	土砂	片　切	m3		
	土砂	オープン	m3	315.5	
盛　土	路床盛土	(W＜2.5)	m3	60.7	
		(2.5＜W＜4.0)	m3	31.5	
		(4.0＜W)	m3	143.0	路床盛土合計 (235.2)
盛　土	路体盛土	(W＜2.5)	m3	40.9	
		(2.5＜W＜4.0)	m3		
		(4.0＜W)	m3		路体盛土合計 (40.9)
	路肩盛土		m3	28.3	
	埋土盛土		m3	37.2	37.2
仮置き土	土砂	積込・運搬	m3	15.9	
不足土	購入土		m3		
機械法面整形					
切土法面整形		土砂　片切	m2		
		土砂　オープン	m2	89.5	
盛土法面整形		土砂	m2	84.7	
表土はぎとり		t=30cm	m3	6.3	
残土処理		積込・運搬	m3	506.3	L=22km

土 工 計 画 表

掘削土

土砂	オープン	315.5
	片　切	
	合　計	315.5

仮置き土

土砂	流用	15.9
	残土処理	500.0
	合　計	515.9

表土はぎ取り	6.3	

	床掘残土	48.1

流 用 土

土　砂	315.5 ×0.90=	284.0
	15.9 ×0.90=	14.3
合　計		298.3

残 土（地山）

掘削(土砂)	
仮置き土	500.0
表土はぎ取り	6.3
合　計	506.3

捨て土	6.3

床 堀 残 土

土　砂	48.1

盛　土

路体盛土	40.9
路床盛土	235.2
埋土盛土	37.2
路肩盛土	28.3
畦畔盛土	
合　計	341.6

賄　土

土　砂	43.3

48.1 × 0.9=43.3

床 堀 残 土 集 計 表

工　種	床　掘 (m3)			埋　戻 (m3)				備　考
	オープン掘削			種別C	種別D			
	土砂							
擁壁工	50.1				25.3			擁壁工 集計表より
排水工	370.4			232.6	77.3			排水工 集計表より
~~鍬止工~~								~~道路付属施設工~~ ~~集計表より~~
~~フトン篭~~								~~道路付属施設工~~ ~~集計表より~~
合　　計	420.5			232.6	102.6			
					Σ＝	335.2		
					換算埋戻土量 (1/0.9)			
					335.2×	(1/0.9)	= 372.4	

残土数量

420.5　－ 372.4=　48.1

道路土工断面数量計算書

掘削

NO. 1

測点名称	区間距離	掘削土砂（片 切） C(カ)			掘削土砂（オープン） C(オ)			備 考
		断 面 積	平均断面積	立 積	断 面 積	平均断面積	立 積	
NO.0		5.5			1.5			
NO.0 + 10.0	10.000	7.7	6.60	66.0	1.2	1.35	13.5	
NO.1	10.000	4.2	5.95	59.5	1.2	1.20	12.0	
NO.1 + 12.0	12.000	0.4	2.30	27.6	1.1	1.15	13.8	
BC.1	6.333	1.1	0.75	4.7	1.3	1.20	7.6	
SP.1	13.802	8.9	5.00	69.0	1.0	1.15	15.9	
NO.3	7.865	7.0	7.95	62.5	1.2	1.10	8.7	
EC.1	5.936	0.9	3.95	23.4	1.3	1.25	7.4	
NO.3 + 15.0	9.064		0.45	4.1	1.4	1.35	12.2	
NO.4	5.000	0.0	0.00	0.0	2.8	2.10	10.5	
BC.2	15.979	0.0	0.00	0.0	3.2	3.00	47.9	
NO.5	4.021		0.00	0.0	2.9	3.05	12.3	
SP.2	9.523	2.0	1.00	9.5				
NO.6	10.477	2.7	2.35	24.6				
EC.2	3.066	1.7	2.20	6.7	1.2	0.60	1.8	
NO.6 + 12.0	8.934				0.0	0.60	5.4	
NO.7	8.000				1.7	0.85	6.8	
BC.3	9.169				1.2	1.45	13.3	
NO.8	10.831				1.2	1.20	13.0	
SP.3	8.613				1.2	1.20	10.3	
NO.9	11.387				1.1	1.15	13.1	
EC.3	8.057				0.9	1.00	8.1	
NO.10	11.943				0.7	0.80	9.6	
BC.4	5.422				0.6	0.65	3.5	
NO.11	14.578				0.9	0.75	10.9	
NO.12	20.000				1.5	1.20	24.0	
SP.4	8.117				1.4	1.45	11.8	
NO.13	11.883				1.2	1.30	15.4	
NO.14	20.000				1.2	1.20	24.0	
EC.4	10.812				1.2	1.20	13.0	
NO.15	9.188				1.0	1.10	10.1	
NO.16	20.000				0.9	0.95	19.0	
NO.17	20.000				0.5	0.70	14.0	
NO.17 + 9.0	9.000				0.6	0.55	5.0	
NO.18	11.000				1.0	0.80	8.8	
NO.19	20.000				5.9	3.45	69.0	
BC.5	9.717				3.6	4.75	46.2	
NO.20	10.283				0.0	1.80	18.5	
SP.5	19.741							
NO.21 + 10.0	10.259							
NO.22	10.000							
EC.5	9.765							
NO.23	10.235							
NO.24	20.000				0.0	0.00	0.0	
NO.25	20.000				1.6	0.80	16.0	
BC.6	19.905				0.0	0.80	15.9	
NO.27	20.095							
小計	540.000			0.0			179.4	

道路土工断面数量計算書

掘削

NO. 2

測点名称	区間距離	掘削土砂（片　切）　C(カ)			掘削土砂（オープン）　C(オ)			備　考
		断 面 積	平均断面積	立　積	断 面 積	平均断面積	立　積	
SP.6	4.672							
NO.28	15.328							
EC.6	9.439							
NO.29	10.561							
NO.30	20.000							
NO.31	20.000							
NO.31　+ 6.0	6.000				0.0	0.00	0.0	
NO.32	14.000				3.2	1.60	22.4	
NO.32　+ 11.0	11.000				0.0	1.60	17.6	
NO.33	9.000				0.0	0.00	0.0	
BC.7	13.401				0.9	0.45	6.0	
NO.34	6.599				1.7	1.30	8.6	
SP.7	10.558				1.4	1.55	16.4	
NO.35	9.442				1.7	1.55	14.6	
EC.7	7.715				1.4	1.55	12.0	
NO.35　+ 14.0	6.285				0.9	1.15	7.2	
NO.36	6.000				2.2	1.55	9.3	
NO.37	20.000				0.0	1.10	22.0	
NO.38	20.000							
NO.39	20.000							
NO.40	20.000							
NO.41	20.000							
NO.42	20.000							
BC.8	9.723							
NO.43	10.277							
SP.8	8.009							
NO.44	11.991							
EC.8	6.295							
NO.45	13.705							
NO.45　+ 6.0	6.000							
BC.9	8.678							
NO.46	5.322							
SP.9	12.341							
NO.47	7.659							
EC.9	10.004							
NO.48	9.996							
合計	960.000			0.0			315.5	

道路土工断面数量計算書

盛土　　NO. 1

測点名称	区間距離	路床盛土 2.5m未満 B1(1)			路床盛土 2.5m～4m未満 B1(2)			備　考
		断 面 積	平均断面積	立　積	断 面 積	平均断面積	立　積	
NO.0								
NO.0 + 10.0	10.000							
NO.1	10.000							
NO.1 + 12.0	12.000	0.3	0.15	1.8				
BC.1	6.333		0.15	0.9				
SP.1	13.802							
NO.3	7.865							
EC.1	5.936							
NO.3 + 15.0	9.064							
NO.4	5.000							
BC.2	15.979							
NO.5	4.021							
SP.2	9.523	0.2	0.10	1.0				
NO.6	10.477	0.1	0.15	1.6				
EC.2	3.066	0.1	0.10	0.3				
NO.6 + 12.0	8.934		0.05	0.4				
NO.7	8.000							
BC.3	9.169							
NO.8	10.831							
SP.3	8.613							
NO.9	11.387							
EC.3	8.057	0.1	0.05	0.4				
NO.10	11.943		0.05	0.6				
BC.4	5.422	0.4	0.20	1.1				
NO.11	14.578	0.1	0.25	3.6				
NO.12	20.000		0.05	1.0				
SP.4	8.117	0.1	0.05	0.4				
NO.13	11.883	0.1	0.10	1.2				
NO.14	20.000		0.05	1.0				
EC.4	10.812	0.1	0.05	0.5				
NO.15	9.188		0.05	0.5				
NO.16	20.000	0.7	0.35	7.0				
NO.17	20.000	0.3	0.50	10.0				
NO.17 + 9.0	9.000		0.15	1.4				
NO.18	11.000							
NO.19	20.000							
BC.5	9.717							
NO.20	10.283							
SP.5	19.741							
NO.21 + 10.0	10.259							
NO.22	10.000							
EC.5	9.765							
NO.23	10.235							
NO.24	20.000							
NO.25	20.000							
BC.6	19.905							
NO.27	20.095							
小計	540.00			1.4				

道路土工断面数量計算書

盛土　　NO. 2

測点名称	区間距離	路床盛土　2.5m未満　B1(1)			路床盛土　2.5m～4m未満　B1(2)			備　考
		断 面 積	平均断面積	立　積	断 面 積	平均断面積	立　積	
SP.6	4.672							
NO.28	15.328							
EC.6	9.439							
NO.29	10.561							
NO.30	20.000							
NO.31	20.000							
NO.31　+ 6.0	6.000							
NO.32	14.000	1.7	0.85	11.9	1.8	0.90	12.6	
NO.32　+ 11.0	11.000	0.9	1.30	14.3		0.90	9.9	
NO.33	9.000	0.1	0.50	4.5	0.8	0.40	3.6	
BC.7	13.401	0.1	0.10	1.3		0.40	5.4	
NO.34	6.599	0.1	0.10	0.7				
SP.7	10.558		0.05	0.5				
NO.35	9.442							
EC.7	7.715	1.7	0.85	6.6				
NO.35　+ 14.0	6.285	2.3	2.00	12.6				
NO.36	6.000		1.15	6.9				
NO.37	20.000							
NO.38	20.000							
NO.39	20.000							
NO.40	20.000							
NO.41	20.000							
NO.42	20.000							
BC.8	9.723							
NO.43	10.277							
SP.8	8.009							
NO.44	11.991							
EC.8	6.295							
NO.45	13.705							
NO.45　+ 6.0	6.000							
BC.9	8.678							
NO.46	5.322							
SP.9	12.341							
NO.47	7.659							
EC.9	10.004							
NO.48	9.996							
合計	960.000			60.7			31.5	

道路土工断面数量計算書

盛土　　NO. 1

測点名称	区間距離	路床盛土　4m以上　B1(3)			路体盛土　2.5m未満　B2(1)			備　考
		断 面 積	平均断面積	立　積	断 面 積	平均断面積	立　積	
NO.0								
NO.0　+ 10.0	10.000							
NO.1	10.000							
NO.1　+ 12.0	12.000							
BC.1	6.333							
SP.1	13.802							
NO.3	7.865							
EC.1	5.936							
NO.3　+ 15.0	9.064							
NO.4	5.000							
BC.2	15.979							
NO.5	4.021							
SP.2	9.523							
NO.6	10.477							
EC.2	3.066							
NO.6　+ 12.0	8.934							
NO.7	8.000							
BC.3	9.169							
NO.8	10.831							
SP.3	8.613							
NO.9	11.387							
EC.3	8.057							
NO.10	11.943							
BC.4	5.422							
NO.11	14.578							
NO.12	20.000							
SP.4	8.117							
NO.13	11.883							
NO.14	20.000							
EC.4	10.812							
NO.15	9.188							
NO.16	20.000				0.6	0.30	6.0	
NO.17	20.000					0.30	6.0	
NO.17　+ 9.0	9.000							
NO.18	11.000							
NO.19	20.000							
BC.5	9.717							
NO.20	10.283							
SP.5	19.741							
NO.21　+ 10.0	10.259							
NO.22	10.000							
EC.5	9.765							
NO.23	10.235							
NO.24	20.000							
NO.25	20.000							
BC.6	19.905							
NO.27	20.095							
小計	540.00							

道路土工断面数量計算書

盛土

NO. 2

測点名称	区間距離	路床盛土 4m以上 B1(3)			路体盛土 2.5m未満 B2(1)			備 考
		断 面 積	平均断面積	立 積	断 面 積	平均断面積	立 積	
SP.6	4.672							
NO.28	15.328							
EC.6	9.439							
NO.29	10.561							
NO.30	20.000							
NO.31	20.000							
NO.31 + 6.0	6.000	12.3	6.15	36.9				
NO.32	14.000		6.15	86.1	4.7	2.35	32.9	
NO.32 + 11.0	11.000	2.0	1.00	11.0				
NO.33	9.000		1.00	9.0				
BC.7	13.401							
NO.34	6.599							
SP.7	10.558							
NO.35	9.442							
EC.7	7.715							
NO.35 + 14.0	6.285				1.3	0.65	4.1	
NO.36	6.000					0.65	3.9	
NO.37	20.000							
NO.38	20.000							
NO.39	20.000							
NO.40	20.000							
NO.41	20.000							
NO.42	20.000							
BC.8	9.723							
NO.43	10.277							
SP.8	8.009							
NO.44	11.991							
EC.8	6.295							
NO.45	13.705							
NO.45 + 6.0	6.000							
BC.9	8.678							
NO.46	5.322							
SP.9	12.341							
NO.47	7.659							
EC.9	10.004							
NO.48	9.996							
合計	960.000			143.0			40.9	

道路土工断面数量計算書

盛土　　NO. 1

測点名称	区間距離	路体盛土　2.5m～4m未満　B2(2)			路体盛土　4m以上　B2(3)			備　考
		断 面 積	平均断面積	立　積	断 面 積	平均断面積	立　積	
NO.0								
NO.0　+ 10.0	10.000							
NO.1	10.000							
NO.1　+ 12.0	12.000							
BC.1	6.333							
SP.1	13.802							
NO.3	7.865							
EC.1	5.936							
NO.3　+ 15.0	9.064							
NO.4	5.000							
BC.2	15.979							
NO.5	4.021							
SP.2	9.523							
NO.6	10.477							
EC.2	3.066							
NO.6　+ 12.0	8.934							
NO.7	8.000							
BC.3	9.169							
NO.8	10.831							
SP.3	8.613							
NO.9	11.387							
EC.3	8.057							
NO.10	11.943							
BC.4	5.422							
NO.11	14.578							
NO.12	20.000							
SP.4	8.117							
NO.13	11.883							
NO.14	20.000							
EC.4	10.812							
NO.15	9.188							
NO.16	20.000							
NO.17	20.000							
NO.17　+ 9.0	9.000							
NO.18	11.000							
NO.19	20.000							
BC.5	9.717							
NO.20	10.283							
SP.5	19.741							
NO.21　+ 10.0	10.259							
NO.22	10.000							
EC.5	9.765							
NO.23	10.235							
NO.24	20.000							
NO.25	20.000							
BC.6	19.905							
NO.27	20.095							
小計	540.00							

道路土工断面数量計算書

盛土　　NO. 2

測点名称	区間距離	路体盛土　2.5m～4m未満　B2(2)			路体盛土　4m以上　B2(3)			備　考
		断 面 積	平均断面積	立　積	断 面 積	平均断面積	立　積	
SP.6	4.672							
NO.28	15.328							
EC.6	9.439							
NO.29	10.561							
NO.30	20.000							
NO.31	20.000							
NO.31　+ 6.0	6.000							
NO.32	14.000							
NO.32　+ 11.0	11.000							
NO.33	9.000							
BC.7	13.401							
NO.34	6.599							
SP.7	10.558							
NO.35	9.442							
EC.7	7.715							
NO.35　+ 14.0	6.285							
NO.36	6.000							
NO.37	20.000							
NO.38	20.000							
NO.39	20.000							
NO.40	20.000							
NO.41	20.000							
NO.42	20.000							
BC.8	9.723							
NO.43	10.277							
SP.8	8.009							
NO.44	11.991							
EC.8	6.295							
NO.45	13.705							
NO.45　+ 6.0	6.000							
BC.9	8.678							
NO.46	5.322							
SP.9	12.341							
NO.47	7.659							
EC.9	10.004							
NO.48	9.996							
合計	960.000							

道路土工断面数量計算書

盛土　　NO. 1

測点名称	区間距離	路肩盛土　左側　B3(L)			路肩盛土　右側　B3(R)			備　考
		断 面 積	平均断面積	立　積	断 面 積	平均断面積	立　積	
NO.0								
NO.0　+ 10.0	10.000							
NO.1	10.000							
NO.1　+ 12.0	12.000							
BC.1	6.333							
SP.1	13.802							
NO.3	7.865							
EC.1	5.936							
NO.3　+ 15.0	9.064							
NO.4	5.000							
BC.2	15.979							
NO.5	4.021							
SP.2	9.523							
NO.6	10.477							
EC.2	3.066							
NO.6　+ 12.0	8.934							
NO.7	8.000							
BC.3	9.169							
NO.8	10.831							
SP.3	8.613							
NO.9	11.387							
EC.3	8.057							
NO.10	11.943							
BC.4	5.422							
NO.11	14.578							
NO.12	20.000							
SP.4	8.117							
NO.13	11.883							
NO.14	20.000							
EC.4	10.812							
NO.15	9.188							
NO.16	20.000	0.1	0.05	1.0				
NO.17	20.000		0.05	1.0				
NO.17　+ 9.0	9.000							
NO.18	11.000							
NO.19	20.000							
BC.5	9.717							
NO.20	10.283							
SP.5	19.741	0.2	0.10	2.0	0.1	0.05	1.0	
NO.21　+ 10.0	10.259	0.2	0.20	2.1	0.1	0.10	1.0	
NO.22	10.000	0.2	0.20	2.0	0.1	0.10	1.0	
EC.5	9.765		0.10	1.0	0.1	0.10	1.0	
NO.23	10.235					0.05		
NO.24	20.000							
NO.25	20.000							
BC.6	19.905							
NO.27	20.095							
小計	540.00			7.1			4.0	

道路土工断面数量計算書

盛土

NO. 2

測点名称	区間距離	路肩盛土 左側 B3(L)			路肩盛土 右側 B3(R)			備 考
		断 面 積	平均断面積	立 積	断 面 積	平均断面積	立 積	
SP.6	4.672							
NO.28	15.328							
EC.6	9.439							
NO.29	10.561							
NO.30	20.000	0.1	0.05	1.0	0.1	0.05	1.0	
NO.31	20.000	0.2	0.15	3.0	0.2	0.15	3.0	
NO.31 + 6.0	6.000	0.2	0.20	1.2		0.10	0.6	
NO.32	14.000	0.2	0.20	2.8				
NO.32 + 11.0	11.000	0.1	0.15	1.7				
NO.33	9.000	0.1	0.10	0.9				
BC.7	13.401		0.05	0.7				
NO.34	6.599							
SP.7	10.558							
NO.35	9.442							
EC.7	7.715				0.1	0.05	0.4	
NO.35 + 14.0	6.285				0.1	0.10	0.6	
NO.36	6.000					0.05	0.3	
NO.37	20.000							
NO.38	20.000							
NO.39	20.000							
NO.40	20.000							
NO.41	20.000							
NO.42	20.000							
BC.8	9.723							
NO.43	10.277							
SP.8	8.009							
NO.44	11.991							
EC.8	6.295							
NO.45	13.705							
NO.45 + 6.0	6.000							
BC.9	8.678							
NO.46	5.322							
SP.9	12.341							
NO.47	7.659							
EC.9	10.004							
NO.48	9.996							
合計	960.000			18.4			9.9	

道路土工断面数量計算書

盛土　　NO. 1

測点名称	区間距離	埋土盛土　左側　B4(L)			埋土盛土　右側　B4(R)			備　考
		断 面 積	平均断面積	立　積	断 面 積	平均断面積	立　積	
NO.0								
NO.0　+ 10.0	10.000							
NO.1	10.000				0.1	0.05	0.5	
NO.1　+ 12.0	12.000				0.1	0.10	1.2	
BC.1	6.333					0.05	0.3	
SP.1	13.802							
NO.3	7.865				0.1	0.05	0.4	
EC.1	5.936				0.2	0.15	0.9	
NO.3　+ 15.0	9.064					0.10	0.9	
NO.4	5.000							
BC.2	15.979							
NO.5	4.021							
SP.2	9.523							
NO.6	10.477							
EC.2	3.066							
NO.6　+ 12.0	8.934							
NO.7	8.000							
BC.3	9.169							
NO.8	10.831							
SP.3	8.613							
NO.9	11.387							
EC.3	8.057	0.2	0.10	0.8				
NO.10	11.943	0.4	0.30	3.6				
BC.4	5.422		0.20	1.1				
NO.11	14.578							
NO.12	20.000	0.1	0.05	1.0				
SP.4	8.117		0.05	0.4				
NO.13	11.883							
NO.14	20.000							
EC.4	10.812	0.1	0.05	0.5				
NO.15	9.188	0.1	0.10	0.9				
NO.16	20.000		0.05	1.0	0.2	0.10	2.0	
NO.17	20.000				0.2	0.20	4.0	
NO.17　+ 9.0	9.000				0.1	0.15	1.4	
NO.18	11.000				0.1	0.10	1.1	
NO.19	20.000					0.05	1.0	
BC.5	9.717							
NO.20	10.283							
SP.5	19.741							
NO.21　+ 10.0	10.259							
NO.22	10.000							
EC.5	9.765							
NO.23	10.235							
NO.24	20.000							
NO.25	20.000							
BC.6	19.905							
NO.27	20.095							
小計	540.00						3.5	

道路土工断面数量計算書

盛土

NO. 2

測点名称	区間距離	埋土盛土　左側　B4(L)			埋土盛土　右側　B4(R)			備　考
		断 面 積	平均断面積	立　積	断 面 積	平均断面積	立　積	
SP.6	4.672							
NO.28	15.328							
EC.6	9.439							
NO.29	10.561							
NO.30	20.000							
NO.31	20.000							
NO.31　+ 6.0	6.000							
NO.32	14.000							
NO.32　+ 11.0	11.000							
NO.33	9.000							
BC.7	13.401							
NO.34	6.599				0.3	0.15	1.0	
SP.7	10.558				0.1	0.20	2.1	
NO.35	9.442					0.05	0.5	
EC.7	7.715				0.4	0.20	1.5	
NO.35　+ 14.0	6.285					0.20	1.3	
NO.36	6.000							
NO.37	20.000							
NO.38	20.000							
NO.39	20.000							
NO.40	20.000							
NO.41	20.000							
NO.42	20.000							
BC.8	9.723							
NO.43	10.277							
SP.8	8.009							
NO.44	11.991							
EC.8	6.295							
NO.45	13.705							
NO.45　+ 6.0	6.000							
BC.9	8.678							
NO.46	5.322							
SP.9	12.341							
NO.47	7.659							
EC.9	10.004							
NO.48	9.996							
合計	960.000						9.9	

道路土工断面数量計算書

法面整形　　NO. 1

測点名称	区間距離	切土法面整形　土砂(片切)　左			切土法面整形　土砂(片切)　右			備　考
		長　さ	平均長	面　積	長　さ	平均長	面　積	
NO.0								
NO.0　+ 10.0	10.000							
NO.1	10.000							
NO.1　+ 12.0	12.000							
BC.1	6.333							
SP.1	13.802							
NO.3	7.865							
EC.1	5.936							
NO.3　+ 15.0	9.064							
NO.4	5.000							
BC.2	15.979							
NO.5	4.021							
SP.2	9.523							
NO.6	10.477							
EC.2	3.066							
NO.6　+ 12.0	8.934							
NO.7	8.000							
BC.3	9.169							
NO.8	10.831							
SP.3	8.613							
NO.9	11.387							
EC.3	8.057							
NO.10	11.943							
BC.4	5.422							
NO.11	14.578							
NO.12	20.000							
SP.4	8.117							
NO.13	11.883							
NO.14	20.000							
EC.4	10.812							
NO.15	9.188							
NO.16	20.000							
NO.17	20.000							
NO.17　+ 9.0	9.000							
NO.18	11.000							
NO.19	20.000							
BC.5	9.717							
NO.20	10.283							
SP.5	19.741							
NO.21　+ 10.0	10.259							
NO.22	10.000							
EC.5	9.765							
NO.23	10.235							
NO.24	20.000							
NO.25	20.000							
BC.6	19.905							
NO.27	20.095							
小計	540.00							

道路土工断面数量計算書

法面整形

NO. 2

測点名称	区間距離	切土法面整形　土砂(片切)　左			切土法面整形　土砂(片切)　右			備　考
		長　さ	平均長	面　積	長　さ	平均長	面　積	
SP.6	4.672							
NO.28	15.328							
EC.6	9.439							
NO.29	10.561							
NO.30	20.000							
NO.31	20.000							
NO.31　+ 6.0	6.000							
NO.32	14.000							
NO.32　+ 11.0	11.000							
NO.33	9.000							
BC.7	13.401							
NO.34	6.599							
SP.7	10.558							
NO.35	9.442							
EC.7	7.715							
NO.35　+ 14.0	6.285							
NO.36	6.000							
NO.37	20.000							
NO.38	20.000							
NO.39	20.000							
NO.40	20.000							
NO.41	20.000							
NO.42	20.000							
BC.8	9.723							
NO.43	10.277							
SP.8	8.009							
NO.44	11.991							
EC.8	6.295							
NO.45	13.705							
NO.45　+ 6.0	6.000							
BC.9	8.678							
NO.46	5.322							
SP.9	12.341							
NO.47	7.659							
EC.9	10.004							
NO.48	9.996							
合計	960.000							

道路土工断面数量計算書

法面整形　　NO. 1

測点名称	区間距離	切土法面整形　土砂(オープン)　左			切土法面整形　土砂(オープン)　右			備　考
		長　さ	平均長	面　積	長　さ	平均長	面　積	
NO.0								
NO.0　+ 10.0	10.000							
NO.1	10.000							
NO.1　+ 12.0	12.000							
BC.1	6.333							
SP.1	13.802							
NO.3	7.865							
EC.1	5.936							
NO.3　+ 15.0	9.064							
NO.4	5.000							
BC.2	15.979							
NO.5	4.021							
SP.2	9.523							
NO.6	10.477							
EC.2	3.066							
NO.6　+ 12.0	8.934							
NO.7	8.000							
BC.3	9.169							
NO.8	10.831							
SP.3	8.613							
NO.9	11.387							
EC.3	8.057							
NO.10	11.943							
BC.4	5.422							
NO.11	14.578							
NO.12	20.000							
SP.4	8.117							
NO.13	11.883							
NO.14	20.000							
EC.4	10.812							
NO.15	9.188							
NO.16	20.000							
NO.17	20.000							
NO.17　+ 9.0	9.000	0.8	0.40	3.6				
NO.18	11.000		0.40	4.4				
NO.19	20.000	1.6	0.80	16.0				
BC.5	9.717	0.3	0.95	9.2	0.6	0.30	2.9	
NO.20	10.283		0.15	1.5		0.30	3.1	
SP.5	19.741							
NO.21　+ 10.0	10.259							
NO.22	10.000							
EC.5	9.765							
NO.23	10.235							
NO.24	20.000							
NO.25	20.000							
BC.6	19.905							
NO.27	20.095							
小計	540.00			34.7			6.0	

道路土工断面数量計算書

法面整形

NO. 2

測点名称	区間距離	切土法面整形　土砂(オープン)　左			切土法面整形　土砂(オープン)　右			備　考
		長　さ	平均長	面　積	長　さ	平均長	面　積	
SP.6	4.672							
NO.28	15.328							
EC.6	9.439							
NO.29	10.561							
NO.30	20.000							
NO.31	20.000							
NO.31　+ 6.0	6.000							
NO.32	14.000	1.3	0.65	9.1				
NO.32　+ 11.0	11.000		0.65	7.2				
NO.33	9.000							
BC.7	13.401							
NO.34	6.599							
SP.7	10.558							
NO.35	9.442							
EC.7	7.715							
NO.35　+ 14.0	6.285							
NO.36	6.000	1.2	0.60	3.6	1.3	0.65	3.9	
NO.37	20.000		0.60	12.0		0.65	13.0	
NO.38	20.000							
NO.39	20.000							
NO.40	20.000							
NO.41	20.000							
NO.42	20.000							
BC.8	9.723							
NO.43	10.277							
SP.8	8.009							
NO.44	11.991							
EC.8	6.295							
NO.45	13.705							
NO.45　+ 6.0	6.000							
BC.9	8.678							
NO.46	5.322							
SP.9	12.341							
NO.47	7.659							
EC.9	10.004							
NO.48	9.996							
合計	960.000			66.6			22.9	

道路土工断面数量計算書

法面整形　　NO. 1

測点名称	区間距離	盛土法面整形 左			盛土法面整形 右			備　考
		長　さ	平均長	面　積	長　さ	平均長	面　積	
NO.0								
NO.0　+ 10.0	10.000							
NO.1	10.000							
NO.1　+ 12.0	12.000							
BC.1	6.333							
SP.1	13.802							
NO.3	7.865							
EC.1	5.936							
NO.3　+ 15.0	9.064							
NO.4	5.000							
BC.2	15.979							
NO.5	4.021							
SP.2	9.523							
NO.6	10.477							
EC.2	3.066							
NO.6　+ 12.0	8.934							
NO.7	8.000							
BC.3	9.169							
NO.8	10.831							
SP.3	8.613							
NO.9	11.387							
EC.3	8.057							
NO.10	11.943							
BC.4	5.422							
NO.11	14.578							
NO.12	20.000							
SP.4	8.117							
NO.13	11.883							
NO.14	20.000							
EC.4	10.812							
NO.15	9.188							
NO.16	20.000	3.1	1.55	31.0				
NO.17	20.000		1.55	31.0				
NO.17　+ 9.0	9.000							
NO.18	11.000							
NO.19	20.000							
BC.5	9.717							
NO.20	10.283							
SP.5	19.741							
NO.21　+ 10.0	10.259							
NO.22	10.000							
EC.5	9.765							
NO.23	10.235							
NO.24	20.000							
NO.25	20.000							
BC.6	19.905							
NO.27	20.095							
小計	540.00							

道路土工断面数量計算書

法面整形

NO. 2

測点名称	区間距離	盛土法面整形 左			盛土法面整形 右			備　考
		長　さ	平均長	面　積	長　さ	平均長	面　積	
SP.6	4.672							
NO.28	15.328							
EC.6	9.439							
NO.29	10.561							
NO.30	20.000							
NO.31	20.000							
NO.31　+ 6.0	6.000	2.3	1.15	6.9				
NO.32	14.000	3.5	2.90	40.6				
NO.32　+ 11.0	11.000		1.75	19.3				
NO.33	9.000							
BC.7	13.401							
NO.34	6.599							
SP.7	10.558							
NO.35	9.442							
EC.7	7.715				1.5	0.75	5.8	
NO.35　+ 14.0	6.285				1.2	1.35	8.5	
NO.36	6.000					0.60	3.6	
NO.37	20.000							
NO.38	20.000							
NO.39	20.000							
NO.40	20.000							
NO.41	20.000							
NO.42	20.000							
BC.8	9.723							
NO.43	10.277							
SP.8	8.009							
NO.44	11.991							
EC.8	6.295							
NO.45	13.705							
NO.45　+ 6.0	6.000							
BC.9	8.678							
NO.46	5.322							
SP.9	12.341							
NO.47	7.659							
EC.9	10.004							
NO.48	9.996							
合計	960.000			66.8			17.9	

道路土工断面数量計算書

表土はぎとり

NO. 1

測点名称	区間距離	表土はぎとり C1						備　考
		断　面	平均断面	立　積				
NO.0								
NO.0　+ 10.0	10.000							
NO.1	10.000							
NO.1　+ 12.0	12.000							
BC.1	6.333							
SP.1	13.802							
NO.3	7.865							
EC.1	5.936							
NO.3　+ 15.0	9.064							
NO.4	5.000							
BC.2	15.979							
NO.5	4.021							
SP.2	9.523							
NO.6	10.477							
EC.2	3.066							
NO.6　+ 12.0	8.934							
NO.7	8.000							
BC.3	9.169							
NO.8	10.831							
SP.3	8.613							
NO.9	11.387							
EC.3	8.057							
NO.10	11.943							
BC.4	5.422							
NO.11	14.578							
NO.12	20.000							
SP.4	8.117							
NO.13	11.883							
NO.14	20.000							
EC.4	10.812							
NO.15	9.188							
NO.16	20.000							
NO.17	20.000							
NO.17　+ 9.0	9.000							
NO.18	11.000							
NO.19	20.000							
BC.5	9.717							
NO.20	10.283							
SP.5	19.741							
NO.21　+ 10.0	10.259							
NO.22	10.000							
EC.5	9.765							
NO.23	10.235							
NO.24	20.000							
NO.25	20.000							
BC.6	19.905							
NO.27	20.095							
小計	540.00							

道路土工断面数量計算書

表土はぎとり

NO. 2

測点名称	区間距離	表土はぎとり C1						備　考
		断　面	平均断面	立　積				
SP.6	4.672							
NO.28	15.328							
EC.6	9.439							
NO.29	10.561							
NO.30	20.000							
NO.31	20.000							
NO.31　+ 6.0	6.000							
NO.32	14.000							
NO.32　+ 11.0	11.000							
NO.33	9.000							
BC.7	13.401							
NO.34	6.599							
SP.7	10.558							
NO.35	9.442							
EC.7	7.715	0.9	0.45	3.5				
NO.35　+ 14.0	6.285		0.45	2.8				
NO.36	6.000							
NO.37	20.000							
NO.38	20.000							
NO.39	20.000							
NO.40	20.000							
NO.41	20.000							
NO.42	20.000							
BC.8	9.723							
NO.43	10.277							
SP.8	8.009							
NO.44	11.991							
EC.8	6.295							
NO.45	13.705							
NO.45　+ 6.0	6.000							
BC.9	8.678							
NO.46	5.322							
SP.9	12.341							
NO.47	7.659							
EC.9	10.004							
NO.48	9.996							
合計	955.328			6.3				

埋土盛土単位数量計算書

NO.34+5(右)

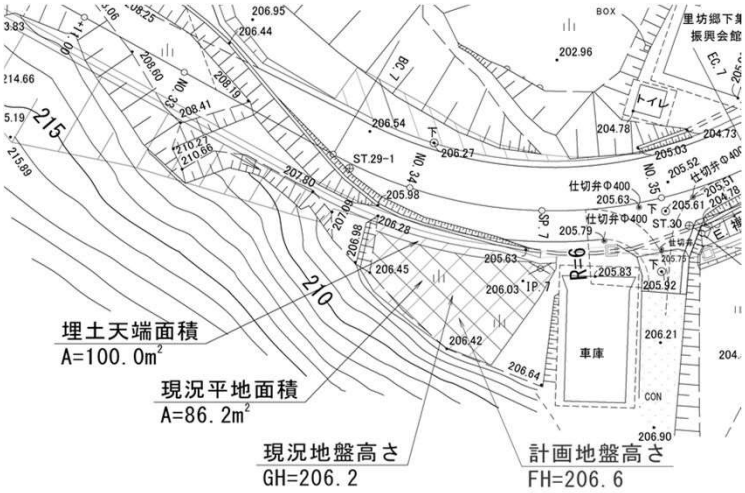

V=(100.0+86.2)/2×(206.6−206.2)= 37.2 m2

法 面 工 数 量 集 計 表

名　　称	規　格	単位	数　　量	備　　考
切土法面工	植生マット工	m2	325.0	
盛土法面工	人工張芝	m2	1280.5	

法面工断面数量計算書

切土法面　　NO. 1

測点名称	区間距離	切土法面工　左			切土法面工　右			備　考
		長　さ	平均長	面　積	長　さ	平均長	面　積	
NO.0								
NO.0　+ 10.0	10.000							
NO.1	10.000							
NO.1　+ 12.0	12.000							
BC.1	6.333							
SP.1	13.802							
NO.3	7.865							
EC.1	5.936							
NO.3　+ 15.0	9.064							
NO.4	5.000							
BC.2	15.979							
NO.5	4.021							
SP.2	9.523							
NO.6	10.477							
EC.2	3.066							
NO.6　+ 12.0	8.934							
NO.7	8.000							
BC.3	9.169							
NO.8	10.831							
SP.3	8.613							
NO.9	11.387							
EC.3	8.057							
NO.10	11.943							
BC.4	5.422							
NO.11	14.578							
NO.12	20.000							
SP.4	8.117							
NO.13	11.883							
NO.14	20.000							
EC.4	10.812							
NO.15	9.188							
NO.16	20.000							
NO.17	20.000							
NO.17　+ 9.0	9.000							
NO.18	11.000							
NO.19	20.000							
BC.5	9.717							
NO.20	10.283							
SP.5	19.741							
NO.21　+ 10.0	10.259							
NO.22	10.000							
EC.5	9.765				3.6	1.80	17.6	
NO.23	10.235					1.80	18.4	
NO.24	20.000							
NO.25	20.000							
BC.6	19.905							
NO.27	20.095							
小計	540.00						36.0	

法面工断面数量計算書

切土法面

NO. 2

測点名称	区間距離	切土法面工 左			切土法面工 右			備　考
		長　さ	平均長	面　積	長　さ	平均長	面　積	
SP.6	4.672							
NO.28	15.328							
EC.6	9.439							
NO.29	10.561							
NO.30	20.000							
NO.31	20.000							
NO.31　+ 6.0	6.000							
NO.32	14.000	1.3	0.65	9.1	5.8	2.90	40.6	
NO.32　+ 11.0	11.000		0.65	7.2	10.0	7.90	86.9	
NO.33	9.000				7.2	8.60	77.4	
BC.7	13.401				1.7	4.45	59.6	
NO.34	6.599					0.85	5.6	
SP.7	10.558							
NO.35	9.442							
EC.7	7.715							
NO.35　+ 14.0	6.285							
NO.36	6.000	0.2	0.10	0.6				
NO.37	20.000		0.10	2.0				
NO.38	20.000							
NO.39	20.000							
NO.40	20.000							
NO.41	20.000							
NO.42	20.000							
BC.8	9.723							
NO.43	10.277							
SP.8	8.009							
NO.44	11.991							
EC.8	6.295							
NO.45	13.705							
NO.45　+ 6.0	6.000							
BC.9	8.678							
NO.46	5.322							
SP.9	12.341							
NO.47	7.659							
EC.9	10.004							
NO.48	9.996							
合計	960.000			18.9			306.1	

法面工断面数量計算書

盛土法面　　NO. 1

測点名称	区間距離	盛土法面工　左			盛土法面工　右			備　考
		長　さ	平均長	面　積	長　さ	平均長	面　積	
NO.0								
NO.0　+ 10.0	10.000							
NO.1	10.000							
NO.1　+ 12.0	12.000							
BC.1	6.333							
SP.1	13.802							
NO.3	7.865							
EC.1	5.936							
NO.3　+ 15.0	9.064							
NO.4	5.000							
BC.2	15.979							
NO.5	4.021							
SP.2	9.523							
NO.6	10.477							
EC.2	3.066							
NO.6　+ 12.0	8.934							
NO.7	8.000							
BC.3	9.169							
NO.8	10.831							
SP.3	8.613							
NO.9	11.387							
EC.3	8.057							
NO.10	11.943							
BC.4	5.422							
NO.11	14.578							
NO.12	20.000							
SP.4	8.117							
NO.13	11.883							
NO.14	20.000							
EC.4	10.812							
NO.15	9.188							
NO.16	20.000	2.0	1.00	20.0				
NO.17	20.000		1.00	20.0				
NO.17　+ 9.0	9.000							
NO.18	11.000							
NO.19	20.000							
BC.5	9.717							
NO.20	10.283							
SP.5	19.741	2.2	1.10	21.7	7.1	3.55	70.1	
NO.21　+ 10.0	10.259	0.8	1.50	15.4	11.5	9.30	95.4	
NO.22	10.000		0.40	4.0	10.0	10.75	107.5	
EC.5	9.765				13.3	11.65	113.8	
NO.23	10.235					6.65	68.1	
NO.24	20.000							
NO.25	20.000							
BC.6	19.905							
NO.27	20.095							
小計	540.00			41.1			454.9	

法面工断面数量計算書

盛土法面　　NO. 2

測点名称	区間距離	盛土法面工　左			盛土法面工　右			備　考
		長　さ	平均長	面　積	長　さ	平均長	面　積	
SP.6	4.672							
NO.28	15.328							
EC.6	9.439							
NO.29	10.561							
NO.30	20.000	6.8	3.40	68.0				
NO.31	20.000	14.2	10.50	210.0				
NO.31　+ 6.0	6.000	13.8	14.00	84.0				
NO.32	14.000	10.7	12.25	171.5				
NO.32　+ 11.0	11.000	11.7	11.20	123.2				
NO.33	9.000	6.1	8.90	80.1				
BC.7	13.401		3.05	40.9				
NO.34	6.599							
SP.7	10.558							
NO.35	9.442							
EC.7	7.715				0.8	0.40	3.1	
NO.35　+ 14.0	6.285				0.2	0.50	3.1	
NO.36	6.000					0.10	0.6	
NO.37	20.000							
NO.38	20.000							
NO.39	20.000							
NO.40	20.000							
NO.41	20.000							
NO.42	20.000							
BC.8	9.723							
NO.43	10.277							
SP.8	8.009							
NO.44	11.991							
EC.8	6.295							
NO.45	13.705							
NO.45　+ 6.0	6.000							
BC.9	8.678							
NO.46	5.322							
SP.9	12.341							
NO.47	7.659							
EC.9	10.004							
NO.48	9.996							
合計	960.000			818.8			461.7	

石・ブロック積工 数 量 集 計 表

名　称	規　格	単位	数　量	備　考
ブロック積工				
作業土工				
床 掘	土砂、	m3	50.1	
埋 戻	土砂、幅1m未満	m3	25.3	
残 土	土砂	m3	22.0	
基面整正		m2	22.6	
ブロック積工				
ブロック基礎	1号	m3	3.6	1:0.5 B=550　H=330
ブロック基礎	2号	m3		1:0.4 B=520　H=270
ブロック基礎	3号	m3	0.2	1:0.3 B=530　H=270
3号ブロック積	控 35 cm	m2	55.5	延長25.5m
裏込コンクリート	厚さ150	m3	9.1	
5号ブロック積	控 35 cm	m2	16.1	延長5.3m
裏込コンクリート	厚さ150	m3	2.5	
6号ブロック積	控 35 cm	m2	7.7	延長3.9m
裏込コンクリート	厚さ100	m3	0.8	
裏込砕石	RC-40	m3	27.8	
天端コンクリート	1号	m3	2.5	1:0.5 W=950　t=100
天端コンクリート	3号	m3		1:0.4 W=950　t=100
天端コンクリート	4号	m3	0.4	1:0.5 W=860　t=100
天端コンクリート	5号	m3	0.1	1:0.3 W=760　t=100
目地材		m2	3.2	
水抜きパイプ		m	14.2	
小口止工				
5号コンクリート	小型構造物σck=18N/mm2	m3	1.5	
型　枠	小型構造物	m2	6.5	

6号コンクリート	小型構造物σck=18N/mm2	m3	0.8	
型　　枠	小型構造物	m2	3.6	

作業土工　集 計 表

工　種	床　掘 (m3)			埋　戻 (m3)				基面整正	備　考
	オープン掘削			D					
	土砂								
ブロック積擁壁	50.1			25.3				22.6	ブロック積擁壁工 集計表より
合　　計	50.1			25.3					
					Σ＝	25.3			
					換算埋戻土量 (1/0.9)				
					25.3×	(1/0.9)	= 28.1		

残土数量

土砂 ＝ 50.1 － 28.1 ＝ 22.0 m3

ブロック積擁壁 数量集計表

	規格寸法	単位	1 号	2 号	3 号	4 号	5 号	6 号	合　計
延　長		m	36.00	47.80	25.50	24.28	5.30	3.90	34.70
ブロック	控 35 ㎝	m2	122.92	60.60	55.45	53.40	16.11	7.73	79.29
裏込コンクリート		m3	19.64	6.92	9.12	8.77	2.52	0.80	12.44
裏込砕石	RC-40 t=100	m3	51.09	15.98	19.01	18.46	6.68	2.15	27.84
天端コンクリート	1号	m3	33.5	—	2.5	18.4	—	—	2.50
〃	3号	m3	—	47.8	—	—	—	—	
〃	4号	m3	2.5	—	—	5.9	0.4	—	0.45
〃	5号	m3	—	—	—	—	—	0.1	0.09
ブロック基礎	1号	m3	33.7	—	3.3	21.7	0.3	—	3.59
〃	2号	m3	—	47.5	—	—	—	—	
〃	3号	m3	—	—	—	—	—	0.2	0.16
目地材		m2	7.3	4.17	3.19	3.25	—	—	3.19
水抜きパイプ		m	34.7	15.2	7.3	6.4	5.0	1.9	14.20
小口止工									
	5号 コンクリート	m3	—	—	—	—	1.52		1.52
	型　　枠	m2	—	—	—	—	6.5		6.5
	6号 コンクリート	m3	—	—	—	—		0.8	0.8
	型　　枠	m2	—	—	—	—		3.6	3.6
床　掘		m3	43.8	52.3	30.6	21.6	16.3	3.2	50.07
埋　戻		m3	30.3	33.3	20.4	13.9	4.5	0.4	25.26
基面整正		m2			19.10		2.20	1.30	22.60

3号ブロック積擁壁

数 量 計 算 書

名 称	計 算 式	単位	数 量
延 長	勾配 1: 0.50	m	25.50
ブロック	数量計算書より	m^2	55.45
裏込ｺﾝｸﾘｰﾄ	数量計算書より	m^3	9.12
裏込砕石	数量計算書より	m^3	19.01
天端コンクリート	1号（PCガードレール基礎区間）	m	25.5
		m^3	2.5
ブロック基礎	1号	m	25.5
		m^3	3.3
目 地 材	1.87+1.32	m2	3.19
水抜パイプ	25.50 ／ 2.0 ＝ 13		
	0.56 × 13	m	7.3
床 堀	25.5×1.2	m^3	30.6
埋 戻	25.5×0.8	m^3	20.4
基面整正	25.5×0.75	m2	19.1

3号ブロック積擁壁

数 量 計 算 書

測　点	単距離	ブ ロ ッ ク			裏込コンクリート			裏込砕石		
		長　さ	平均長さ	面　積	断 面 積	平均断面	立　積	断 面 積	平均断面	立　積
NO.23 ＋19.5	0.00	0.34			0.08			0.00		
NO.24	0.50	0.56	0.450	0.23	0.12	0.100	0.05	0.07	0.035	0.02
NO.24 ＋2.0	2.00	2.46	1.510	3.02	0.40	0.260	0.52	0.84	0.455	0.91
NO.24 ＋9.4	7.36	3.24	2.850	20.98	0.52	0.460	3.39	1.24	1.040	7.65
NO.25	10.64	1.68	2.460	26.17	0.28	0.400	4.26	0.49	0.865	9.20
NO.25 ＋5.0	5.00	0.34	1.010	5.05	0.08	0.180	0.90	0.00	0.245	1.23
合　計	25.500			55.45			9.12			19.01

5号ブロック積擁壁

数 量 計 算 書

名 称	計 算 式	単位	数 量
延 長	勾配 1: 0.50	m	5.00
ブロック	数量計算書より	m^2	16.11
裏込ｺﾝｸﾘｰﾄ	数量計算書より	m^3	2.52
裏込砕石	数量計算書より	m^3	6.68
天端コンクリート	4号	m	5.0
		m^3	0.4
ブロック基礎	1号	m	2.9
		m^3	0.27
目 地 材		m2	―
水抜パイプ	16.11 ／ 2.0 ＝ 9		
	0.56 × 9	m	5.0
小口止工			
コンクリート	展開図より	m^3	1.52
型 枠	展開図より	m2	6.5
床 堀	数量計算書より	m^3	16.3
埋 戻	数量計算書より	m^3	4.5
基面整正	2.9×0.75	m2	2.2

5号ブロック積擁壁

数 量 計 算 書

測 点	単距離	ブ ロ ッ ク			裏込コンクリート			裏込砕石		
		長 さ	平均長さ	面 積	断 面 積	平均断面	立 積	断 面 積	平均断面	立 積
NO.35 +17.9	0.00	0.00			0.00			0.00		
NO.36	2.10	4.08	2.040	4.28	0.64	0.320	0.67	1.75	0.875	1.84
NO.36 + 1.1	1.10	4.08	4.080	4.49	0.64	0.640	0.70	1.75	1.750	1.93
NO.36 + 2.9	1.80	4.08	4.080	7.34	0.64	0.640	1.15	1.48	1.615	2.91
合 計	5.000			16.11			2.52			6.68

5号ブロック積擁壁

数 量 計 算 書

測　点	単距離	床　掘			埋　戻					
		断 面 積	平均断面	立　積	断 面 積	平均断面	立　積			
NO.35 +17.9	0.00	0.0			0.0					
NO.36	2.10	5.5	2.75	5.78	1.7	0.85	1.79			
NO.36 + 1.1	1.10	2.5	4.00	4.40	0.7	1.20	1.32			
NO.36 + 2.9	1.80	3.2	2.85	5.13	0.6	0.65	1.17			
NO36 + 3.2	0.30	3.2	3.20	0.96	0.6	0.60	0.18			
合　計	5.300			16.27			4.46			

6号ブロック積擁壁

数 量 計 算 書

名 称	計 算 式	単位	数 量
延 長	勾配 1: 0.30	m	3.60
ブロック	数量計算書より	m^2	7.73
裏込ｺﾝｸﾘｰﾄ	数量計算書より	m^3	0.80
裏込砕石	数量計算書より	m^3	2.15
天端コンクリート	5号	m	3.6
		m^3	0.1
ブロック基礎	3号	m	1.7
		m^3	0.2
目 地 材		m2	―
水抜パイプ	7.73 ／ 2.0 ＝ 4		
	0.47 × 4	m	1.9
小口止工			
コンクリート		m^3	0.78
型 枠		m^3	3.6
床 堀	2.0×1.6	m^3	3.2
埋 戻	2.0×0.2	m^3	0.4
基面整正	1.7×0.75	m2	1.3

6号ブロック積擁壁

数 量 計 算 書

測 点	単距離	ブ ロ ッ ク			裏込コンクリート			裏込砕石		
		長 さ	平均長さ	面 積	断 面 積	平均断面	立 積	断 面 積	平均断面	立 積
NO.36 +0.0	0.00	0.00			0.00			0.00		
NO.36 +0.0（A）	1.90	2.92	1.460	2.77	0.30	0.150	0.29	0.81	0.405	0.77
NO.36 +0.0（B）	1.70	2.92	2.920	4.96	0.30	0.300	0.51	0.81	0.810	1.38
合 計	3.600			7.73			0.80			2.15

天端コンクリート数量計算書

1号

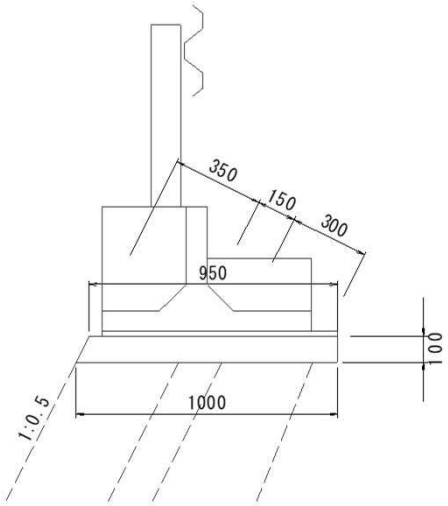

延　長　L=10.00m

名　称	規　格	算　　式	単位当り数　量	延　長	数　量
コンクリート	σck=18N/㎜^{2}	(0.950＋1.000)/2×0.100	0.0980	10.00	0.980 m3
型　　枠		標準設計より	0.212	10.00	2.12 m2
目 地 材	t=10mm	(0.950＋1.000)/2×0.100	0.098	1.00	0.10 m2

天端コンクリート数量計算書

3号

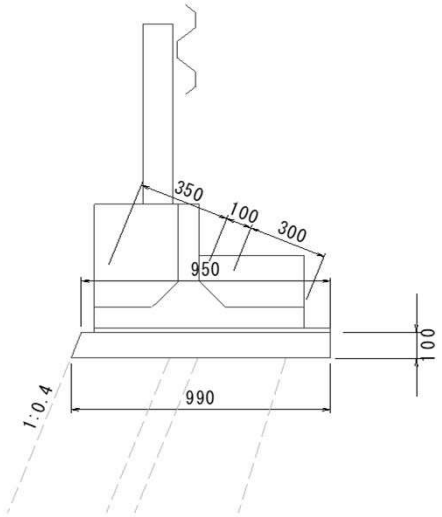

延　長　L=10.00m

名　称	規　格	算　　式	単位当り数　量	延　長	数　量
コンクリート	σck=18N/mm²	(0.950＋0.990)/2×0.100	0.0970	10.00	0.970 m3
型　　枠		標準設計より	0.208	10.00	2.08 m2
目 地 材	t=10mm	(0.950＋0.990)/2×0.100	0.097	1.00	0.10 m2

天端コンクリート数量計算書

4号

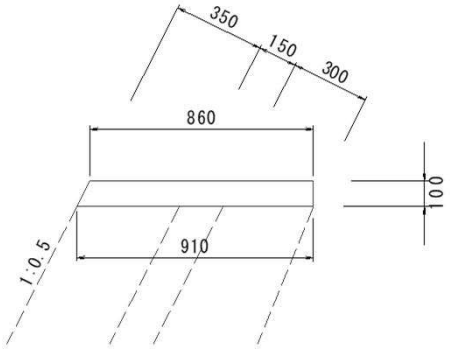

延　長　L=10.00m

名　称	規　格	算　　式	単位当り数　量	延　長	数　量
コンクリート	σck=18N/㎜^{2}	(0.860＋0.910)/2×0.100	0.0890	10.00	0.890 m3
型　　枠		標準設計より	0.212	10.00	2.12 m2
目 地 材	t=10mm	(0.860＋0.910)/2×0.100	0.089	1.00	0.09 m2

天端コンクリート数量計算書

5号

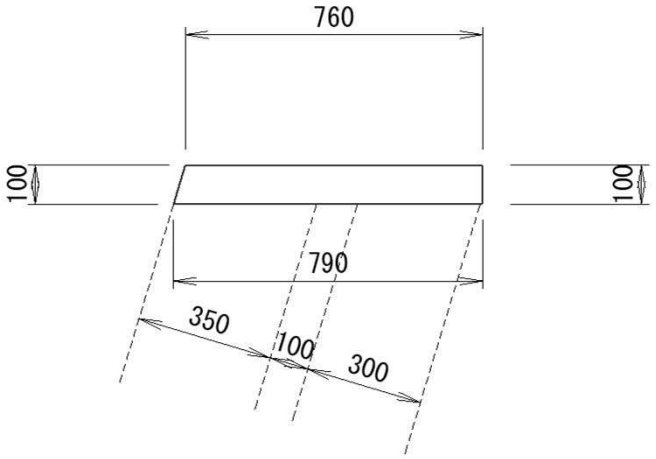

延　長　L=10.00m

名　称	規　格	算　　式	単位当り数　量	延　長	数　量
コンクリート	σck=18N/㎜^{2}	(0.860＋0.910)/2×0.100	0.0890	10.00	0.890 m3
型　　枠		標準設計より	0.212	10.00	2.12 m2
目 地 材	t=10mm	(0.860＋0.910)/2×0.100	0.089	1.00	0.09 m2

ブロック基礎数量計算書

1 号

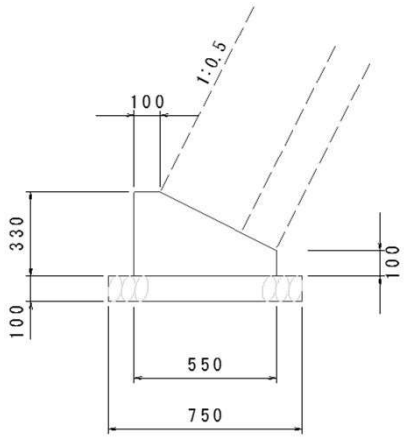

延　長　L=10.00m

名　称	規　格	算　　式	単位当り数　量	0	数　量
コンクリート	σck=18N/mm²	標準設計より	0.130	0.00	
型　　枠		標準設計より	0.430	10.00	4.30 m2
基礎砕石	RC-40 t=100		0.750	10.00	7.50 m2
目 地 材	t=10mm		0.130	1.00	0.13 m2
基面整正			0.75	10.00	7.5 m2

ブロック基礎数量計算書

3号

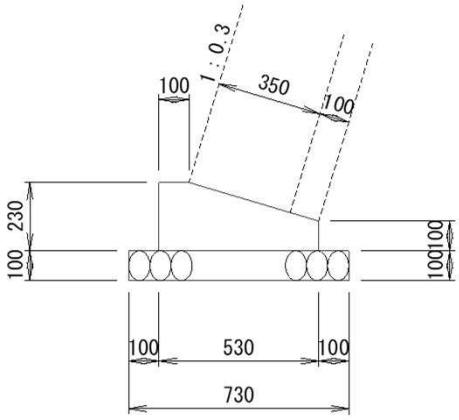

延　長　L=10.00m

名　称	規　格	算　　式	単位当り数　量	延　長	数　量
コンクリート	σck=18N/mm²	標準設計より	0.094	10.00	0.94 m3
型　枠		標準設計より	0.330	10.00	3.30 m2
基礎砕石	RC-40 t=100		0.730	10.00	7.30 m2
目 地 材	t=10mm		0.090	1.00	0.09 m2
基面整正			0.73	10.00	7.3 m2

5号 ブロック積小口止工数量計算書

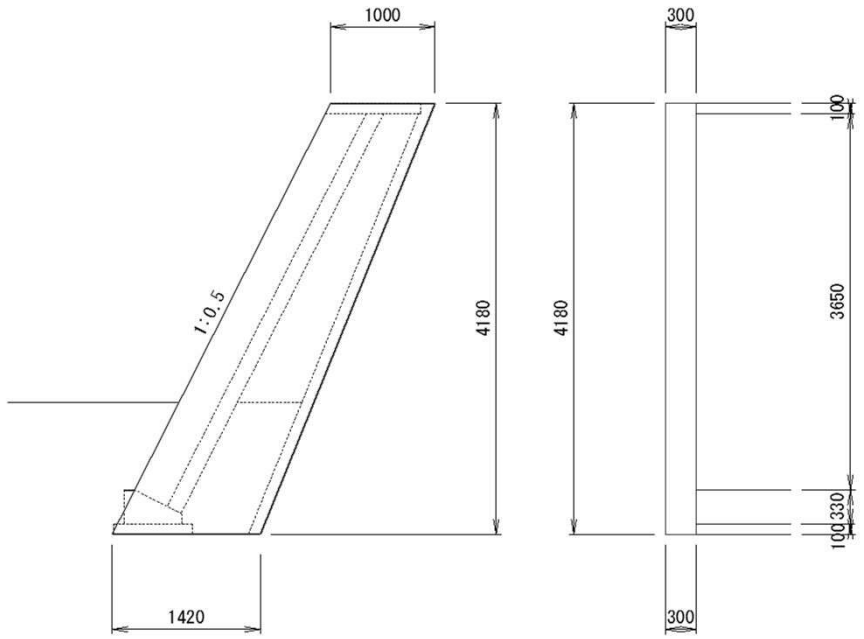

延　長　　L=1.00m

名　称	規　格	算　　式	単位当り数　量	延　長	数　量
コンクリート	σck=18N/mm²	(1.0+1.42)×1/2×4.18×0.30	1.5173	1.00	1.517 m3
型　枠		(1.0+1.42)×1/2×4.18+4.18*1.118*0.3	6.460	1.00	6.46 m2

6号 ブロック積小口止工数量計算書

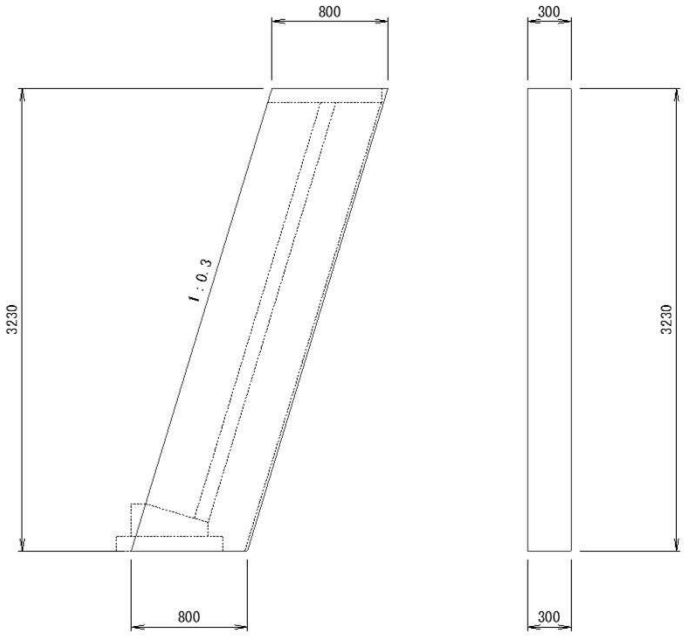

延　長　L=1.00m

名　称	規　格	算　式	単位当り数　量	延　長	数　量
コンクリート	σck=18N/㎜^{2}	0.80×3.23×0.30	0.7752	1.00	0.775 m3
型　枠		0.8×3.23+3.23×1.044×0.3	3.596	1.00	3.60 m2

ブロック積擁壁

延　長　調　書

左側			右側		
測　点	延 長	備 考	測　点	延 長	備 考
~~NO.0 -1.3 ～ NO.1 +13.4~~	~~36.0~~	~~1号~~	NO.23 +19.5 ～ NO.25 +5.0	25.5	3号
~~NO.4 ～ NO.6 +10.0~~	~~47.8~~	~~2号~~			
~~NO.45 +0.8 ～ NO.45 +19.1~~	~~25.5~~	~~4号~~			
NO.35 +17.9 ～ NO.36 +3.2	5.3	5号			
NO.36 付近	3.9	6号			
合　計	34.7	m			
ブロック積擁壁 1号	~~36.0~~	~~m~~			
2号	~~47.8~~	~~m~~			
3号	25.5	m			
4号	~~25.5~~	~~m~~			
5号	5.3	m			
6号	3.9	m			

排 水 工 数 量 集 計 表

名　　称	規　格	単位	数　　量	備　　考
作業土工				
床　掘	土砂、オープン掘削	m3	370.4	
埋　戻	土砂、幅1m以上4m未満	m3	232.6	
	土砂、幅1m未満	m3	77.3	
	基面整正	m2	150.1	
側　　溝	A型3種300A	m	186.1	
	B型3種300A	m		
自由勾配側溝　　縦断用	300×300	m	5.2	
	300×400	m	10.0	
	300×500	m	7.0	
	300×600	m		
	300×700	m		
	300×800	m		
横断用	300×400	m		
	300×500	m		
ベンチフリューム	B200	m		
	B450	m		
角フリューム	B200	m		
	B300	m	28.3	
排水溝	300×300	m		
大型水路	H700×B1000	m		
落差工	H1000×B1000	m		
	三面水路	m		大型水路の接続部
取水工	分水栓φ100	箇所		
	分水栓φ125	箇所		
	水コウφ65	箇所		

排 水 工 数 量 集 計 表

名　称	規　格	単位	数　量	備　考
落水口	A型	箇所	1.0	
VU	φ65	m		
	φ100	m		
	φ125	m		
	φ150	m	8.0	
VP	φ150	m		
水路蓋	側溝蓋3種300	枚	14.0	
	自由勾配側溝 車道用・300B	枚	15.0	
	自由勾配側溝 グレーチング蓋	枚	3.0	
	溝蓋B1300	枚		T-3t
	BF蓋300	枚		
縦排水工		m		
暗渠工	P1-RC1-D300	m		
	P1-RC2-D300	m		
	P1-RC1-D350	m		
	P1-RC1-D400	m	4.9	
	P1-RC1-D800	m	16.1	
	P1-RC2-D800	m		
	重圧管1種D400	m	7.0	
	重圧管1種D600	m		
	重圧管2種D600	m		
コルゲート管	D400	m		
ポリエチレン波状管	φ400	m		
	φ600	m		
呑口工・吐口工	1号呑口工	箇所		
	2号呑口工	箇所	1.0	
	2号吐口工	箇所		

排 水 工 数 量 集 計 表

名　　称	規　　格	単位	数　　量	備　　考
	3号吐口工	箇所	1.0	
	4号吐口工	箇所		
取付水路	場所打ち水路	m		
暗渠排水管	D50	m		
街　渠　桝	1号	箇所		
	2号	箇所		
	3号	箇所	2.0	
	4号	箇所		
	5号	箇所	1.0	
	6号	箇所		
	7号	箇所		
	8号	箇所		
	9号	箇所		
	10号	箇所		
	蓋設置 ｸﾞﾚｰﾁﾝｸﾞT-25　500×500	枚	2.0	
	蓋設置 ｸﾞﾚｰﾁﾝｸﾞT-25　600×600	枚	1.0	
集　水　桝	1号	箇所		
	2号	箇所		
	3号	箇所		
	4号	箇所	2.0	
	5号	箇所		
	6号	箇所		

排水工　　作業土工　集計表

種　別	延長数量	単位数量(m3) 床掘	単位数量(m3) 埋戻	全体数量(m3) 床掘 オープン掘削 土砂	床掘	床掘	埋戻 1m以上4m未満	埋戻 1m未満	埋戻	基面整正	備考
側　溝											
A型3種300A	186.1	0.40	0.30	74.4				55.8		96.8	
B型3種300A		0.50	0.30								
自由勾配側溝	1.0	16.4	13.0	16.4				13.0		13.5	
ベンチフリューム B450		0.40	0.20								
角フリューム B300	28.3	0.30	0.30	8.5				8.5			
排水溝 300×300		0.40	0.20								
大型水路 H700×B1000		0.84	0.38								
H1000×B1000		7.60	3.40								落差部
三面水路		8.90	2.30								
暗渠工 P1-RC1-D300		3.40	3.10								
P1-RC2-D300		3.40	3.10								
P1-RC1-D350		2.80	2.40								
P1-RC1-D400	4.9	3.40	3.00	16.7			14.7			3.7	
P1-RC1-D800	16.1	10.80	9.60	173.9			154.6			18.5	
P1-RC2-D800		10.80	9.60								
重圧管1種D400	7.0	3.20	2.90	22.4			20.3			3.9	
重圧管1種D600		4.40	3.70								
重圧管2種D600		4.40	3.70								
街渠桝 1号		5.10	4.60								
2号		6.00	5.20								
3号	2.0	5.50	4.80	11.0			9.6			1.6	
4号		7.30	6.50								
5号	1.0	10.20	9.00	10.2			9.0			1.0	

排水工　　作業土工　集 計 表

種　別	延長数量	単位数量 (m3) 床　掘	単位数量 (m3) 埋　戻	全体数量 (m3) 床　掘 オープン掘削 土砂			全体数量 (m3) 埋　戻 1m以上4m未満	1m未満		基面整正	備　考
6号		16.20	13.80								
7号		14.60	12.30								
8号		14.90	11.50								
9号		17.20	14.40								
10号		34.10	29.90								
集　水　桝											
1号		2.60	2.10								
2号		2.90	2.30								
3号		3.20	2.40								
4号	2.0	6.90	6.00	13.8			12.0			2.0	
5号		9.20	7.70								
6号		5.80	4.60								
呑口工・吐口工											
2号呑口工	1.0	16.3	10.3	16.3			10.3			6.7	
2号吐口工		3.1	2.2								
3号吐口工	1.0	6.8	2.1	6.8			2.1			2.5	
4号吐口工		2.9	2.5								
取付水路											
取付水路		9.8	6.8								
合計				370.4			232.6	77.3		150.1	
							埋戻合計 =	460.0			

自由勾配側溝数量集計表

名　称	規　格	単位	数量 1号	2号	3号	4号	5号	6号	7号	8号	9号				合　計
自由勾配側溝	縦 断 用														
	300×300	m	46.00				5.20								5.20
	300×400	m	16.00	20.00		10.00									10.00
	300×500	m				7.00									7.00
	300×600	m													
	300×700	m													
	300×800	m													
	横 断 用	m													
	300×400				10.00										
	300×500	m													
	合計	m	62.00	20.00	10.00	17.00	5.20								22.20
コンクリート蓋	車道用・300B　L=0.5	枚	50	16		12	3								15
グレーチング蓋	T-25 300B(普通目) L=0.5	枚													
	T-25 300B(普通目) L=1.0	枚	6	2	10	2	1								3
インバートコンクリート	σck=18N/mm2	m3	1.441	0.693	0.404	0.536	0.078								0.614
基礎コンクリート	σck=18N/mm2	m3	1.581	0.510	0.560	0.434	0.133								0.566
基礎コン型枠		m2	6.200	2.000	2.000	1.700	0.520								2.220
基礎砕石		m2	37.820	12.200	6.600	10.370	3.172								13.542
RC-40															
床　掘		m3	38.8	14.0	7.0	13.3	3.1								16.4
埋　戻		m3	28.0	12.0	5.0	10.9	2.1								13.0
基面整正		m2	37.8	12.2	6.6	10.4	3.2								13.5

4号自由勾配側溝数量計算書

種　別	計　　算　　式			数　量
縦断用				
300×400	L = 10.00	=	10.00	10.00 m
300×500	L = 7.00	=	7.00	7.00 m
車道用 蓋	N = 12	=	12	12 枚
グレーチング蓋(T-25)	N = 2	=	2	2 枚
インバートコンクリート	V1 = ((0.070＋0.150)×6.800/2＋(0.150＋0.152)×0.200/2)×0.300	=	0.233	
(σck=18N/mm^2)	V2 = ((0.052＋0.150)×10.000/2)×0.300	=	0.303	
	ΣV =	=	0.536	0.536 m^3
基礎コンクリート (σck=18N/mm2) (t=0.050)	A = 17.000×0.510	=	8.670	8.670 m^2
	V = 8.670×0.050	=	0.434	0.434 m^3
基礎コンクリート型枠 (t=0.050)	A = 17.000×0.050×2	=	1.700	1.700 m^2
基礎砕石(RC-40) (t=0.075)	A = 17.000×0.610	=	10.370	10.370 m^2
床　掘	V = 0.7×10.00+0.9×7.00	=	13.3	13.3 m^3
埋　戻	V = 0.6×10.00+0.7×7.00	=	10.9	10.9 m^3
基 面 整 正	A = 17.000×0.610	=	10.370	10.4 m^2

5号自由勾配側溝数量計算書

種　別	計　　算　　式			数　量
縦断用 300×300	L = 5.20	=	5.20	5.20 m
車道用 蓋	N = 3	=	3	3 枚
グレーチング蓋(T-25)	N = 1	=	1	1 枚
インバートコンクリート （σck=18N/mm^2）	V1 = 0.050×5.20×0.300	=	0.078	
	ΣV =	=	0.078	0.078 m^3
基礎コンクリート （σck=18N/mm2 ） (t=0.050)	A = 5.200×0.510	=	2.652	2.652 m^2
	V = 2.652×0.050	=	0.133	0.133 m^3
基礎コンクリート型枠 (t=0.050)	A = 5.200×0.050×2	=	0.520	0.520 m^2
基礎砕石(RC-40) (t=0.075)	A = 5.200×0.610	=	3.172	3.172 m^2
床　　掘	V = 0.6×5.20	=	3.1	3.1 m^3
埋　　戻	V = 0.4×5.20	=	2.1	2.1 m^3
基 面 整 正	A = 5.20×0.610	=	3.172	3.2 m^2

側　溝　　延　長　調　書

左側 測点			延長	備考	右側 測点			延長	備考
NO.12	～	NO.13 +17.5	0.0	B型3種 300A	NO.4 +6.0	～	NO.6 +5.5	0.0	A型3種 300A
NO.13 +17.5	～	NO.15 +5.0	28.0	A型3種 300A	NO.17	～	NO.19 +15.0	71.8	A型3種 300A
NO.18 +4.0	～	NO.20 +10.0	46.3	A型3種 300A	NO.25 +10.0	～	NO.27	0.0	A型3種 300A
NO.22 +8.0	～	NO.29 +12.5	0.0	A型3種 300A	NO.31 +10.0	～	NO.34 +11.0	27.0	A型3種 300A
NO.47 +2.0	～	NO.48 +5.0	0.0	A型3種 300A	NO.35 +15.0	～	NO.36 +9.0	13.0	A型3種 300A
					NO.36 +9.0	～	NO.37 +10.0	0.0	A型3種 300A
					NO.38 +2.6	～	NO.38 +12.6	0.0	A型3種 300A
					NO.44 +11.9	～	NO.45 +15.0	0.0	A型3種 300A

合　計

側　溝 A型3種300A	186.1	m
B型3種300A		m

自由勾配側溝

延　長　調　書

左側			右側		
測　点	延　長	備　考	測　点	延　長	備　考
			~~NO.0 ～ NO.3 +4.9~~	~~0.0~~	1号
			~~NO.3 +5.9 ～ NO.4 +6.0~~	~~0.0~~	2号
			~~NO.6 +5.5 ～ NO.6 +15.2~~	~~0.0~~	3号
			NO.31 +10.0 付近	17.0	4号
			NO.34 +11.0 ～ NO.34 +14.8	5.2	5号
			~~NO.37 +10.0 ～ NO.38 +2.6~~	~~0.0~~	6号
			~~NO.44 +12.0 付近~~	~~0.0~~	7号
			~~NO.45 +15.3 ～ NO.46 +16.5~~	~~0.0~~	8号
			~~NO.46 +17.5 ～ NO.48 +5.0~~	~~0.0~~	9号
合　計					
自由勾配側溝		m			
1号					
2号		m			
3号		m			
4号	17.0	m			
5号	5.2	m			
6号		m			
7号		m			
8号		m			
9号		m			

角フリューム

延　長　調　書

左側			右側		
測　点	延　長	備　考	測　点	延　長	備　考
NO.17 ～ NO.18 +3.5	23.5	B300	NO.27 +7.8 ～ NO.29 +10.0		B300
NO.20 +13.7 ～ NO.22 +6.8		B300	NO.31 付近		B300
NO.21 付近		B200	NO.35 +2.5 ～ NO.35 +7.0	4.8	B300
合　計					
角フリューム		m			
B200					
B300	28.3	m			

落水口

延　長　調　書

左　側			右　側		
測　点	延 長	備 考	測　点	延 長	備 考
			NO.35 +16.4 付近	1.0	A型
			36+9.0 付近		A型
			NO.37 +10.2 付近		A型
			NO.38 +13.2 付近		A型
			NO.39 +9.6 付近		A型
			NO.41 +4.9 付近		A型
			NO.42 +6.3 付近		A型
			NO.43 +5.4 付近		A型
合　計					
落水口		箇所			
A型	1.0				

VU

延　長　調　書

左側			右側		
測　点	延長	備考	測　点	延長	備考
NO.31 +7.2 ～ NO.31 +10.0		φ125	NO.35 +16.4 付近	8.0	φ150
NO.32 +4.1 付近		φ100	NO.36 +8.9 付近		φ150
NO.42 付近		φ100	NO.37 +10.2 付近		φ150
NO.44 +13.2 ～ NO.45 +2.0		φ150	NO.38 +13.2 付近		φ150
			NO.39 +9.6 付近		φ150
			NO.40 +10.4 ～ NO.41 +4.9		φ65
			NO.41 +4.9 付近		φ150
			NO.42 +6.3 付近		φ150
			NO.43 +5.4 付近		φ150
			NO.24 付近		φ150
合　計					
VU φ65		m			
φ100		m			
φ125		m			
φ150	8.0	m			

水路蓋

延　長　調　書

左側			右側		
測　点	延　長	備　考	測　点	延　長	備　考
NO.16 +17.3 ～ NO.17 +1.3	8.0	BF蓋300	NO.4 +14.5 ～ NO.5 +7.0		側溝蓋3種300
NO.31 +6.0 付近		溝蓋B1300	NO.15 +1.0 ～ NO.15 +5.0		側溝蓋3種300
NO.47 +8.3 ～ NO.47 +12.6		側溝蓋3種300	NO.18 +13.3 ～ NO.18 +15.3	4.0	側溝蓋3種300
			NO.30 +6.7 付近		溝蓋B1300
			NO.35 +14.0 ～ NO.35 +19.0	10.0	側溝蓋3種300
			NO.36 +9.3 ～ NO.36 +12.3		側溝蓋3種300
			NO.44 +11.9 ～ NO.45 +15.0		側溝蓋3種300
合　計					
水路蓋		枚			
側溝蓋3種300	14.0				
		枚			
溝蓋B1300					
		枚			
BF蓋300					

暗渠工

延　長　調　書

左側			右側		
測　点	延　長	備　考	測　点	延　長	備　考
NO.29 +11.5 付近		重圧管1種 D600	NO.27 ～ NO.27 +7.5		P1-RC2-D300
NO.35 +15.0 付近	16.1	P1-RC1-D800	NO.34 +15.9 ～ NO.35 +1.9	7.0	重圧管1種 D400
NO.38 +10.3 付近		P1-RC1-D300	NO.35 +7.2 ～ NO.35 +11.9	4.9	P1-RC1-D400
NO.45 +15.6 付近		重圧管1種 D600	NO.39 +4.3 ～ NO.39 +13.0		P1-RC1-D350
NO.47 付近		重圧管2種 D600	NO.41 +5.2 ～ NO.41 +12.0		P1-RC1-D350
NO.30 +17.5 付近		P1-RC2-D800	NO.42 +6.5 ～ NO.43 +6.2		P1-RC1-D400
			NO.43 +7.9 ～ NO.43 +18.0		P1-RC1-D400

合　計		
暗渠工		
P1-RC1-D300		m
P1-RC2-D300		m
P1-RC1-D350		m
P1-RC1-D400	4.9	m
P1-RC1-D800	16.1	m
P1-RC2-D800		m
重圧管1種D400	7.0	m
重圧管1種D600		m
重圧管2種D600		m

呑口工・吐口工

延　長　調　書

左側			右側		
測　点	延　長	備　考	測　点	延　長	備　考
NO.31 +6.0 付近		4号吐口工	NO.22 +9.7 付近		2号吐口工
NO.36 付近	1.0	3号吐口工	NO.30 +10.8 付近		1号呑口工
			NO.35 +13.0 付近	1.0	2号呑口工
合　計					
呑口工・吐口工		箇所			
1号呑口工		箇所			
2号呑口工	1.0	箇所			
2号吐口工		箇所			
3号吐口工	1.0	箇所			
4号吐口工		箇所			

街 渠 桝　　延　長　調　書

左側			右側		
測　点	延 長	備 考	測　点	延 長	備 考
NO.15 +5.5 付近	1.0	3号	NO.0 付近		1号
NO.18 +3.7 付近	1.0	3号	NO.6 +15.6 付近		3号
NO.20 +6.4 付近	1.0	3号	NO.27 付近		3号
NO.22 +6.7 付近		3号	NO.29 +10.2 付近		7号
NO.29 +13.1 付近		9号	NO.34 +15.4 付近	1.0	5号
NO.30 +6.8 付近		9号	NO.36 +8.8 付近		4号
NO.47 +1.7 付近		7号	NO.37 +10.2 付近		5号
			NO.38 +13.0 付近		3号
			NO.43 +4.9 付近		10号
			NO.44 +11.7 付近		2号
			NO.45 +15.6 付近		6号
			NO.46 +16.6 付近		8号
合　計					
街 渠 桝		箇所			
1号		箇所			
2号		箇所			
3号	2.0	箇所			
4号		箇所			
5号	1.0	箇所			
6号		箇所			
7号		箇所			
8号		箇所			
9号		箇所			
10号		箇所			

集 水 桝

延　長　調　書

左側			右側		
測　点	延 長	備 考	測　点	延 長	備 考
NO.15 +9.2 付近	1.0	2号	NO.27 +7.8 付近		2号
NO.20 +10.0 付近		2号	NO.30 +14.7 付近		4号
NO.21 付近		2号	NO.35 +2.0 付近	1.0	4号
NO.42 付近		1号	NO.35 +8.0 付近	1.0	4号
NO.44 +14.3 付近		1号	NO.38 +10.3 付近		2号
NO.45 +0.8 付近		6号	NO.38 +13.0 付近		2号
NO.45 +0.9 付近		3号	NO.39 +4.0 付近		2号
NO.45 +7.0 付近		3号	NO.39 +13.3 付近		2号
NO.45 +15.6 付近		5号	NO.41 +4.9 付近		2号
NO.32 +1.0 付近		1号	NO.41 +12.3 付近		2号
			NO.42 +6.2 付近		4号

合　計		
集 水 桝 1号		箇所
2号		箇所
3号		箇所
4号	2.0	箇所
5号		箇所
6号		箇所

側溝 数量計算書

A型3種300A

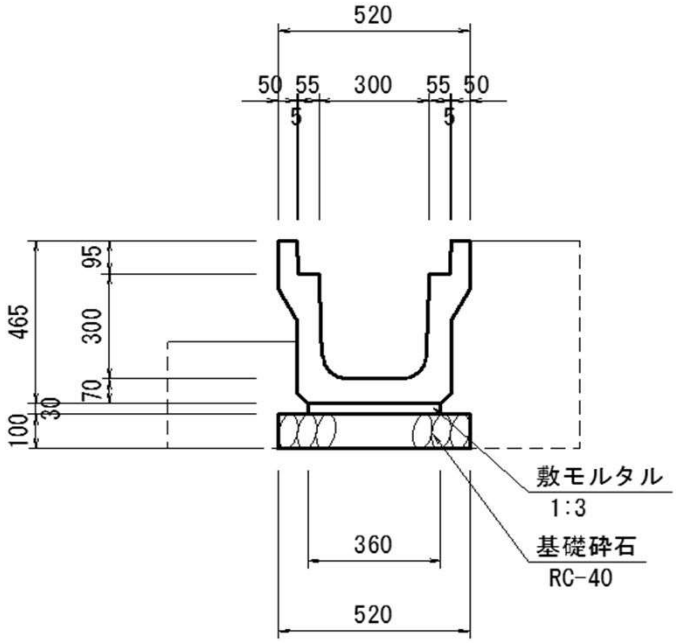

延　長　L=10.00m

名　称	規　格	算　　式	単位当り数　量	延　長	数　量
側　　溝	A型3種300A		1.0	10.00	10.0 m
敷モルタル	1：3	0.360×0.030	0.0108	10.00	0.108 m3
基礎砕石	RC-40 t=100		0.520	10.00	5.20 m2
床　　掘		キャド計測	0.40	10.00	4.0 m3
埋　　戻		キャド計測	0.30	10.00	3.0 m3
基面整正			0.52	10.00	5.2 m2

水路工　数量計算書

角フリューム
B300

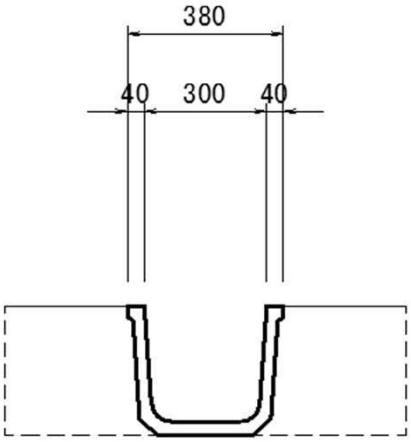

延　長　L=10.0m

名　称	規　格	算　式	単位当り数　量	延　長	数　量
角フリューム	B300		1.0	10.0	10.0 m
床　掘		キャド計測	0.30	10.0	3.0 m3
埋　戻		キャド計測	0.20	10.0	2.0 m3

ヒューム管暗渠　数量計算書

D400

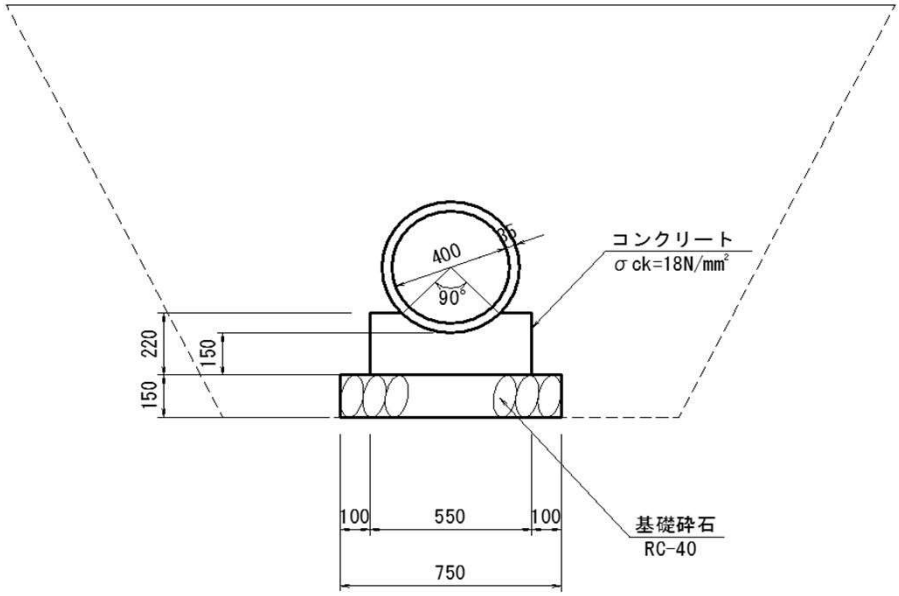

延　長　L=10.00m

名　称	規　格	算　式	単位当り数　量	延　長	数　量
コンクリート	σck=18N/mm²	標準設計より	1.048	1.00	1.048 m3
型　枠		標準設計より	4.400	1.00	4.40 m2
基礎砕石	RC-40 t=150		0.750	10.00	7.50 m2
ヒューム管	1種 D300		1.0	10.00	10.0 m
床　掘		キャド計測	3.40	10.00	34.0 m3
埋　戻		キャド計測	3.00	10.00	30.0 m3
基面整正			0.75	10.00	7.5 m2

ヒューム管暗渠　数量計算書

D800

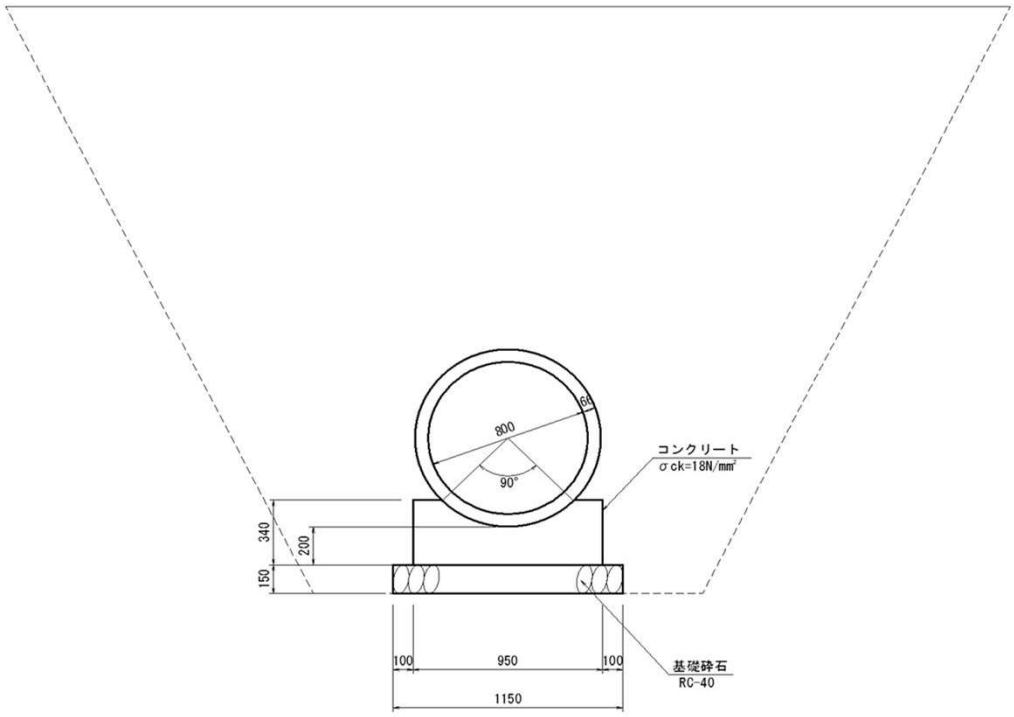

延　長　L=10.0m

名　称	規　格	算　式	単位当り数　量	延　長	数　量
コンクリート	σck=18N/mm²	標準設計より	2.587	1.0	2.587 m3
型　枠		標準設計より	6.80	1.0	6.80 m2
基礎砕石	RC-40 t=150		1.15	10.0	11.50 m2
ヒューム管	1種 D300		1.0	10.0	10.0 m
床　掘		キャド計測	10.80	10.0	108.0 m3
埋　戻		キャド計測	9.60	10.0	96.0 m3
基面整正			1.15	10.0	11.5 m2

重圧管　数量計算書

φ400

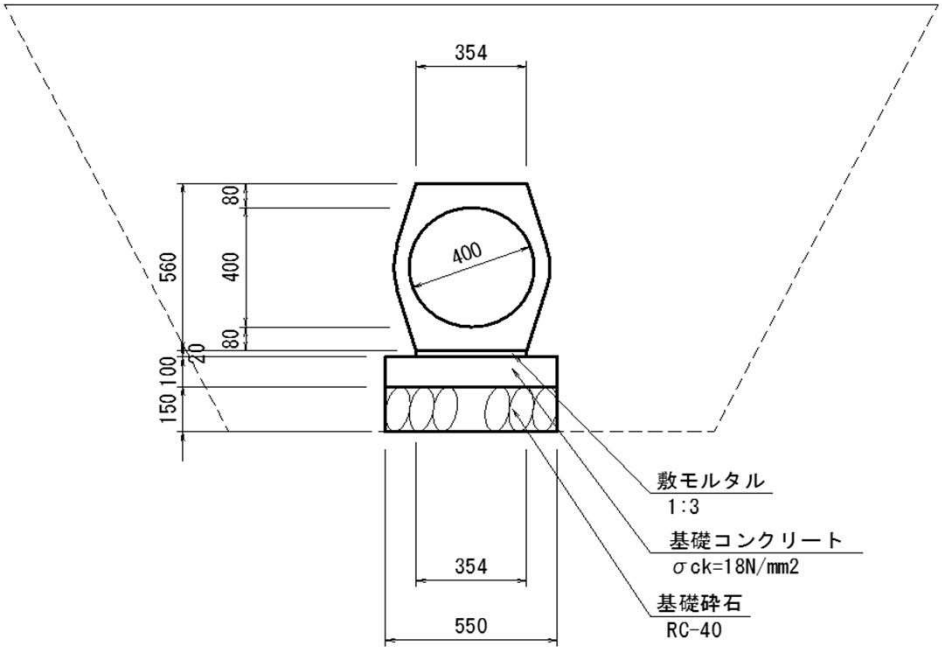

延　長　L=10.00m

名　称	規　格	算　　式	単位当り数　量	延　長	数　量
重圧管	φ400		1.0	10.00	10.0 m
敷モルタル	1：3	0.354×0.02	0.0071	10.00	0.07 m3
基礎ｺﾝｸﾘｰﾄ		0.550×0.10	0.055	10.00	0.55 m3
〃 型枠		0.10×2	0.200	10.00	2.00 m2
基礎砕石	RC-40 t=150		0.550	10.00	5.50 m3
床　掘		キャド計測	3.20	10.00	32.0 m3
埋　戻		キャド計測	2.90	10.00	29.0 m3
基面整正			0.55	10.00	5.5 m2

街渠桝 数量計算書

3 号
G1-B500-L500－H600
(t-25)

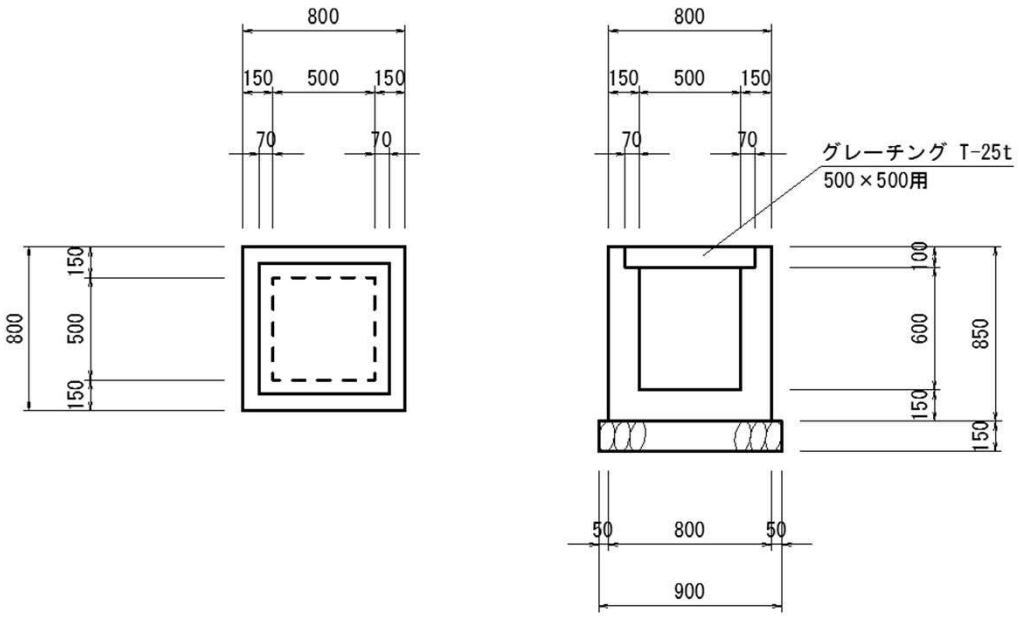

名　称	規　格	算　　式	単位当り数　量	ヶ 所	数　量
コンクリート	σck=18N/㎜^{2}	0.80×0.80×0.850－(0.50×0.50×0.600)	0.353	(控除前)	0.353 m3
		－(0.070×2＋0.50)×(0.070×2＋0.50)×0.100			
			0.35	1	0.35 m3
型　　枠		{(0.80＋0.80)×2ヶ所			
		＋(0.50＋0.50)×2ヶ所} ×0.850	4.42	1	4.42 m2
基礎砕石	RC-40 t=150	0.90×0.90	0.81	1	0.81 m2
グレーチング蓋	t-25 500-500用		1.0	1	1.0 式
床　　掘		(2.800×2.800＋1.800×1.800)／2×1.000	5.5	1	5.5 m3
埋　　戻		5.5－(0.80×0.80×0.850)－(0.90×0.90×0.15)	4.8	1	4.8 m3
基面整正		0.9×0.9	0.8	1	0.8 m2

街渠桝 数量計算書

5 号
G1-B600-L600－H1000
(t-25)

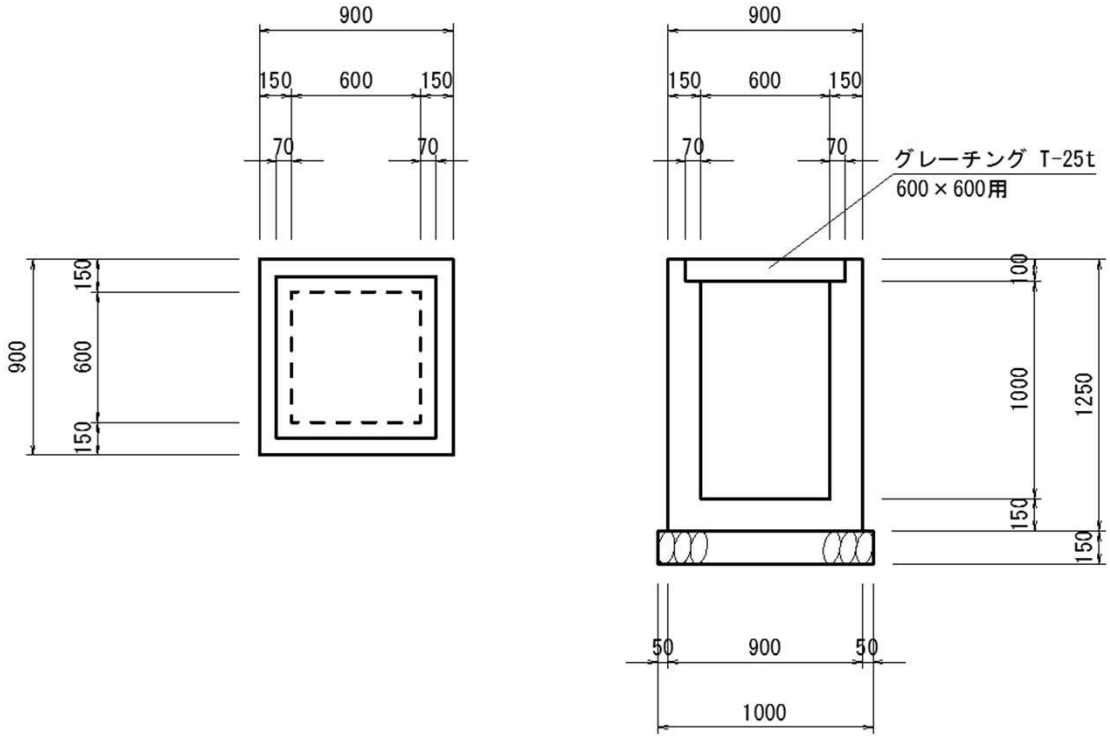

名　称	規　格	算　　式	単位当り数　量	ヶ 所	数　量
コンクリート	σck=18N/㎜^{2}	0.90×0.90×1.250－(0.60×0.60×1.000)	0.598	(控除前)	0.598 m3
		－(0.070×2＋0.60)×(0.070×2＋0.60)×0.100			
			0.598	1	0.598 m3
型　　枠		{(0.90＋0.90)×2ヶ所			
		＋(0.60＋0.60)×2ヶ所} ×1.250	7.50	1	7.50 m2
基礎砕石	RC-40 t=150	1.00×1.00	1.00	1	1.00 m2
グレーチング蓋	t-25 600-600用		1.0	1	1.0 式
床　　掘		(3.300×3.300＋1.900×1.900)／2×1.400	10.2	1	10.2 m3
埋　　戻		10.2－(0.90×0.90×1.250)－(1.00×1.00×0.15)	9.0	1	9.0 m3
基面整正		1×1	1.0	1	1.0 m2

集水桝 数量計算書

4 号

G2-B600-L600－H800

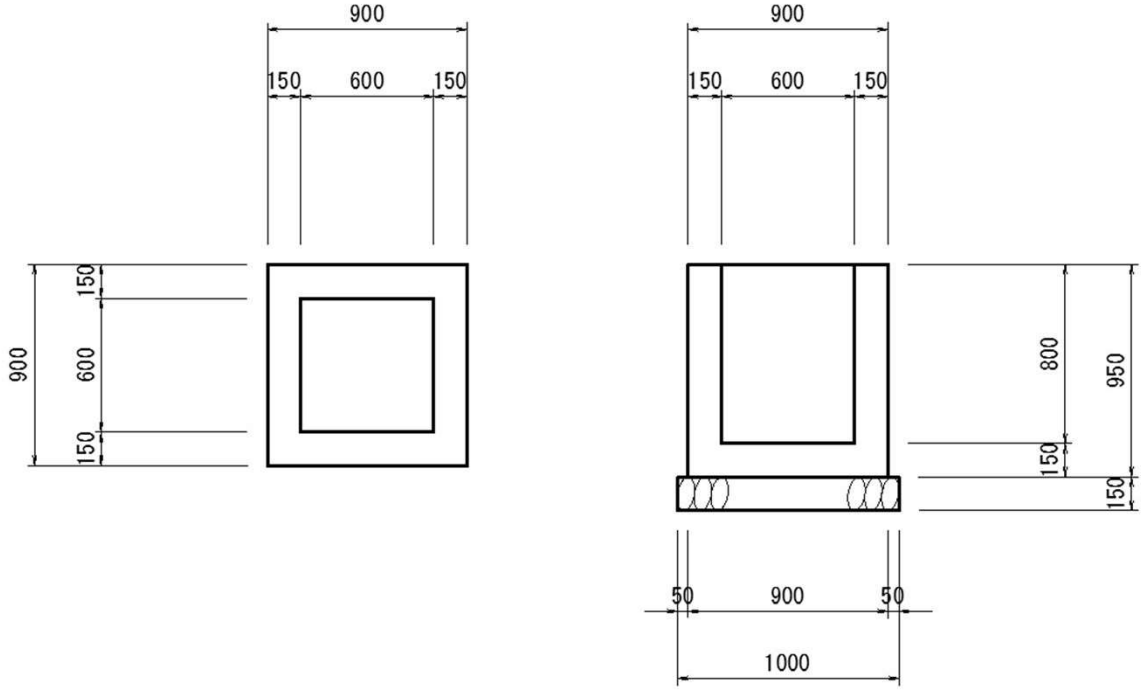

名　称	規　格	算　　式	単位当り数　量	ヶ 所	数　量
コンクリート	σck=18N/㎜^{2}	0.90×0.90×0.950－(0.60×0.60×0.800)	0.482	(控除前)	0.482 m3
			0.48	1	0.48 m3
型　　枠		{(0.90＋0.90)×2ヶ所			
		＋(0.60＋0.60)×2ヶ所} ×0.950	5.70	1	5.70 m2
基礎砕石	RC-40 t=150	1.00×1.00	1.00	1	1.00 m2
床　　掘		(3.000×3.000＋1.900×1.900)／2×1.100	6.9	1	6.9 m3
埋　　戻		6.9－(0.90×0.90×0.950)－(1.00×1.00×0.15)	6.0	1	6.0 m3
基面整正		1×1	1.0	1	1.0 m2

水路工　数量計算書

2号呑口工

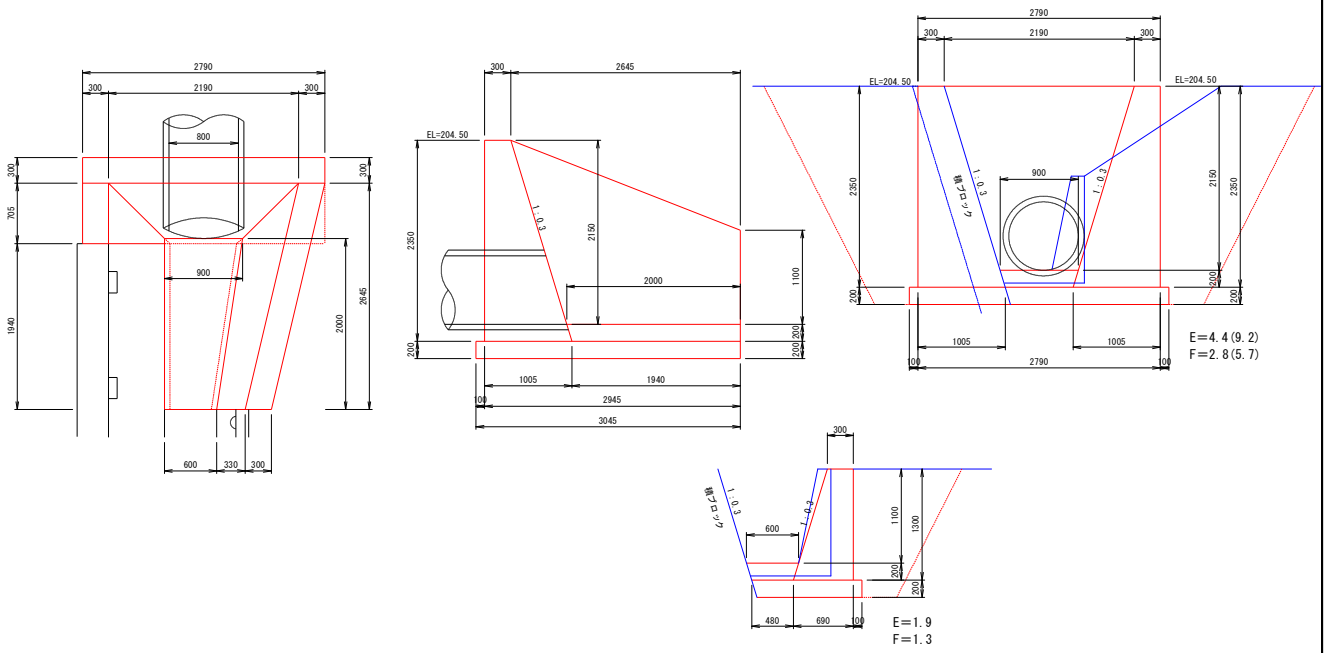

1式当り

名　称	規　格	算　　式	単位当り数　量	延　長	数　量
コンクリート		(0.3+1.005)×1/2×2.35	1.533		
σck=18N/mm^2	翼　壁	1.533×2.79	4.278		
	側壁1	1.533×(0+0.705)×1/2	0.540		
	側壁2	{1.533+(0.3+0.69)×1.3}×1/2×(2.645+1.94)×1/2	3.232		
	底張り	{(0.9+0.78)×1/2+(0.6+0.48)×1/2}×1/2×0.3×2.0	0.414		
	計		9.998	1.00	9.998　m3
型　　枠					
	翼　壁	(2.79+2.35)×(1+1.044)+1.533×2	13.57		
	側壁1	2.35×(1+1.044)×1/2×0.705×1/2	0.85		
	側壁2	(2.35+1.30)×1/2×(1.94+2.645)×1/2×(1+1.044)	8.55		
	計		22.97	1.00	22.97　m2
基礎砕石	RC-40　t=200	1.205×2.99+(1.885+1.27)×1/2×1.94	6.66	1.00	6.7　m2
床　掘		9.2×1.105+(4.4+1.9)×1/2×1.94	16.28	1.00	16.3　m3
埋　戻		5.7×1.105+(2.8+1.3)×1/2×1.94	10.28	1.00	10.3　m3
基面整正			6.66	1.00	6.7　m2

水路工　数量計算書

3号吐口工

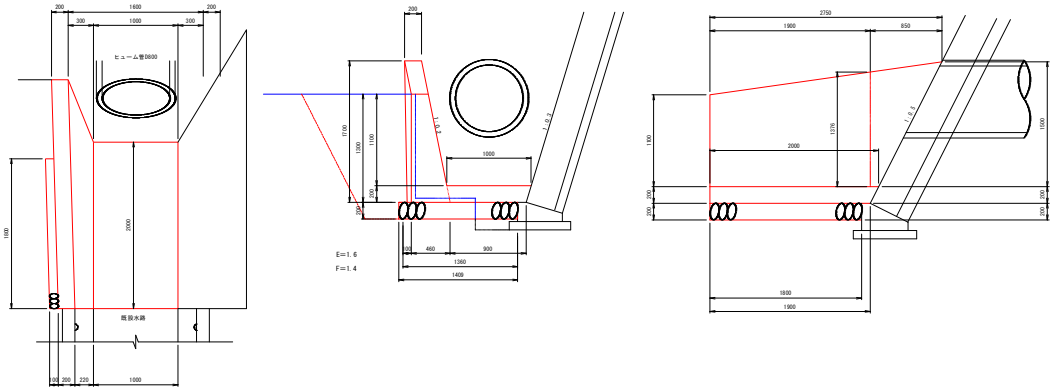

1 式当り

名　称	規　格	算　　式	単位当り数　量	延　長	数　量
コンクリート	σck=18N/mm^2	{(0.515+0.20)×1/2×1.576+(0.46+0.230)×1/2×			
		1.3}×1/2×1.9+{(0.515+0.20)×1/2×1.576+0.00}×			
		1/2×0.85+(1.00+0.90)×1/2×(2.0+1.9)×1/2	4.554	1.00	4.55 m3
型　　枠		{(1.3+1.7)/2×2.75−1.7×0.85×1/2}×(1+			
		1.0198)	6.87	1.00	6.87 m2
基礎砕石	RC−40 t=200	(1.36+1.409)×1/2×1.8	2.49	1.00	2.49 m2
床　掘		1.6×1.8	2.88	1.00	2.9 m3
埋　戻		1.4×1.8	2.52	1.00	2.5 m3
基面整正			2.49	1.00	2.49 m2

構造物撤去工数量集計表

名　称	規　格	単位	数　量	備　考
コンクリート取り壊し	無　筋	m3	25.8	
	有　筋	m3		
殻運搬，処理	無　筋	m3	25.8	25.8×2.35t/m3 =60.6t
	有　筋	m3		
舗装はぎ取り	密粒度アスコン t=5cm	m2	826.5	
舗装切断	15cm以下	m	11.1	
殻運搬，処理		m3	41.3	41.3×2.3t/m3 =95.0t
ブロック　撤去・取壊し		m3		
殻運搬，処理		t		
二次製品撤去				
道路側溝	A型3種300A	m		
	B型3種300A	m		
U字フリューム	UF150	m		
	UF300	m	29.0	
ヒューム管	D300	m		
	D350	m		
	D450	m		
	D600	m		
ガードレール	Gr-C-4E 土中用	m		
	Gr-C-2E 土中用	m		
	Gr-C-2B コンクリート用	m		

撤去工

延　長　調　書

左側 測点	延長	備考	右側 測点	延長	備考
NO.2 ～ NO.6 +14.0	95.6	Gr-C-4E	NO.0 ～ NO.1 +4.0	24.2	道路側溝A型3種300A
NO.13 +17.5 ～ NO.15 +5.0	28.0	UF300	NO.7 ～ NO.14 +6.5	50.0	道路側溝B型3種300A
NO.18 +13.5 ～ NO.19 +3.5		Gr-C-2E	NO.14 +6.5 ～ NO.17		UF300
NO.19 +3.6 ～ NO.19 +9.5		Gr-C-2B	NO.22 付近		ヒューム管D600
NO.39 +16.2 ～ NO.45 +6.0		UF150	NO.31 付近		UF300
NO.44 +15.0 付近		ヒューム管D300	NO.31 付近		Gr-C-4E
NO.45 +6.0 付近		ヒューム管D300	NO.31 +6.0 付近	16.0	UF300
NO.45 +14.7 付近		ヒューム管D350	NO.35 ～ NO.35 +14.0	13.0	UF300
NO.47 付近		ヒューム管D450	NO.36 +2.7 ～ NO.42 +6.0		UF300
			NO.43 +11.5 ～ NO.44 +6.4		Gr-C-4E
			NO.44 +8.2 ～ NO.45		Gr-C-4E
			NO.45 ～ NO.45 +15.0		道路側溝A型3種300A
			NO.45 +17.3 ～ NO.47		UF300

合計		
撤去工 道路側溝A型3種300A		m
道路側溝B型3種300A		m
UF150		m
UF300	29.0	m
ヒューム管D300		m
ヒューム管D350		m
ヒューム管D450		m
ヒューム管D600		m
ガードレールGr-C-4E		m
ガードレールGr-C-2E		m
ガードレールGr-C-2B		m

構造物　取壊し　数量計算書 (1/3)

・コンクリート取壊し

1.水路

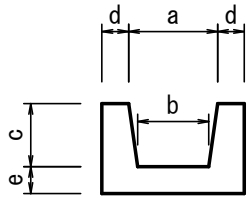

	位置		延長	a	b	c	d	e	断面積	体積
~~(右) NO.22 +7.0~~	~~～~~	~~NO.22 +10.0~~								
(右) NO.31 +10.0	～	NO.35	83.5	0.25	0.25	0.25	0.15	0.20	0.19	15.87
~~(左) NO.32 附近~~										
~~(右) NO.46 +18.8~~	~~～~~	~~NO.48 +5.0~~								
~~(左) NO.47 +3.0~~	~~～~~	~~NO.48 +5.0~~								
(左) NO.36 +2.0	付近		2.5	1.66	1.00	1.10	0.15	0.15	0.99	2.48

V1= 18.4 m3

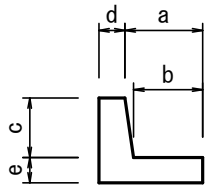

	位置		延長	a	b	c	d	e	断面積	体積
(右) NO.17	～	NO.18 +13.3	32.0	0.30	0.28	0.50	0.18	0.18	0.18	5.76
(右) NO.35 +14.0	付近		2.0	0.93	0.60	1.10	0.15	0.15	0.51	1.02

V2= 6.8 m3

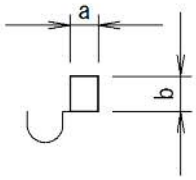

	位置		延長	a	b				断面積	体積
~~(左) NO.13 +17.5~~	~~～~~	~~NO.15 +5.0~~	~~28.0~~	~~0.20~~	~~0.25~~				~~0.05~~	~~1.40~~
~~(右) NO.14 +6.5~~	~~～~~	~~NO.17~~	~~55.3~~							
(右) NO.31 +6.0	付近		16.0	0.20	0.20				0.04	0.64

V3= 0.6 m3

無筋コンクリート合計= 18.4 +6.8 +0.6 = 25.8 m3

構造物撤去工断面数量計算書

舗装版取壊し　　NO. 1

測点名称	区間距離	舗装はぎとり 幅	舗装はぎとり 平均幅	舗装はぎとり 面　積	舗装版切断 幅			備　考
NO.0		6.25						
NO.0　+ 10.0	10.000	5.75	6.00	60.0				
NO.1	10.000	5.20	5.48	54.8				
NO.1　+ 12.0	12.000	5.22	5.21	62.5				
BC.1	6.333	5.60	5.41	34.3				
SP.1	13.802	5.18	5.39	74.4				
NO.3	7.865	5.85	5.52	43.4				
EC.1	5.936	5.73	5.79	34.4				
NO.3　+ 15.0	9.064	5.56	5.65	51.2				
NO.4	5.000	5.75	5.66	28.3				
BC.2	15.979	5.75	5.75	91.9				
NO.5	4.021	5.73	5.74	23.1				
SP.2	9.523	5.83	5.78	55.0				
NO.6	10.477	5.77	5.80	60.8				
EC.2	3.066	5.80	5.79	17.8				
NO.6　+ 12.0	8.934	5.78	5.79	51.7				
NO.7	8.000	5.61	5.70	45.6				
BC.3	9.169	5.53	5.57	51.1				
NO.8	10.831	5.50	5.52	59.8				
SP.3	8.613	5.50	5.50	47.4				
NO.9	11.387	5.40	5.45	62.1				
EC.3	8.057	5.56	5.48	44.2				
NO.10	11.943	8.01	6.79	81.1				
BC.4	5.422	8.16	8.09	43.9				
NO.11	14.578	5.77	6.97	101.6				
NO.12	20.000		2.89	57.8				
SP.4	8.117	1.57	0.79	6.4				
NO.13	11.883	2.44	2.01	23.9				
NO.14	20.000	4.93	3.69	73.8				
EC.4	10.812	4.85	4.89	52.9				
NO.15	9.188	5.10	4.98	45.8				
NO.16	20.000	6.30	5.70	114.0				
NO.17	20.000	6.45	6.38	127.6			6.45	
NO.17　+ 9.0	9.000	4.89	5.67	51.0				
NO.18	11.000	5.08	4.99	54.9				
NO.19	20.000	4.75	4.92	98.4				
BC.5	9.717	2.66	3.71	36.1				
NO.20	10.283		1.33	13.7				
SP.5	19.741							
NO.21　+ 10.0	10.259							
NO.22	10.000							
EC.5	9.765							
NO.23	10.235							
NO.24	20.000							
NO.25	20.000							
BC.6	19.905							
NO.27	20.095							
小計	540.00			254.1			6.45	

構造物撤去工断面数量計算書

舗装版取壊し　　NO. 2

測点名称	区間距離	舗装はぎとり			舗装版切断		備　考
		幅	平均幅	面　積	幅		
SP.6	4.672						
NO.28	15.328						
EC.6	9.439						
NO.29	10.561						
NO.30	20.000						
NO.31	20.000						
NO.31　+ 6.0	6.000	12.32	6.16	37.0			
NO.32	14.000	2.49	7.41	103.7			
NO.32　+ 11.0	11.000	5.59	4.04	44.4			
NO.33	9.000	2.09	3.84	34.6			
BC.7	13.401	6.50	4.30	57.6			
NO.34	6.599	7.20	6.85	45.2			
SP.7	10.558	6.85	7.03	74.2			
NO.35	9.442	7.30	7.08	66.8			
EC.7	7.715	5.11	6.21	47.9			
NO.35　+ 14.0	6.285	5.05	5.08	31.9			
NO.36	6.000	4.65	4.85	29.1	4.65		
NO.37	20.000						
NO.38	20.000						
NO.39	20.000						
NO.40	20.000						
NO.41	20.000						
NO.42	20.000						
BC.8	9.723						
NO.43	10.277						
SP.8	8.009						
NO.44	11.991						
EC.8	6.295						
NO.45	13.705						
NO.45　+ 6.0	6.000						
BC.9	8.678						
NO.46	5.322						
SP.9	12.341						
NO.47	7.659						
EC.9	10.004						
NO.48	9.996						
合計	960.000			826.5		11.1	

舗 装 工 数量集計表

名　称	規　格	単位	数　量	備　考
車 道 舗 装				
下層路盤	再生クラッシャラン RC-40 t=15cm	m2	1508.8	
耐水処理舗装				
路　盤	再生クラッシャラン RC-30 t=10cm	m2	66.0	

舗装工断面数量計算書

舗装　　NO. 1

測点名称	区間距離	車道舗装　下層路盤						備　考
		幅	平均幅	面　積				
NO.0		5.45						
NO.0　+ 10.0	10.000	6.54	6.00	60.0				
NO.1	10.000	5.72	6.13	61.3				
NO.1　+ 12.0	12.000	5.94	5.83	70.0				
BC.1	6.333	5.90	5.92	37.5				
SP.1	13.802	5.90	5.90	81.4				
NO.3	7.865	5.90	5.90	46.4				
EC.1	5.936	5.70	5.80	34.4				
NO.3　+ 15.0	9.064	6.24	5.97	54.1				
NO.4	5.000	6.32	6.28	31.4				
BC.2	15.979	5.60	5.96	95.2				
NO.5	4.021	5.60	5.60	22.5				
SP.2	9.523	5.60	5.60	53.3				
NO.6	10.477	5.60	5.60	58.7				
EC.2	3.066	5.60	5.60	17.2				
NO.6　+ 12.0	8.934	7.12	6.36	56.8				
NO.7	8.000	5.47	6.30	50.4				
BC.3	9.169	5.30	5.39	49.4				
NO.8	10.831	5.15	5.23	56.6				
SP.3	8.613	5.15	5.15	44.4				
NO.9	11.387	5.15	5.15	58.6				
EC.3	8.057	5.15	5.15	41.5				
NO.10	11.943	4.95	5.05	60.3				
BC.4	5.422	5.10	5.03	27.3				
NO.11	14.578	5.15	5.13	74.8				
NO.12	20.000	5.15	5.15	103.0				
SP.4	8.117	5.15	5.15	41.8				
NO.13	11.883	4.65	4.90	58.2				
NO.14	20.000	5.15	4.90	98.0				
EC.4	10.812	5.90	5.53	59.8				
NO.15	9.188	5.81	5.86	53.8				
NO.16	20.000	5.90	5.86	117.2				
NO.17	20.000	4.90	5.40	108.0				
NO.17　+ 9.0	9.000	4.90	4.90	44.1				
NO.18	11.000	4.90	4.90	53.9				
NO.19	20.000	5.71	5.31	106.2				
BC.5	9.717	7.13	6.42	62.4				
NO.20	10.283	6.05	6.59	67.8				
SP.5	19.741	5.70	5.88	116.1				
NO.21　+ 10.0	10.259	5.70	5.70	58.5				
NO.22	10.000	5.70	5.70	57.0				
EC.5	9.765	5.90	5.80	56.6				
NO.23	10.235							
NO.24	20.000							
NO.25	20.000							
BC.6	19.905							
NO.27	20.095							
小計	540.00			622.6				

舗装工断面数量計算書

舗装　　NO. 2

測点名称	区間距離	車道舗装　下層路盤 幅	平均幅	面　積				備　考
SP.6	4.672							
NO.28	15.328							
EC.6	9.439							
NO.29	10.561							
NO.30	20.000							
NO.31	20.000	5.55						
NO.31　+ 6.0	6.000	4.85	5.20	31.2				
NO.32	14.000	4.99	4.92	68.9				
NO.32　+ 11.0	11.000	5.00	5.00	55.0				
NO.33	9.000	5.36	5.18	46.6				
BC.7	13.401	5.90	5.63	75.4				
NO.34	6.599	5.90	5.90	38.9				
SP.7	10.558	5.70	5.80	61.2				
NO.35	9.442	5.85	5.78	54.6				
EC.7	7.715	5.70	5.78	44.6				
NO.35　+ 14.0	6.285	4.95	5.33	33.5				
NO.36	6.000	5.41	5.18	31.1				
NO.37	20.000							
NO.38	20.000							
NO.39	20.000							
NO.40	20.000							
NO.41	20.000							
NO.42	20.000							
BC.8	9.723							
NO.43	10.277							
SP.8	8.009							
NO.44	11.991							
EC.8	6.295							
NO.45	13.705							
NO.45　+ 6.0	6.000							
BC.9	8.678							
NO.46	5.322							
SP.9	12.341							
NO.47	7.659							
EC.9	10.004							
NO.48	9.996							
取付道路舗装			A=	345.2				
合計	960.000			1508.8				

舗装工断面数量計算書

舗装　　NO. 1

測点名称	区間距離	耐水処理舗装　表層			耐水処理舗装　路盤			備　考
		幅	平均幅	面　積	幅	平均幅	面　積	
NO.0								
NO.0　+ 10.0	10.000							
NO.1	10.000							
NO.1　+ 12.0	12.000							
BC.1	6.333							
SP.1	13.802							
NO.3	7.865							
EC.1	5.936							
NO.3　+ 15.0	9.064							
NO.4	5.000							
BC.2	15.979	1.25	0.63	10.1	1.25	0.63	10.1	
NO.5	4.021	1.49	1.37	5.5	1.49	1.37	5.5	
SP.2	9.523	1.93	1.71	16.3	1.93	1.71	16.3	
NO.6	10.477	1.86	1.90	19.9	1.86	1.90	19.9	
EC.2	3.066	1.79	1.83	5.6	1.79	1.83	5.6	
NO.6　+ 12.0	8.934		0.90	8.0		0.90	8.0	
NO.7	8.000	0.99	0.50	4.0	0.99	0.50	4.0	
BC.3	9.169	2.35	1.67	15.3	2.35	1.67	15.3	
NO.8	10.831	2.70	2.53	27.4	2.70	2.53	27.4	
SP.3	8.613	2.55	2.63	22.7	2.55	2.63	22.7	
NO.9	11.387	1.70	2.13	24.3	1.70	2.13	24.3	
EC.3	8.057	1.16	1.43	11.5	1.26	1.48	11.9	
NO.10	11.943	0.90	1.03	12.3	1.00	1.13	13.5	
BC.4	5.422	0.99	0.95	5.2	1.09	1.05	5.7	
NO.11	14.578	2.48	1.74	25.4	2.58	1.84	26.8	
NO.12	20.000	1.50	1.99	39.8	1.50	2.04	40.8	
SP.4	8.117	2.39	1.95	15.8	2.39	1.95	15.8	
NO.13	11.883	1.92	2.16	25.7	1.92	2.16	25.7	
NO.14	20.000	1.10	1.51	30.2	1.10	1.51	30.2	
EC.4	10.812		0.55	5.9		0.55	5.9	
NO.15	9.188							
NO.16	20.000							
NO.17	20.000							
NO.17　+ 9.0	9.000							
NO.18	11.000							
NO.19	20.000							
BC.5	9.717							
NO.20	10.283							
SP.5	19.741							
NO.21　+ 10.0	10.259							
NO.22	10.000							
EC.5	9.765							
NO.23	10.235							
NO.24	20.000							
NO.25	20.000							
BC.6	19.905							
NO.27	20.095							
小計	540.00							

舗装工断面数量計算書

舗装　　NO. 2

測点名称	区間距離	耐水処理舗装　表層			耐水処理舗装　路盤			備　考
		幅	平均幅	面　積	幅	平均幅	面　積	
SP.6	4.672							
NO.28	15.328							
EC.6	9.439							
NO.29	10.561							
NO.30	20.000							
NO.31	20.000							
NO.31　+ 6.0	6.000							
NO.32	14.000							
NO.32　+ 11.0	11.000							
NO.33	9.000							
BC.7	13.401							
NO.34	6.599							
SP.7	10.558							
NO.35	9.442							
EC.7	7.715							
NO.35　+ 14.0	6.285							
NO.36	6.000							
NO.37	20.000							
NO.38	20.000							
NO.39	20.000							
NO.40	20.000							
NO.41	20.000							
NO.42	20.000							
BC.8	9.723							
NO.43	10.277							
SP.8	8.009							
NO.44	11.991							
EC.8	6.295							
NO.45	13.705							
NO.45　+ 6.0	6.000							
BC.9	8.678							
NO.46	5.322							
SP.9	12.341							
NO.47	7.659							
EC.9	10.004							
NO.48	9.996							
取付道路舗装			A=	66.0		A=	66.0	
合計	960.000			66.0			66.0	

取付舗装数量計算書(1/4)

NO.6+12(右)

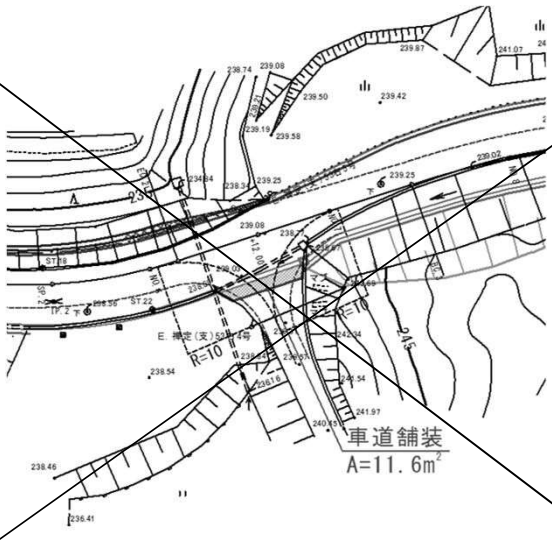

車道舗装　　A =　0.0　m2

NO.20(右)

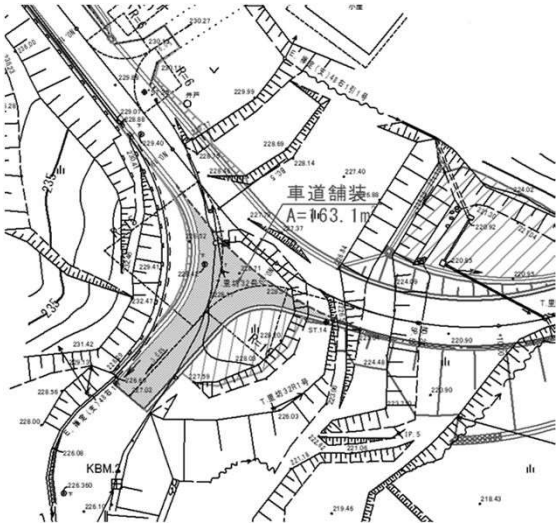

車道舗装　　A =　163.1　m2

取付舗装数量計算書(2/4)

NO.31+6(右)

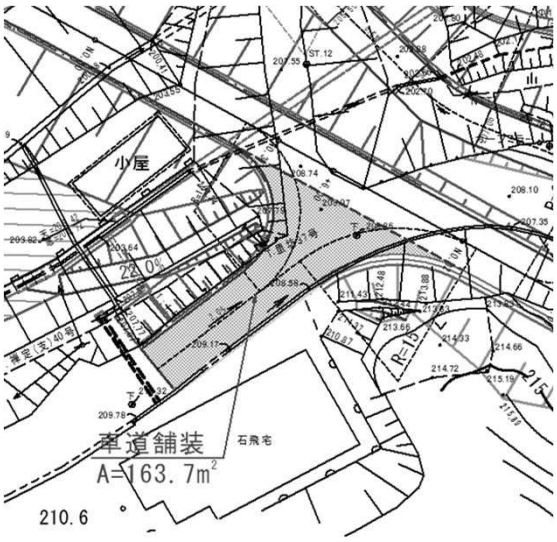

車道舗装　　A =　163.7　m2

NO.33(左)

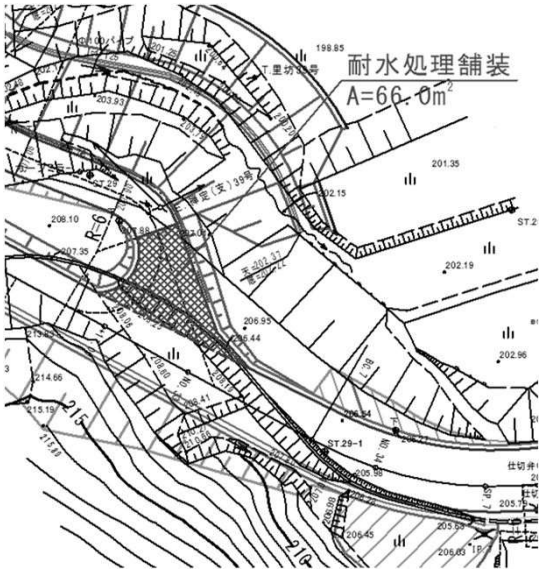

耐水処理舗装　　A =　66.0　m2

取付舗装数量計算書(3/4)

NO.35(右)

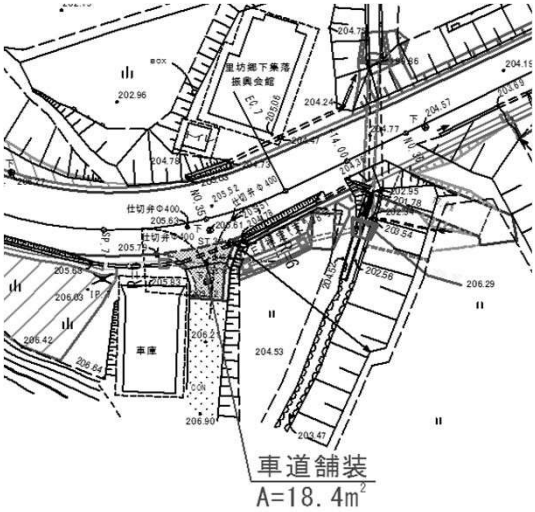

車道舗装	A =	18.4	m2

NO.44(右)

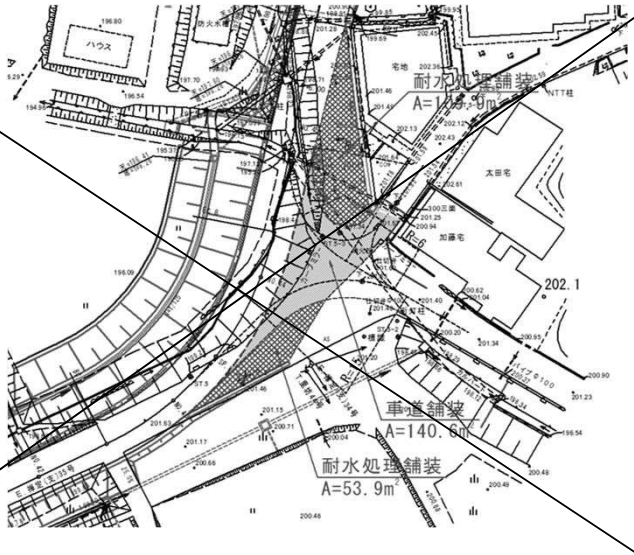

車道舗装	A =	0.0	m2
耐水処理舗装	A =	0.0	m2

取付舗装数量計算書(4/4)

NO.46+10(左)

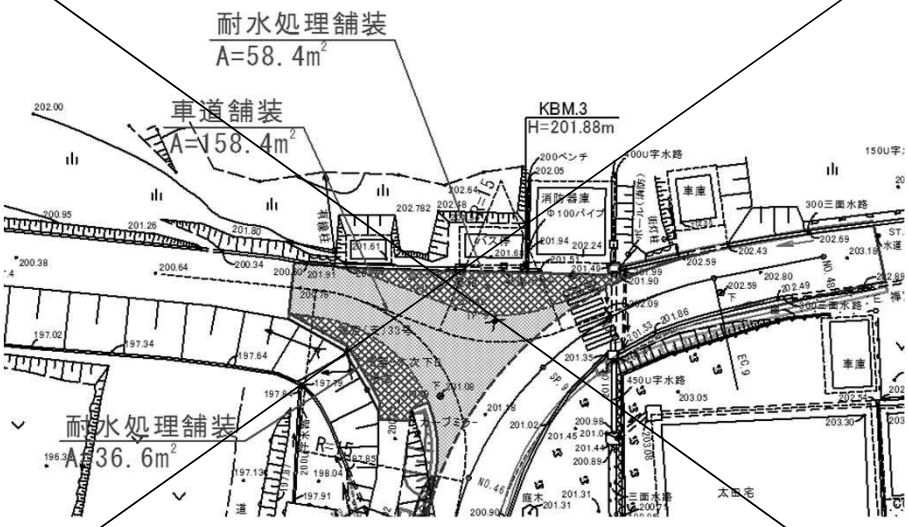

車道舗装	A =	0.0	m2
耐水処理舗装	A =	0.0	m2

合 計

車道舗装	ΣA =	345.2	m2
耐水処理舗装	ΣA =	66.0	m2

防護柵工数量集計表

名　称	規　格	単位	数　量	備　考
ガードレール	Gr-C-2B	m	25.5	
	Gr-C-4E	m	185.1	
プレキャストガードレール基礎	1号	m		
	1号(砕石基盤)	m		
	2号(砕石基盤)	m		
	2号	m		
	3号	m	25.5	
	4号	m		

ガードレール

延　長　調　書

左側			右側		
測　点	延　長	備　考	測　点	延　長	備　考
~~NO.0 ～ NO.1 +16.0~~	~~36.0~~	~~Gr-C-2B~~	NO.20 +10.0 ～ NO.22 +16.5	46.9	Gr-C-4E
~~NO.3 +11.4 ～ NO.6 +10.0~~	~~56.4~~	~~Gr-C-2B~~	NO.24 ～ NO.25 +5.0	25.5	Gr-C-2B
~~NO.9 +13.0 ～ NO.11 +2.0~~	~~29.0~~	~~Gr-C-4E~~	NO.29 +10.0 ～ NO.31	30.0	Gr-C-4E
NO.29 +13.5 ～ NO.31 +14.0	40.2	Gr-C-4E	NO.31 付近	16.2	Gr-C-4E
NO.35 +15.6 ～ NO.36 +5.6	10.0	Gr-C-4E			
~~NO.39 +15.5 ～ NO.45~~		~~Gr-C-4E~~			
~~NO.45 ～ NO.46~~		~~Gr-C-2B~~			
NO.32 付近	41.8	Gr-C-4E			
合　計					
ガードレール		m			
Gr-C-2B	25.5				
		m			
Gr-C-4E	185.1				

プレキャストガードレール基礎

延　長　調　書

左側			右側		
測　点	延　長	備　考	測　点	延　長	備　考
NO.0 ～ NO.1 +13.5	33.5	1号	NO.24 ～ NO.25 +5.0	25.5	3号
NO.1 +13.5 ～ NO.1 +16.0	2.5	1号(砕石基盤)			
NO.3 +11.4 ～ NO.4	8.6	2号(砕石基盤)			
NO.4 ～ NO.6 +10.0	47.8	2号			
NO.45 ～ NO.46		4号			
合　計					
プレキャストガードレール基礎 1号		m			
1号(砕石基盤)		m			
2号(砕石基盤)		m			
2号		m			
3号	25.5	m			
4号		m			

ガードレール数量計算書

Gr-C-2B

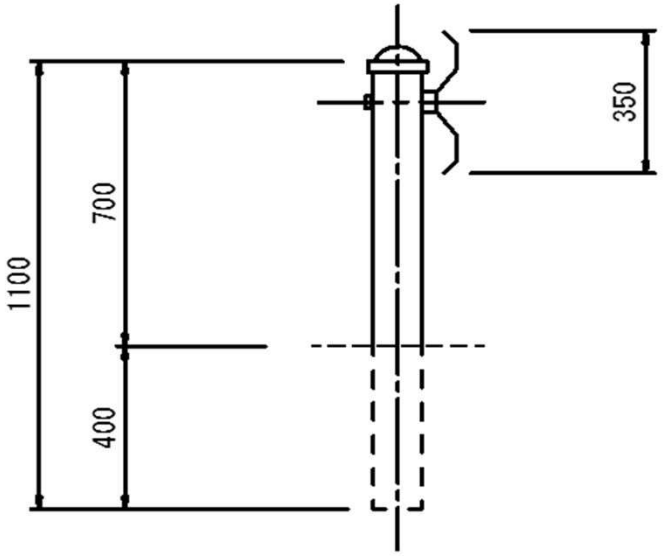

延　長　L=10.00m

名　称	規　格	算　式	単位当り数　量	延　長	数　量
ガードレール	Gr-C-2B		1.000	10.00	10.00　m

ガードレール数量計算書

Gr-C-4E

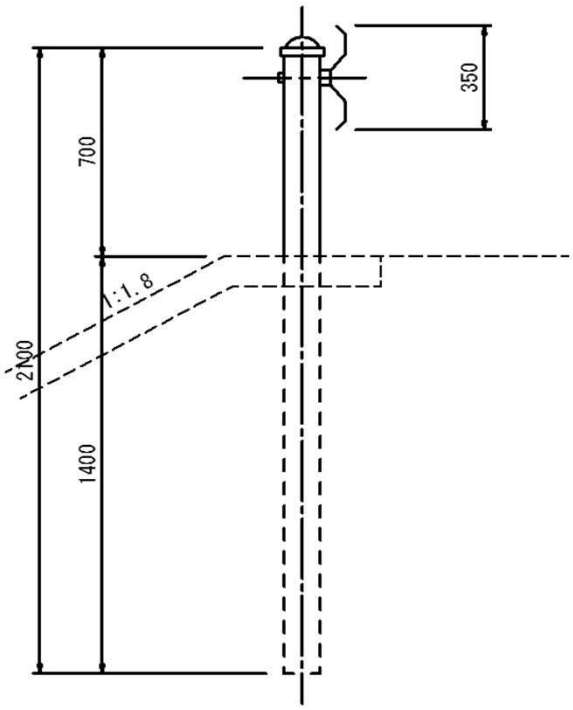

延　長　L=10.00m

名　称	規　格	算　式	単位当り数　量	延　長	数　量
ガードレール	Gr-C-4E		1.000	10.00	10.00　m

プレキャストガードレール基礎数量計算書

3号プレキャストガードレール基礎

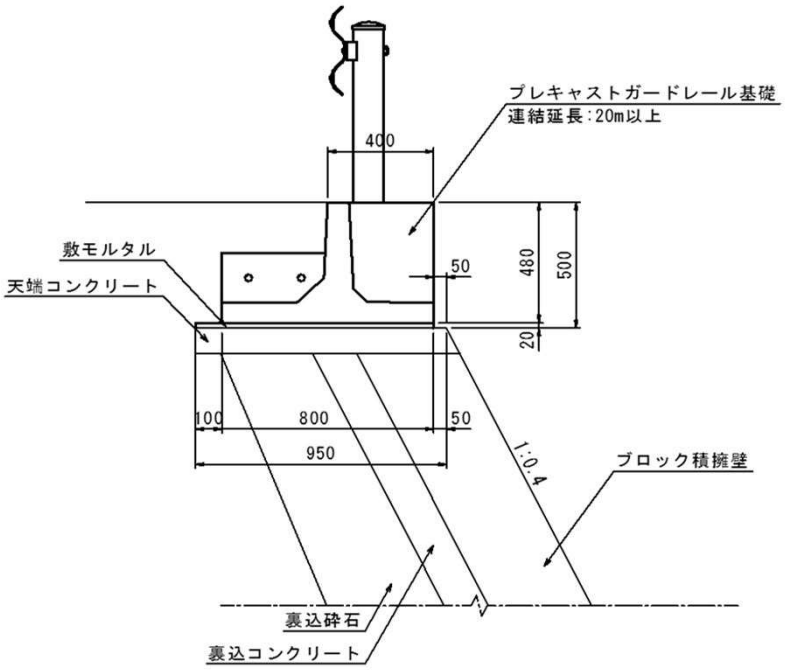

N=1式
延　長　L=25.50m

名　称	規　格	算　式	単位当り数　量	延　長	数　量
プレキャストガードレール基礎	BC-18:20 L=2.0m	25.5/2.0=12…1.5	12.0	1.00	12.0 本
	BC-18:20 L=1.5m		1.0	1.00	1.0 本
間詰コンクリート	σck=24N/mm2	0.0174×12	0.209	1.00	0.209 m3
止め型枠		0.048×12	0.576	1.00	0.576 m2
敷モルタル	1:3	0.900×0.020×25.5	0.459	1.00	0.459 m3

道路付属施設工 数量集計表

名　称	規　格	単位	数　量	備　考
路肩コンクリート	1号	m	384.6	V=384.6×0.050=19.23m3
	2号	m		
張コンクリート	1号	m	81.6	V=81.6×0.043=3.51m3
	2号	m	33.2	V=33.2×0.051=1.69m3
	3号	m	22.1	V=22.1×0.030=0.66m3
	4号	m		
防草対策	1号	m	205.7	V=205.7×0.0972=19.99m3
	2号	m	31.2	V=31.2×0.0563=1.76m3
	3号	m		
	4号	m	52.0	V=52.0×0.085=4.42m3
鍬止め	H=500	m		
フトン篭	2段積	m		
畦畔工		m		

路肩コンクリート

延　長　調　書

左側				右側			
測点			延長	備考	測点			延長	備考
NO.1 +13.5	～	NO.3 +10.5	39.5	1号	NO.19 +19.0	～	NO.23 +19.5	131.3	1号
NO.6 +14.2	～	NO.11 +1.8	90.5	1号	NO.27 +3.8	～	NO.29 +9.8		1号
NO.15 +5.8	～	NO.16 +17.4	31.5	1号	NO.29 +10.7	～	NO.31 +1.3	52.3	1号
NO.17	～	NO.18 +3.3	23.3	1号	NO.35 +2.3	～	NO.35 +15.4	13.9	1号
NO.20 +7.3	～	NO.22 +7.0	30.4	1号	NO.38 +13.5	～	NO.43 +12.0		1号
NO.29 +13.6	～	NO.32 +11.0	63.8	1号					
NO.32 +12.1	～	NO.36	69.6	1号					
NO.39 +13.9	～	NO.45 +0.5		2号					
NO.45 +19.1	～	NO.46 +5.2		1号					
合　計									
路肩コンクリート 1号			384.6	m					
2号				m					

張コンクリート

延　長　調　書

左側			右側		
測　点	延　長	備　考	測　点	延　長	備　考
NO.13 +17.5 ～ NO.15 +5.1	28.0	1号	NO.0 +4.2 ～ NO.1 +4.3	20.6	1号
NO.11 +18.5 ～ NO.13 +17.5		3号	NO.1 +4.3 ～ NO.3 +4.9	36.6	2号
NO.18 +11.0 ～ NO.20 +7.5	34.3	1号	NO.3 +6.9 ～ NO.5 +7.9	41.9	1号
NO.22 +8.0 ～ NO.28 +2.0		1号	NO.6 +16.0 ～ NO.17 +1.5		1号
NO.28 +3.0 ～ NO.29 +12.5		1号	NO.17 +1.3 ～ NO.18 +14.5	33.2	2号
NO.47 +7.6 ～ NO.48 +5.0		2号	NO.18 +14.5 ～ NO.19 +15.5	38.3	1号
			NO.25 +5.0 ～ NO.27 +4.0		1号
			NO.31 +1.5 ～ NO.31 +12.0	22.1	3号
			NO.31 +12.0 ～ NO.34 +10.5		1号
			NO.36 ～ NO.36 +9.0	9.0	1号
			NO.37 +10.6 ～ NO.38 +8.0		1号
			NO.46 +12.4 ～ NO.47 +13.4		4号
			NO.47 +13.4 ～ NO.48 +5.0		1号

合　計		
張コンクリート		
1号	81.6	m
2号	33.2	m
3号	22.1	m
4号		m

防草対策

延　長　調　書

左側			右側		
測　点	延　長	備　考	測　点	延　長	備　考
NO.1 +13.4 ～ NO.3 +10.6	40.6	1号	NO.6 +16.1 ～ NO.15 +1.4		3号
NO.9 +9.5 ～ NO.11 +1.8	31.2	2号	NO.19 +0.8 ～ NO.19 +15.1	24.6	4号
NO.15 +5.8 ～ NO.16 +17.4	31.6	1号	NO.20 +6.4 ～ NO.20 +9.8	3.8	2号
NO.17 +0.1 ～ NO.18 +2.7	22.6	2号	NO.20 +11.6 ～ NO.22 +13.9	43.1	1号
NO.18 +9.7 ～ NO.19 +9.7	19.0	4号	NO.27 +4.9 ～ NO.29 +3.7		1号
NO.20 +7.3 ～ NO.22 +2.7	31.9	1号	NO.29 +10.7 ～ NO.31 +1.3	30.5	1号
NO.22 +7.9 ～ NO.27 +3.9		3号	NO.30 +18.3 ～ NO.31 +3.2	16.9	1号
NO.28 +4.7 ～ NO.29 +10.3		3号	NO.31 +11.9 ～ NO.33 +18.2		3号
NO.29 +13.6 ～ NO.32 +11.0	63.4	1号	NO.35 +2.3 ～ NO.35 +9.1	7.3	1号
NO.32 +12.2 ～ NO.33 +11.3	21.9	2号	NO.35 +11.4 ～ NO.35 +15.4	3.7	1号
NO.35 +16.4 ～ NO.36	8.9	1号	NO.35 +18.8 ～ NO.36 +8.4	8.4	4号
NO.38 +8.9 ～ NO.39 +8.4		2号	NO.36 +12.3 ～ NO.37 +9.8		4号
NO.39 +13.9 ～ NO.44 +19.7		1号	NO.38 +9.0 ～ NO.39 +5.5		1号
			NO.39 +10.6 ～ NO.41 +7.4		1号
			NO.41 +10.4 ～ NO.42 +8.3		1号
			NO.42 +11.0 ～ NO.43 +12.0		1号
合　計					
防草対策 1号	205.7	m			
2号	48.3	m			
3号		m			
4号	52.0	m			

1号路肩コンクリート 数量計算書

1号

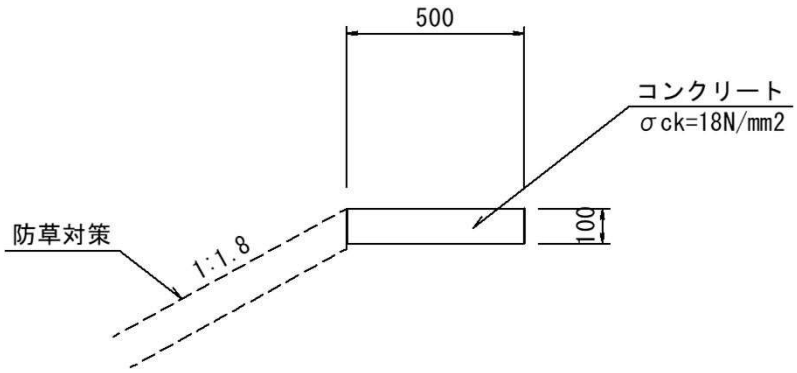

延　長　L=10.00m

名　称	規　格	算　　式	単位当り数　量	延　長	数　量
コンクリート	σck=18N/mm^2	0.500×0.100	0.0500	10.00	0.500 m3
型　　枠		0.100×2.0箇所	0.200	10.00	2.00 m2
目 地 材	t=10mm	0.500×0.100	0.05	1.00	0.050 m2

1号張コンクリート数量計算書

1号

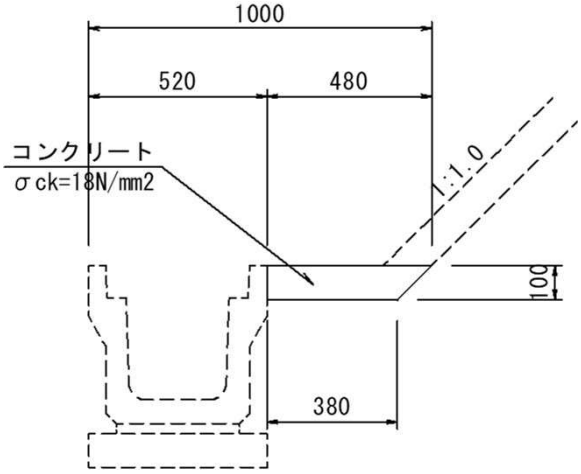

延　長　L=10.00m

名　称	規　格	算　　式	単位当り数　量	延　長	数　量
コンクリート	σck=18N/mm^2	(0.480+0.380)/2×0.100	0.0430	10.00	0.430 m3
目 地 材	t=10mm	(0.480+0.380)/2×0.100	0.043	1.00	0.04 m2

2号張コンクリート数量計算書

2号（NO.47+7.6～NO.48+5.0(左)）

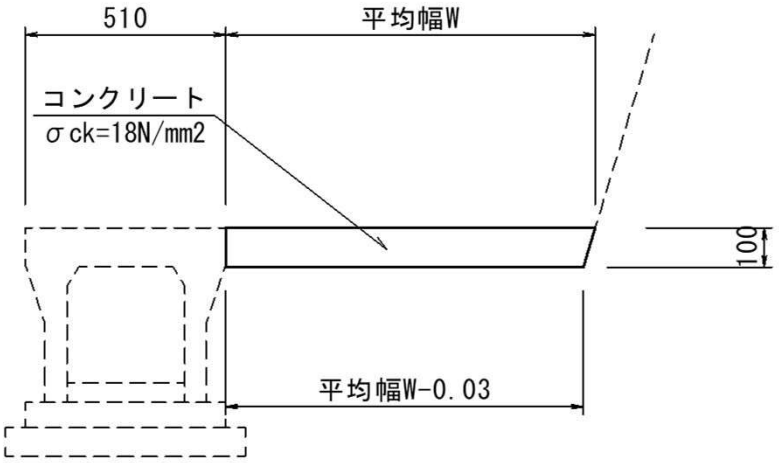

平均幅W = 0.52 m

延 長 L=10.00m

名 称	規 格	算 式	単位当り数 量	延 長	数 量
コンクリート	σck=18N/mm²	(0.520+0.490)/2×0.100	0.0510	10.00	0.510 m3
目 地 材	t=10mm	(0.520+0.490)/2×0.100	0.051	1.00	0.05 m2

3号張コンクリート数量計算書

3号

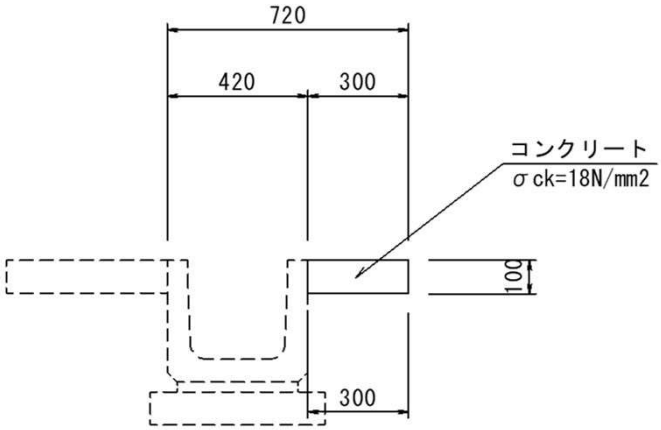

延　長　L=10.00m

名　称	規　格	算　　式	単位当り数　量	延　長	数　量
コンクリート	σck=18N/mm²	(0.300+0.300)/2×0.100	0.0300	10.00	0.300 m3
目 地 材	t=10mm	(0.300+0.300)/2×0.100	0.030	1.00	0.03 m2

1号 防草対策数量計算書

1号

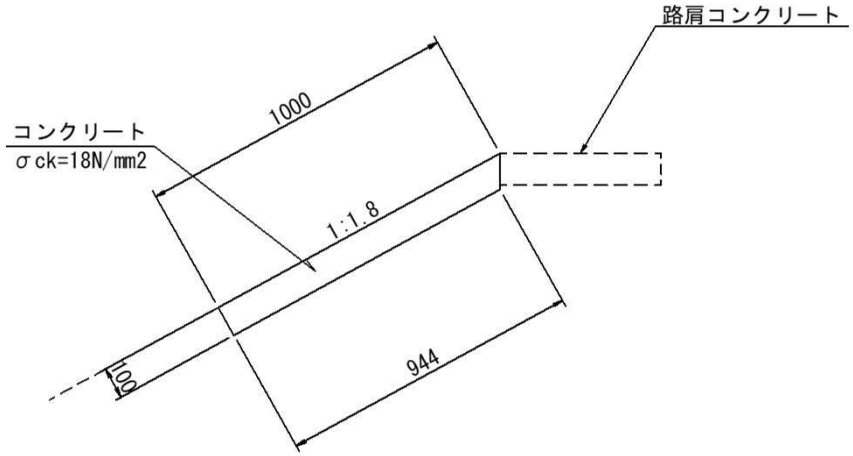

延　長　L=10.00m

名　称	規　格	算　　式	単位当り数　量	延　長	数　量
コンクリート	σck=18N/mm²	(1.000＋0.944)/2×0.100	0.0972	10.00	0.972 m3
型　　枠		0.100×1.0m	0.100	10.00	1.00 m2
目 地 材	t=10mm	(1.000＋0.944)/2×0.100	0.097	1.00	0.097 m2

2号 防草対策数量計算書

2号（NO.17+0.1～NO.18+2.7(左)）

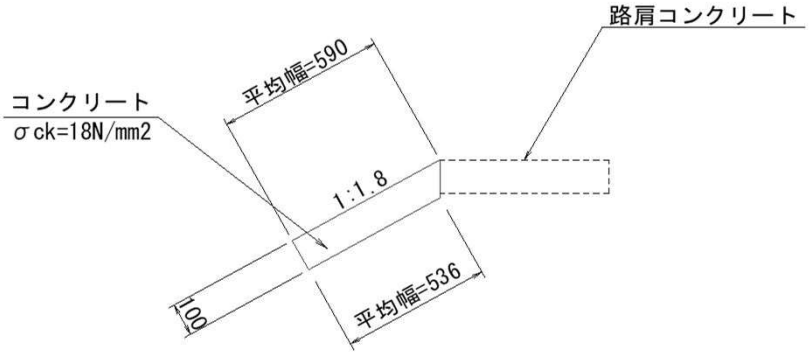

平均幅W = 0.59 m

延　長　L=10.00m

名　称	規　格	算　　式	単位当り数　量	延　長	数　量
コンクリート	σck=18N/mm²	(0.590＋0.536)/2×0.100	0.0563	10.00	0.563 m3
型　　枠		0.100×1.0m	0.100	10.00	1.00 m2
目 地 材	t=10mm	(0.590＋0.536)/2×0.100	0.056	1.00	0.056 m2

4号 防草対策数量計算書

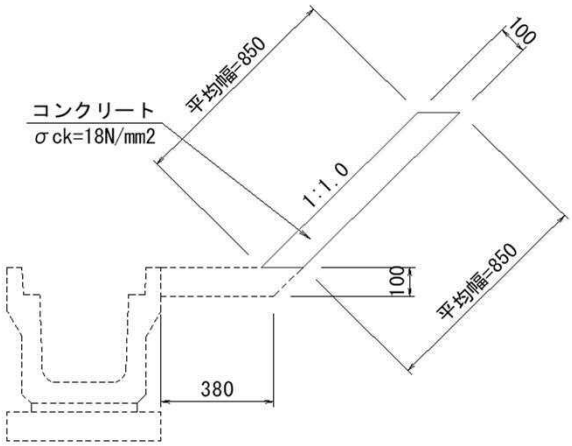

平均幅W = 0.85 m

延 長 L=10.00m

名 称	規 格	算 式	単位当り数 量	延 長	数 量
コンクリート	σck=18N/mm²	(0.850＋0.850)/2×0.100	0.0850	10.00	0.850 m3
目 地 材	t=10mm	(0.850＋0.850)/2×0.100	0.085	1.00	0.085 m2