設計数量総括表

レベル１ 工事区分	レベル２ 工種	レベル３ 種別	レベル４ 細別	レベル５ 規格	単位	数量	備考
道路改良							
	道路土工						
		掘削工					
			掘削(土砂)				
				オープンカット、5000m3未満	m3	483.5	
			掘削(軟岩)				
				オープンカット、1000m3未満	m3	148.3	
			積込(ルーズ)				
				岩塊・玉石、土量50,000m3未満	m3	148.3	
		路体盛土工					
			路体盛土				
				施工幅員2.5m未満	m3	6.8	
		路床盛土工					
			路床盛土				
				平均幅員2.5m未満	m3	83.6	
		法面整形工					
			法面整形(切土部)				
				レキ質土,砂及び砂質土,粘性土	m2	118.0	
				軟岩Ⅰ	m2	38.2	
			法面整形(盛土部)				
				レキ質土,砂及び砂質土,粘性土	m2	21.7	
		残土処理工					
			土砂等運搬				
				土砂、距離15.5km以下	m3	408.8	
				軟岩、距離15.5km以下	m3	149.3	
			残土等処分				
				残土処分費	m3	558.1	
	法面工						
		植生工					
		切　土	植生基材吹付				
				t=3cm、250㎡未満	m2	115.0	
		盛　土	人工張芝				
				幅100cm ワラ付	m2	21.7	
	石・ブロック積(張)工						
		作業土工			式	1.0	
			床掘り				
				土砂　標準	m3	74.6	
			埋戻し				
				最大埋戻幅1m未満	m3	13.3	
			基面整正				
				基面整正	m2	48.7	
		1号コンクリートブロック					
			コンクリートブロック基礎				
				2型現場打基礎コンクリート 18-8-40BB	m3	7.4	

設計数量総括表

レベル１ 工事区分	レベル２ 工種	レベル３ 種別	レベル４ 細別	レベル５ 規格	単位	数量	備考
			コンクリートブロック積				
				1号コンクリートブロック積工 t＝10cm　粗面ブロック	m2	98.0	
			胴込・裏込材				
				間知・平・連節・緑化ブロック RC-40	m3	45.3	
		2号コンクリートブロック					
			コンクリートブロック基礎				
				1型現場打基礎コンクリート 18-8-40BB	m3	2.1	
			コンクリートブロック積				
				2号コンクリートブロック積工 t＝0cm　粗面ブロック	m2	97.0	
			胴込・裏込材				
				間知・平・連節・緑化ブロック RC-40	m3	31.0	
			天端コンクリート				
				１型天端コンクリート 18-8-40BB	m3	1.9	
	排水構造物工						
		作業土工			式	1.0	
			床掘り				
				土砂　標準	m3	40.5	
				岩塊・玉石　標準	m3	23.3	
			埋戻し				
				最大埋戻幅1m未満	m3	67.2	
			基面整正				
				基面整正	m2	37.3	
		側溝工					
			プレキャストU型側溝				
				A型3種300A	m	19.0	
				A型3種300A(岩着)	m	64.7	
				1号横断溝 B300	m	5.5	
			1号横断溝蓋	グレーチング　B300 10%　t-25	枚	6.0	
		付替水路工					
			付替水路				
				1号付替水路 H900×W1500	m	8.0	
				2号付替水路 H900×W1500	m	38.0	
				3号付替水路 H1000	m	9.0	
		底張工					
			底張工				
				底張りコンクリート 18-8-40BB	m3	10.4	
		集水桝・マンホール工					
			1号集水桝	18-8-20BB	箇所	1.0	
			グレーチング桝蓋	500×500　T-25	枚	1.0	
		止水壁工					
			止水壁工				
				1号止水壁 H=900	箇所	1.0	
				2号止水壁 H=900	箇所	1.0	
				3号止水壁 H=900	箇所	1.0	
	構造物撤去工						
		防護柵撤去工					
			防護柵撤去(ガードレール)				
				防護柵撤去 土中建込	m	22.0	
				防護柵撤去 コンクリート建込	m	44.0	

設計数量総括表

レベル１ 工事区分	レベル２ 工種	レベル３ 種別	レベル４ 細別	レベル５ 規格	単位	数量	備考
		構造物取壊し工					
			コンクリート構造物取壊し				
				構造物とりこわし工 (無筋構造物)	m3	59.8	
				構造物とりこわし工 (鉄筋構造物)	m3	5.8	
			舗装切断				
				アスファルト舗装版厚15cm以下	m	8.4	
			舗装版取壊し				
				舗装版厚15cm以下	m2	354.1	
			殻運搬処理				
				Co(無筋・鉄筋) 運搬距離15.5km以下	m3	65.6	
				舗装版破砕 運搬距離22.0km以下	m3	17.7	
				現場発生品・支給品運搬 片道運搬距離27.0km以下	回	1.0	
			殻処分				
				処分費 無筋コンクリート	m3	59.8	
				処分費 鉄筋コンクリート	m3	5.8	
				処分費 アスファルト殻	m3	17.7	
				処分費 金属くず	t	1.1	
	舗装工						
		アスファルト舗装工					
			下層路盤(車道部・路肩部)				
				下層路盤(車道・路肩部) t=80	m2	536.8	
	防護柵工						
		路側防護柵工					
			ガードレール				
				防護柵設置工 コンクリート建込	m	70.3	
		防護柵基礎工					
			ガードレール基礎				
				プレキャスト擁壁設置 基礎砕石無し　均しCo有り	m	70.3	
	道路付属施設工						
		雑工					
			路肩コンクリート				
				路肩コンクリート t=100	m	10.2	
			張コンクリート				
				1号張コンクリート t=100	m	89.8	
			防草対策工				
				1号防草対策工 t=100	m	15.5	
				2号防草対策工 t=100	m	58.6	
	仮設工						
		水替工					
			土のう	大型土のう製作・設置 バックホウによる設置	袋	2.0	
				大型土のう撤去 作業半径6m以下	袋	2.0	
			ポンプ排水	排水ポンプ設置・撤去工	箇所	1.0	
				ポンプ運転 作業時排水	日	34.0	
				暗渠排水管 呼び径600mm	m	56.5	

道　路　土　工

土 工 数 量 集 計 表

名　称		規　格	単位	数　量	備　考
掘削土砂	土　砂	オープン	m3	483.5	
掘削軟岩	軟　岩	オープン	m3	148.3	
盛　土	路体盛土	(W＜2.5)	m3	6.8	
		(2.5≦W＜4.0)	m3		
		(W≧4.0)	m3		路体盛土合計 (6.8)
	路床盛土	(W＜2.5)	m3	83.6	
		(2.5≦W＜4.0)	m3		
		(W≧4.0)	m3		路床盛土合計 (83.6)
(機械法面整形)					左側　右側
切土法面	土　砂		m2	118.0	115.0 +3.0
切土法面	軟　岩		m2	38.2	+38.2
盛土法面	削り取り整形		m2	21.7	21.7
残土処理工	土　砂		m3	408.8	
	軟岩		m3	149.3	

土 工 計 画 表

発生土（地山）

土砂	オープン	483.5
	片　切	
	合　計	483.5

軟岩	オープン	148.3
	片　切	
	合　計	148.3

床堀		
	土砂	25.7
	軟岩	1.0

流 用 土

土　砂	100.4 ×0.90=	90.4
軟 岩	×1.15=	
合　計		90.4

残 土（地山）

土　砂	383.1	483.5−100.4=383.1
軟 岩	148.3	148.3=148.3
合　計	531.4	

床 堀 残 土

土　砂	25.7
軟 岩	1.0

盛　土

路体盛土	6.8
（小　計）	6.8
路床盛土	83.6
（小　計）	83.6
合　計	90.4

賄　土

土　砂	

90.4−90.4=0.0

床 堀 残 土 集 計 表

工　種	床　掘 (m3)			埋　戻 (m3)				備　考
	オープン掘削			D				
	土砂	軟岩						
石・ブロック積(張)工	74.6			13.3				擁壁工 集計表より
排水工	40.5	23.3		67.2				排水工 集計表より
合　　計	115.1	23.3		80.5				
					Σ＝	80.5		
					換算埋戻土量 (1/0.9) 80.5×	(1/0.9)	= 89.4	

残土数量

土砂 ＝ 115.1 － 89.4 ＝ 25.7 m3

軟岩 ＝ 23.3 ＋ 25.7/1.15 ＝ 1.0m3

道路土工断面数量計算書

掘削

NO. 1

測点名称	区間距離	掘削土砂（オープン） C(オ)			掘削土砂（片　切）C(カ)			備　考
		断 面 積	平均断面積	立　積	断 面 積	平均断面積	立　積	
NO.-1　+ 6.3		1.5	0.75					
NO.0（EC.1）	13.700	1.5	1.50	20.6				
KA.2-1	2.395	0.8	1.15	2.8				
NO.0　+ 10.0	7.605	1.3	1.05	8.0				
KE.2-1	12.395	1.9	1.60	19.8				
KE.2-2	12.243	7.3	4.60	56.3				
NO.2	5.362	7.1	7.20	38.6				
NO.2　+ 10.0	10.000	16.6	11.85	118.5				
KA.2-2	4.638	14.2	15.40	71.4				
KA.3-1	2.206	14.0	14.10	31.1				
NO.3　+ 12.0	15.156	1.0	7.50	113.7				
KE.3-1	5.324		0.50	2.7				
KE.3-2	8.725							
NO.5	13.951							
KA3-2KA4-1	6.529							
NO.5　+ 13.0	6.471							
NO.6	7.000							
KE.4-1	6.908							
KE.4-2	4.554							
NO.7	8.538							
KA.4-2	11.841							
NO.8	8.159							
合計	173.700			483.5				

道路土工断面数量計算書

掘削

NO. 2

測点名称	区間距離	掘削軟岩(オープン) CG1(オ)			掘削軟岩(片 切) CG1(カ)			備 考
		断 面 積	平均断面積	立 積	断 面 積	平均断面積	立 積	
NO.-1 + 6.3								
NO.0(EC.1)	13.700							
KA.2-1	2.395							
NO.0 + 10.0	7.605							
KE.2-1	12.395	0.5	0.25	3.1				
KE.2-2	12.243	1.1	0.80	9.8				
NO.2	5.362	1.3	1.20	6.4				
NO.2 + 10.0	10.000	1.8	1.55	15.5				
KA.2-2	4.638	2.3	2.05	9.5				
KA.3-1	2.206	1.9	2.10	4.6				
NO.3 + 12.0	15.156	8.3	5.10	77.3				
KE.3-1	5.324		4.15	22.1				
KE.3-2	8.725							
NO.5	13.951							
KA3-2KA4-1	6.529							
NO.5 + 13.0	6.471							
NO.6	7.000							
KE.4-1	6.908							
KE.4-2	4.554							
NO.7	8.538							
KA.4-2	11.841							
NO.8	8.159							
合計	173.700			148.3				

道路土工断面数量計算書

盛　土　　NO. 1

測点名称	区間距離	路体盛土 （2.5m未満） B1(1)			路体盛土 （2.5～4m未満）B1(2)			備　考
		断 面 積	平均断面積	立　積	断 面 積	平均断面積	立　積	
NO.-1　+ 6.3								
NO.0(EC.1)	13.700							
KA.2-1	2.395							
NO.0　+ 10.0	7.605							
KE.2-1	12.395							
KE.2-2	12.243	0.6	0.30	3.7				
NO.2	5.362	0.2	0.40	2.1				
NO.2　+ 10.0	10.000		0.10	1.0				
KA.2-2	4.638							
KA.3-1	2.206							
NO.3　+ 12.0	15.156							
KE.3-1	5.324							
KE.3-2	8.725							
NO.5	13.951							
KA3-2KA4-1	6.529							
NO.5　+ 13.0	6.471							
NO.6	7.000							
KE.4-1	6.908							
KE.4-2	4.554							
NO.7	8.538							
KA.4-2	11.841							
NO.8	8.159							
合計	173.70			6.8				

道路土工断面数量計算書

盛　土　　NO. 2

測点名称	区間距離	路体盛土 （4m以上） B1(3)						備　考
		断 面 積	平均断面積	立　積	断 面 積	平均断面積	立　積	
NO.-1　+6.3								
NO.0(EC.1)	13.700							
KA.2-1	2.395							
NO.0　+10.0	7.605							
KE.2-1	12.395							
KE.2-2	12.243							
NO.2	5.362							
NO.2　+10.0	10.000							
KA.2-2	4.638							
KA.3-1	2.206							
NO.3　+12.0	15.156							
KE.3-1	5.324							
KE.3-2	8.725							
NO.5	13.951							
KA3-2KA4-1	6.529							
NO.5　+13.0	6.471							
NO.6	7.000							
KE.4-1	6.908							
KE.4-2	4.554							
NO.7	8.538							
KA.4-2	11.841							
NO.8	8.159							
合計	173.70							

道路土工断面数量計算書

盛　土　　NO. 3

測点名称	区間距離	路床盛土 （2.5m未満） B2(1)			路床盛土 （2.5～4m未満）B2(2)			備　考
		断 面 積	平均断面積	立　積	断 面 積	平均断面積	立　積	
NO.-1　+6.3								
NO.0(EC.1)	13.700	0.3	0.15	2.1				
KA.2-1	2.395	0.4	0.35	0.8				
NO.0　+10.0	7.605	0.6	0.50	3.8				
KE.2-1	12.395	0.3	0.45	5.6				
KE.2-2	12.243	2.2	1.25	15.3				
NO.2	5.362	2.6	2.40	12.9				
NO.2　+10.0	10.000	1.8	2.20	22.0				
KA.2-2	4.638	1.4	1.60	7.4				
KA.3-1	2.206	1.4	1.40	3.1				
NO.3　+12.0	15.156		0.70	10.6				
KE.3-1	5.324							
KE.3-2	8.725							
NO.5	13.951							
KA3-2KA4-1	6.529							
NO.5　+13.0	6.471							
NO.6	7.000							
KE.4-1	6.908							
KE.4-2	4.554							
NO.7	8.538							
KA.4-2	11.841							
NO.8	8.159							
合計	173.700			83.6				

道路土工断面数量計算書

盛　土　　NO. 4

測点名称	区間距離	路床盛土 （4m以上） B2(3)						備　考
		断 面 積	平均断面積	立　積	断 面 積	平均断面積	立　積	
NO.-1　+6.3								
NO.0(EC.1)	13.700							
KA.2-1	2.395							
NO.0　+10.0	7.605							
KE.2-1	12.395							
KE.2-2	12.243							
NO.2	5.362							
NO.2　+10.0	10.000							
KA.2-2	4.638							
KA.3-1	2.206							
NO.3　+12.0	15.156							
KE.3-1	5.324							
KE.3-2	8.725							
NO.5	13.951							
KA3-2KA4-1	6.529							
NO.5　+13.0	6.471							
NO.6	7.000							
KE.4-1	6.908							
KE.4-2	4.554							
NO.7	8.538							
KA.4-2	11.841							
NO.8	8.159							
合計	173.700							

道路土工断面数量計算書

法面整形

NO. 1

測点名称	区間距離	切土法面整形 土 砂 （左）			切土法面整形 土 砂 （右）			備 考
		法 長	平均法長	面 積	法 長	平均法長	面 積	
NO.-1 + 6.3								
NO.0(EC.1)	13.700				0.3	0.15	2.1	
KA.2-1	2.395				0.1	0.20	0.5	
NO.0 + 10.0	7.605					0.05	0.4	
KE.2-1	12.395							
KE.2-2	12.243	1.5	0.75	9.2				
NO.2	5.362	0.4	0.95	5.1				
NO.2 + 10.0	10.000	6.0	3.20	32.0				
KA.2-2	4.638	5.1	5.55	25.7				
KA.3-1	2.206	4.3	4.70	10.4				
NO.3 + 12.0	15.156		2.15	32.6				
KE.3-1	5.324							
KE.3-2	8.725							
NO.5	13.951							
KA3-2KA4-1	6.529							
NO.5 + 13.0	6.471							
NO.6	7.000							
KE.4-1	6.908							
KE.4-2	4.554							
NO.7	8.538							
KA.4-2	11.841							
NO.8	8.159							
合計	173.700			115.0			3.0	

道路土工断面数量計算書

法面整形

NO. 2

測点名称	区間距離	切土法面整形　軟岩（左）			切土法面整形　軟岩（右）			備　考
		法　長	平均法長	面　積	法　長	平均法長	面　積	
NO.-1　+6.3								
NO.0(EC.1)	13.700							
KA.2-1	2.395							
NO.0　+10.0	7.605							
KE.2-1	12.395				0.3	0.15	1.9	
KE.2-2	12.243				0.6	0.45	5.5	
NO.2	5.362				0.8	0.70	3.8	
NO.2　+10.0	10.000				1.1	0.95	9.5	
KA.2-2	4.638				1.3	1.20	5.6	
KA.3-1	2.206				1.2	1.25	2.8	
NO.3　+12.0	15.156					0.60	9.1	
KE.3-1	5.324							
KE.3-2	8.725							
NO.5	13.951							
KA3-2KA4-1	6.529							
NO.5　+13.0	6.471							
NO.6	7.000							
KE.4-1	6.908							
KE.4-2	4.554							
NO.7	8.538							
KA.4-2	11.841							
NO.8	8.159							
合計	173.700						38.2	

道路土工断面数量計算書

法面整形

NO. 3

測点名称	区間距離	盛土法面整形 左			盛土法面整形 右			備　考
		法　長	平均法長	面　積	法　長	平均法長	面　積	
NO.-1　+6.3								
NO.0(EC.1)	13.700	2.7	1.35	18.5				
KA.2-1	2.395		1.35	3.2				
NO.0　+10.0	7.605							
KE.2-1	12.395							
KE.2-2	12.243							
NO.2	5.362							
NO.2　+10.0	10.000							
KA.2-2	4.638							
KA.3-1	2.206							
NO.3　+12.0	15.156							
KE.3-1	5.324							
KE.3-2	8.725							
NO.5	13.951							
KA3-2KA4-1	6.529							
NO.5　+13.0	6.471							
NO.6	7.000							
KE.4-1	6.908							
KE.4-2	4.554							
NO.7	8.538							
KA.4-2	11.841							
NO.8	8.159							
合計	173.700			21.7				

法　　面　　工

法面工数量集計表

名　称	細　別	規　格	単位	数量	備　考
切土法面工					左側　　右側
	植生基材吹付 t=3cm	土　砂	m2	115.0	115.0 ＋ 0.0
盛土法面工					
	人工張り芝	植生シート（肥料帯なし）	m2	21.7	21.7 ＋ 0.0

道路法面工断面数量計算書

法面工

NO. 1

測点名称	区間距離	切土法面工 （土砂） 左			切土法面工 （土砂） 右			備　考
		法　長	平均法長	面　積	法　長	平均法長	面　積	
NO.-1　+ 6.3								
NO.0(EC.1)	13.700							
KA.2-1	2.395							
NO.0　+ 10.0	7.605							
KE.2-1	12.395							
KE.2-2	12.243	1.5	0.75	9.2				
NO.2	5.362	0.4	0.95	5.1				
NO.2　+ 10.0	10.000	6.0	3.20	32.0				
KA.2-2	4.638	5.1	5.55	25.7				
KA.3-1	2.206	4.3	4.70	10.4				
NO.3　+ 12.0	15.156		2.15	32.6				
KE.3-1	5.324							
KE.3-2	8.725							
NO.5	13.951							
KA3-2KA4-1	6.529							
NO.5　+ 13.0	6.471							
NO.6	7.000							
KE.4-1	6.908							
KE.4-2	4.554							
NO.7	8.538							
KA.4-2	11.841							
NO.8	8.159							
合計	173.700			115.0				

道路法面工断面数量計算書

法面工

NO. 2

測点名称	区間距離	切土法面工 （軟岩） 左			切土法面工 （軟岩） 右			備　考
		法　長	平均法長	面　積	法　長	平均法長	面　積	
NO.-1　+6.3								
NO.0(EC.1)	13.700							
KA.2-1	2.395							
NO.0　+10.0	7.605							
KE.2-1	12.395							
KE.2-2	12.243							
NO.2	5.362							
NO.2　+10.0	10.000							
KA.2-2	4.638							
KA.3-1	2.206							
NO.3　+12.0	15.156							
KE.3-1	5.324							
KE.3-2	8.725							
NO.5	13.951							
KA3-2KA4-1	6.529							
NO.5　+13.0	6.471							
NO.6	7.000							
KE.4-1	6.908							
KE.4-2	4.554							
NO.7	8.538							
KA.4-2	11.841							
NO.8	8.159							
合計	173.700							

道路法面工断面数量計算書

法面工

NO. 3

測点名称	区間距離	切土法面工 （モルタル吹付け） 右						備　考
		法　長	平均法長	面　積				
NO.-1　+6.3								
NO.0(EC.1)	13.700							
KA.2-1	2.395							
NO.0　+10.0	7.605							
KE.2-1	12.395							
KE.2-2	12.243							
NO.2	5.362							
NO.2　+10.0	10.000							
KA.2-2	4.638							
KA.3-1	2.206							
NO.3　+12.0	15.156							
KE.3-1	5.324							
KE.3-2	8.725							
NO.5	13.951							
KA3-2KA4-1	6.529							
NO.5　+13.0	6.471							
NO.6	7.000							
KE.4-1	6.908							
KE.4-2	4.554							
NO.7	8.538							
KA.4-2	11.841							
NO.8	8.159							
合計	173.700							

道路法面工断面数量計算書

法面工

NO. 4

測点名称	区間距離	盛土法面工　左			盛土法面工　右			備　考
		法　長	平均法長	面　積	法　長	平均法長	面　積	
NO.-1　+6.3								
NO.0(EC.1)	13.700	2.7	1.35	18.5				
KA.2-1	2.395		1.35	3.2				
NO.0　+10.0	7.605							
KE.2-1	12.395							
KE.2-2	12.243							
NO.2	5.362							
NO.2　+10.0	10.000							
KA.2-2	4.638							
KA.3-1	2.206							
NO.3　+12.0	15.156							
KE.3-1	5.324							
KE.3-2	8.725							
NO.5	13.951							
KA3-2KA4-1	6.529							
NO.5　+13.0	6.471							
NO.6	7.000							
KE.4-1	6.908							
KE.4-2	4.554							
NO.7	8.538							
KA.4-2	11.841							
NO.8	8.159							
合計	173.700			21.7				

石・ブロック積（張）工

石・ブロック積(張)工　数 量 集 計 表

名　　称	規　格	単位	数　　量	備　　考
1号コンクリートブロック				
コンクリートブロック基礎	２型	m3	7.4	
コンクリートブロック積	控 35 ㎝　t=10cm	m2	98.0	
裏込砕石	RC-40	m3	45.3	
2号コンクリートブロック				
コンクリートブロック基礎	１型	m3	2.1	
コンクリートブロック積	控 35 ㎝　t=0cm	m2	97.0	
裏込砕石	RC-40	m3	31.0	
天端コンクリート	１型	m3	1.9	
作業土工				
床　　掘	土砂	m3	58.6	
埋　　戻	土砂	m3	13.3	
基面整正	土砂	m2	48.7	

数量計算書

測　　点	区間距離	床　　堀(土砂)			床　　堀(軟岩)			備　　考
		断　面	平均断面	立　積	断　面	平均断面	立　積	
NO.0		2.4						
KA2-1	2.395	1.6	2.00	4.8				
NO.0+10	7.605	0.6	1.10	8.4				
KE2-1	12.395	0.8	0.70	8.7				
KE2-2	12.243	0.8	0.80					
NO.2		1.5	1.15					
NO.2+10	10.000	1.5	1.50	15.0				
KA2-2	4.638	1.5	1.50	7.0				
KA3-1	2.206	1.5	1.50	3.3				
NO.3+12	15.156		0.75	11.4				
KE3-1	5.324							
KE3-2	8.725							
NO.5	13.951							
KA3-2	6.529							
NO.5+10	6.471							
NO.6	7.000							
KE4-1	6.908							
KE4-2	4.554							
NO.7	8.538							
KA4-2	11.841							
NO.8	8.159							
小計	154.6			58.6	m3			m3

数量計算書

測　　点	区間距離	埋　　戻						備　　考
		断　面	平均断面	立　　積	断　面	平均断面	立　　積	
NO.0		1.6						
KA2-1	2.395	0.6	1.10	2.6				
NO.0+10	7.605	0.1	0.35	2.7				
KE2-1	12.395	0.1	0.10	1.2				
KE2-2	12.243	0.1	0.10	1.2				
NO.2	5.362	0.2	0.15	0.8				
NO.2+10	10.000	0.2	0.20	2.0				
KA2-2	4.638	0.2	0.20	0.9				
KA3-1	2.206	0.2	0.20	0.4				
NO.3+12	15.156		0.10	1.5				
KE3-1	5.324							
KE3-2	8.725							
NO.5	13.951							
KA3-2	6.529							
NO.5+10	6.471							
NO.6	7.000							
KE4-1	6.908							
KE4-2	4.554							
NO.7	8.538							
KA4-2	11.841							
NO.8	8.159							
合計				13.3	m3			

ブロック積擁壁 数量集計表

名　　称	規格寸法	単位	1 号	2 号	3 号			合　計
延　　長		m	69.30	2.10				
ブロック	控 35 ㎝ t=0cm	m2		96.96				96.96
	控 35 ㎝ t=10cm	m2	97.97					97.97
	控 35 ㎝ t＝15cm	m2						―
裏込砕石	RC-40	m3	45.33	31.02				76.35
天端コンクリート	1型	m3	―	1.9				1.9
ブロック基礎	1型	m3	―	2.1				2.1
ブロック基礎	2型	m3	7.4					7.4
床　　掘	土砂	m3						58.6
埋　　戻		m3						13.3
基面整正	土砂	m2	37.0	11.7				48.7

1号ブロック積擁壁

数 量 計 算 書

名 称	計 算 式	単位	数 量
延 長	勾配 1: 0.4	m	69.30
ブロック	105.43−0.10×1.077×69.30	m^2	97.97
裏込ｺﾝｸﾘｰﾄ		m^3	10.91
裏込砕石		m^3	45.33
ガードレール基礎		m	69.30
ブロック基礎	2型	m^3	7.40
目 地 材	0.56 +0.63 +0.71 +0.72 +0.74 +0.81	m2	4.17
水抜パイプ	水抜き控除 面積 H 延長 水抜き控除後面積		
	105.43 0.6 7.40 100.7		
	100.65 / 2.0 = 51		
	0.49 × 51	m	25.0
吸い出し防止材		枚	51

2号ブロック積擁壁

数 量 計 算 書

名 称	計 算 式	単位	数 量
延 長	勾配 1: 0.4	m	26.30
ブロック	99.79−0.10×1.077×26.30	m^2	96.96
裏込ｺﾝｸﾘｰﾄ		m^3	0
裏込砕石		m^3	31.02
天端コンクリート	1型	m^3	1.93
ブロック基礎	1型	m^3	2.10
目 地 材	1.89 +1.38	m2	3.27
水抜パイプ	水抜き控除 面積 H 延長 水抜き控除後面積		
	99.79 0.6 2.10 98.43		
	98.43 / 2.0 = 50		
	0.38 × 50	m	19.0
吸い出し防止材		枚	50

1号ブロック積擁壁

数 量 計 算 書

測　点	単距離 上部距離	単距離 下部距離	単距離 平均距離	ブロック 長　さ	ブロック 平均長さ	ブロック 面　積	裏込コンクリート 断面積	裏込コンクリート 平均断面	裏込コンクリート 立　積	裏込砕石 断面積	裏込砕石 平均断面	裏込砕石 立　積
NO.3　+ 5.2	0.0	0.0	0.0	0.95	0.475	0.00	0.10	0.050	0.00	0.40	0.200	0.00
+ 4.1												
NO.3	4.1	4.1	4.1	1.14	1.100	4.51	0.12	0.115	0.47	0.49	0.470	1.93
KA.3-1	3.1	3.1	3.1	1.22	1.180	3.66	0.13	0.125	0.39	0.52	0.505	1.57
KA.2-2	2.2	2.2	2.2	1.25	1.235	2.72	0.13	0.130	0.29	0.53	0.525	1.16
NO.2　+ 10.0	4.7	4.7	4.7	1.36	1.305	6.13	0.14	0.135	0.63	0.58	0.555	2.61
NO.2	10.7	10.8	10.8	1.48	1.420	15.27	0.15	0.145	1.56	0.63	0.605	6.50
KE.2-2	6.0	6.1	6.1	1.60	1.540	9.32	0.17	0.160	0.97	0.69	0.660	3.99
NO.1　+ 8.5	7.0	7.2	7.1	1.62	1.610	11.43	0.17	0.170	1.21	0.70	0.695	4.93
KE.2-1	7.0	7.2	7.1	1.57	1.595	11.32	0.16	0.165	1.17	0.68	0.690	4.90
NO.1	2.7	2.8	2.8	1.60	1.585	4.36	0.17	0.165	0.45	0.69	0.685	1.88
NO.0　+ 10.0	10.9	11.0	11.0	1.78	1.690	18.51	0.18	0.175	1.92	0.77	0.730	7.99
NO.0　+ 5.5	4.5	4.5	4.5	1.88	1.830	8.24	0.19	0.185	0.83	0.82	0.795	3.58
KA.2-1	3.5	3.5	3.5	1.63	1.755	6.14	0.17	0.180	0.63	0.70	0.760	2.66
NO.0	2.5	2.5	2.5	1.08	1.355	3.39	0.11	0.140	0.35	0.46	0.580	1.45
NO.-1　+ 19.5	0.4	0.4	0.4	1.09	1.085	0.43	0.11	0.110	0.04	0.46	0.460	0.18
合　計	69.3	70.1				105.43			10.91			45.33

2号ブロック積擁壁

数 量 計 算 書

測　点	単距離 上部距離	単距離 下部距離	単距離 平均距離	ブロック 長　さ	ブロック 平均長さ	ブロック 面　積	裏込コンクリート 断 面 積	裏込コンクリート 平均断面	裏込コンクリート 立　積	裏込砕石 断 面 積	裏込砕石 平均断面	裏込砕石 立　積
NO.1　+ 19.0	0.0	0.0	0.0	1.29	0.645	0.00	0.00	0.000	0.00	0.43	0.215	0.00
NO.2　+ 6.3	7.4	7.2	7.3	5.39	3.720	27.16	0.00	0.000	0.00	1.66	1.160	8.47
NO.2　+ 10.0	4.0	3.9	4.0	5.39	5.390	21.29	0.00	0.000	0.00	1.66	1.660	6.56
KA.2-2	4.8	4.8	4.8	4.31	4.850	23.28	0.00	0.000	0.00	1.33	1.495	7.18
KA.3-1	2.2	2.2	2.2	3.64	3.975	8.75	0.00	0.000	0.00	1.13	1.230	2.71
NO.3　+ 4.1	7.3	7.3	7.3	1.40	2.520	18.40	0.00	0.000	0.00	0.46	0.795	5.80
NO.3　+ 5.0	0.6	0.7	0.7	1.40	1.400	0.91	0.00	0.000	0.00	0.46	0.460	0.30
合　計	26.3	26.1				99.79						31.02

ブロック積工

延　長　調　書

左　側			右　側		
測　点	延 長	備 考	測　点	延 長	備 考
NO.-1 +19.5 ～ NO.3 +5.2	70.3	1号			
NO.1 +19.0 ～ NO.3 +5.0	27.3	2号			
合　計					
ブロック積工 1号	70.3	m			
2号	27.3	m			

天端コンクリート 数量計算書

1 型

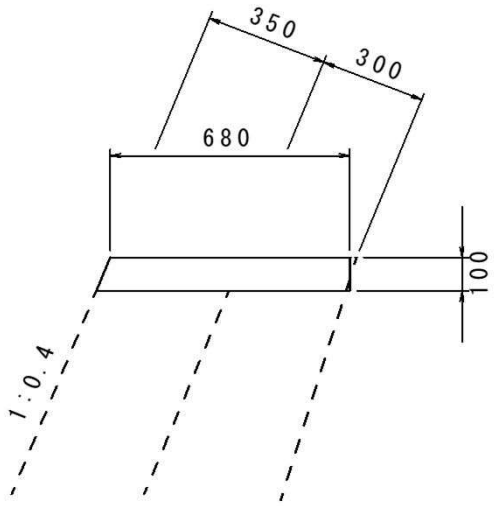

延　長　L=27.50m

名　称	規　格	算　　式	単位当り数　量	延　長	数　量
コンクリート	σck=18N/mm²	(0.68+0.72)÷2×0.1	0.070	27.50	1.93 m3
型　枠		0.1×1.077+0.1	0.208	27.50	5.72 m2
目 地 材	t=10mm	(0.68+0.72)÷2×0.1	0.070	1.00	0.07 m2

ブロック基礎数量計算書

1 型

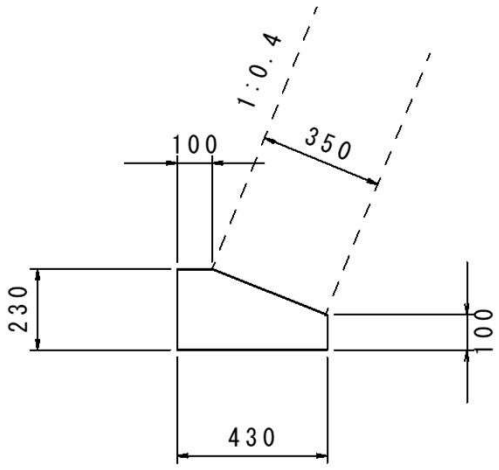

延　長　L=27.30m

名　称	規　格	算　　式	単位当り数　量	延　長	数　量
コンクリート	σck=18N/mm²	(0.1+0.43)÷2×0.13+0.1×0.43	0.077	27.30	2.10　m3
型　　枠		0.1+0.23	0.330	27.30	9.01　m2
目 地 材	t=10mm	(0.1+0.43)÷2×0.13+0.1×0.43	0.08	1.00	0.08　m2
基面整正			0.43	27.30	11.7　m2

ブロック基礎数量計算書

2 型

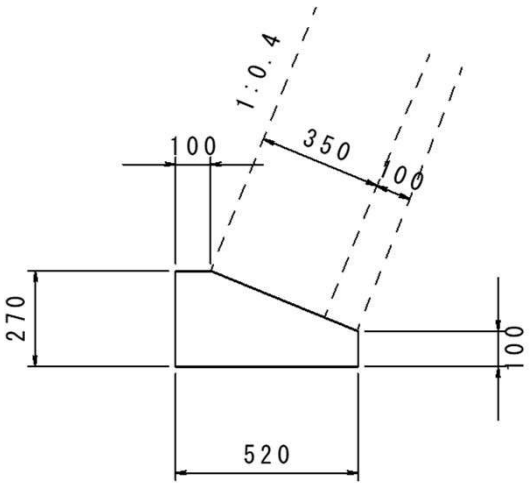

延　長　L=71.10m

名　称	規　格	算　　式	単位当り数　量	延　長	数　量
コンクリート	σck=18N/mm²	(0.1+0.52)÷2×0.17+0.1×0.52	0.105	71.10	7.47　m3
型　　枠		0.1+0.27	0.370	71.10	#####　m2
目 地 材	t=10mm	(0.1+0.52)÷2×0.17+0.1×0.52	0.11	1.00	0.11　m2
基面整正			0.52	71.10	37.0　m2

排　　水　　工

排 水 工 数 量 集 計 表

名　　称	規　格	単位	数　　量	備　　考
作業土工				
床　掘	土砂	m3	40.5	
	軟岩	m3	23.3	
埋　戻	土砂	m3	67.2	
基面整正		m2	37.3	
側　　溝	A型3種300A	m	19.0	
	A型3種300A(岩着)	m	64.7	
横断溝(B300) 1号横断溝	グレーチング蓋　t-25 B300	m	5.5	
付替水路	1号付替水路	m	8.0	
	2号付替水路	m	38.0	
	3号付替水路	m	9.0	
底張工	W=1400	m3	10.4	
止水壁工	1号	箇所	1.0	
	2号	箇所	1.0	
	3号	箇所	1.0	
集　水　桝 1号	ｸﾞﾚｰﾁﾝｸﾞ蓋 t-25 500×500	箇所	1.0	
蓋設置				
桝　蓋	グレーチング蓋　t－25 落し込み蓋	枚	1.0	
横断溝	グレーチング蓋　t－25 スロープタイプ10%型	枚	6.0	

排水工　　作業土工　集 計 表

種　別	延長数量	単位数量 (m3) 床　掘	単位数量 (m3) 埋　戻	全体数量 (m3) 床　掘 オープン掘削 土砂	全体数量 (m3) 床　掘 オープン掘削 軟岩		全体数量 (m3) 埋　戻 D				備　考
側　溝											
A型3種300A	19.0	0.47	0.30	8.9			5.7				
A型3種300A(岩着)	軟岩 64.7	0.36	0.24		23.3		15.5				
				2.2			1.3				
1号横断溝	5.5	0.63	0.35	3.5			1.9				
集　水　桝											
1号	1.0	2.10	1.70	2.1			1.7				
付替水路				23.8			41.0				
合計				40.5	23.3		67.2				
							埋戻合計 =	67.2			

側　溝　　延　長　調　書

左　側			右　側		
測　点	延　長	備　考	測　点	延　長	備　考
NO.3 +5.2 ～ NO.3 +18.2	11.9	A型3種 300A(岩着)	NO.0 ～ NO.1 +0.3	19.0	A型3種 300A
			NO.1 +0.3 ～ NO.3 +5.3	40.5	A型3種 300A(岩着)
			NO.3 +5.3 ～ NO.3 +16.8	12.3	A型3種 300A(岩着)
合　計					
側　溝 A型3種300A	19.0	m			
A型3種300A(岩着)	64.7	m			

横断溝(B300)

延　長　調　書

左　側			右　側		
測　点	延 長	備 考	測　点	延 長	備 考
			NO.3 +5.5　付近	5.5	1号横断溝 (B300)
合　計					
横断溝(B300) 1号横断溝(B300)	5.5	m			
横断溝蓋	6.0	枚			

付替水路

延　長　調　書

左　側			右　側		
測　点	延 長	備 考	測　点	延 長	備 考
NO.0-1 +19.2 ～ NO.0 +6.5	8.0	1号付替水路			
NO.0 +6.5 ～ NO.1 +19.0	38.0	2号付替水路			
NO.3 +5.0 ～ NO.3 +11.0	9.0	3号付替水路			
合　計					
付替水路 1号付替水路	8.0	m			
2号付替水路	38.0	m			
3号付替水路	9.0	m			

底張工

延　長　調　書

左　側			右　側		
測　点	延 長	備 考	測　点	延 長	備 考
NO.1 +19.0 ～ NO.3 +5.0	27.2				
合　計					
底張工	27.2	m			

止水壁工

延　長　調　書

左　側			右　側		
測　点	延 長	備 考	測　点	延 長	備 考
NO.-1 +19.2 付近	1.0	1号			
NO.0 +6.5　付近	1.0	2号			
NO.1 +19.0 付近	1.0	3号			
合　計					
止水壁工 1号	1.0	箇所			
2号	1.0	箇所			
3号	1.0	箇所			

集 水 桝　　延　長　調　書

左　側			右　側		
測　点	延 長	備 考	測　点	延 長	備 考
			NO.3 +5.5　付近	1.0	1号
合　計					
集 水 桝 1号	1.0	箇所	ｸﾞﾚｰﾁﾝｸﾞ蓋 t-25 500×500	1.0	枚

数量計算書

測　　点	区間距離	床　　堀(土砂)			床　　堀(軟岩)			備　　考
		断　面	平均断面	立　　積	断　面	平均断面	立　　積	
NO.0		2.2						
KA2-1	2.395	2.0	2.10	5.0				
NO.0+10	7.605	0.1	1.05	8.0				
KE2-1	12.395	0.4	0.25	3.1				
KE2-2	12.243	0.6	0.50	6.1				
NO.2	5.362		0.30	1.6				
NO.2+10	10.000							
KA2-2	4.638							
KA3-1	2.206							
NO.3+12	15.156							
KE3-1	5.324							
KE3-2	8.725							
NO.5	13.951							
KA3-2	6.529							
NO.5+10	6.471							
NO.6	7.000							
KE4-1	6.908							
KE4-2	4.554							
NO.7	8.538							
KA4-2	11.841							
NO.8	8.159							
小計	160.0			23.8	m3			m3

数量計算書

測　　点	区間距離	埋　　戻						備　　考
		断　面	平均断面	立　積	断　面	平均断面	立　積	
NO.0		1.1						
KA2-1	2.395	1.3	1.20	2.9				
NO.0+10	7.605	1.1	1.20	9.1				
KE2-1	12.395	1.3	1.20	14.9				
KE2-2	12.243	0.7	1.00	12.2				
NO.2	5.362		0.35	1.9				
NO.2+10	10.000							
KA2-2	4.638							
KA3-1	2.206							
NO.3+12	15.156							
KE3-1	5.324							
KE3-2	8.725							
NO.5	13.951							
KA3-2	6.529							
NO.5+10	6.471							
NO.6	7.000							
KE4-1	6.908							
KE4-2	4.554							
NO.7	8.538							
KA4-2	11.841							
NO.8	8.159							
合計				41.0	m3			

側溝 数量計算書

A型3種300A

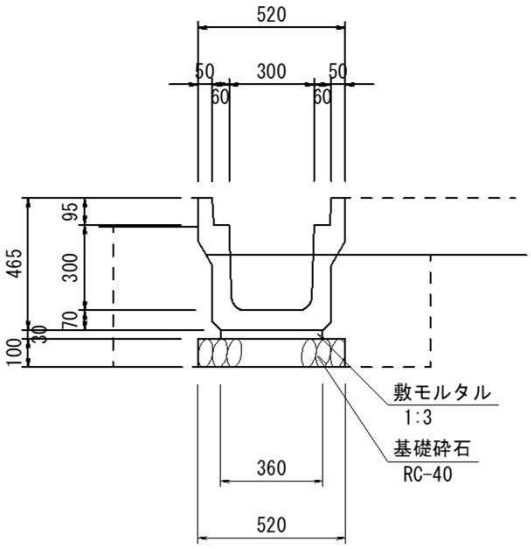

延　長　L=19.00m

名　称	規　格	算　　式	単位当り数　量	延　長	数　量
側　溝	A型3種300A		1.0	19.00	19.0　m
敷モルタル	1:3	0.03×0.36	0.0108	19.00	0.205　m3
基礎砕石	RC-40 t=100	0.52×1.0	0.52	19.00	9.88　m2
床　掘	土砂	キャドより	0.47	19.00	8.9　m3
埋　戻		キャドより	0.30	19.00	5.7　m3
基面整正		0.52×1.0	0.52	19.00	9.9　m2

側溝 数量計算書

A型3種300A

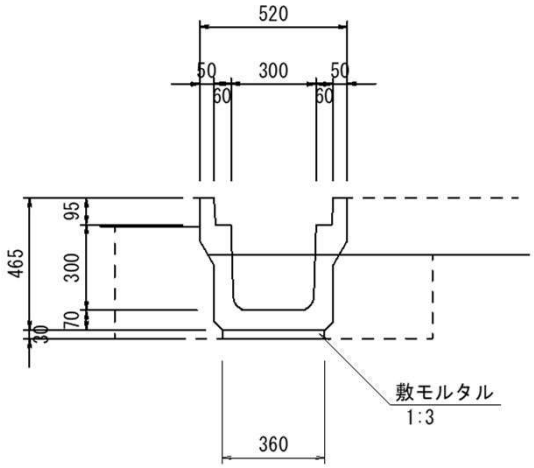

延　長　L=64.70m

名　称	規　格	算　　式	単位当り数　量	延　長	数　量
側　溝	A型3種300A		1.0	64.70	64.7　m
敷モルタル	1:3	0.03×0.36	0.0108	64.70	0.699　m3
床　掘	軟岩	キャドより	0.36	64.70	23.3　m3
埋　戻		キャドより	0.24	64.70	15.5　m3
基面整正		0.36×1.0	0.36	64.70	23.3　m2

側溝 数量計算書

1号横断溝(B300)

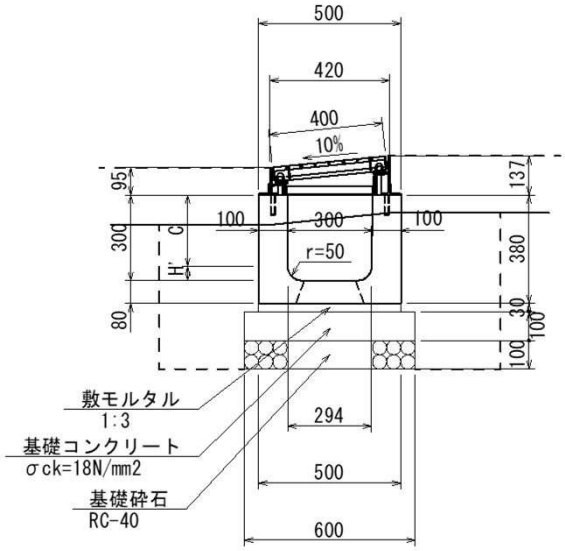

延　長　　L=5.5m

名　称	規　格	算　　式	単位当り数　量	延　長	数　量
側　　溝			1.0	5.5	5.5 m
敷モルタル	1:3	0.03×0.50	0.015	5.5	0.083 m3
基礎コンクリート		0.10×0.60	0.060	5.5	0.330 m3
同上型枠		0.10×2	0.200	5.5	1.100 m2
基礎砕石	RC-40 t=100	0.60×1.0	0.600	5.5	3.300 m2
床　　掘	土砂	キャドより	0.63	5.5	3.5 m3
埋　　戻		キャドより	0.35	5.5	1.9 m3
基面整正		0.60×1.0	0.60	5.5	3.3 m2

1号付替水路　数量計算書

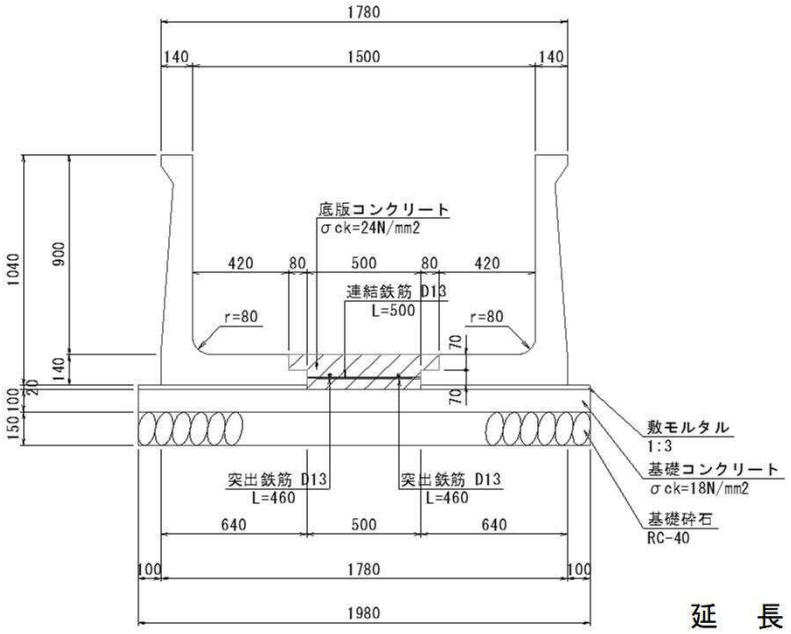

延　長　L=10.0m(両岸)

名　称	規　格	算　　式	10m当り数　量	延　長	数　量
直L水路	H=900	H900-B1500-L2000			
		合　計	10.0	1.0	10.0　本
底版コンクリート量					
σck=24N/mm2		((0.66×0.07)+(0.50×0.07))×10.0	0.812	1.0	0.812　m3
配力鉄筋量	D13-L10000	10.000×2×0.995	19.9	1.0	19.9　kg
	n=2本				
連結鉄筋量	D13-L500	0.500×50×0.995	24.9	1.0	24.9　kg
	n=50本				
突出鉄筋量	D13-L460	0.460×100×0.995	45.8	1.0	45.8　kg
	n=100本				
敷モルタル量	1:3	0.740×2×0.020×10	0.296	1.0	0.296　m3
(t=20mm)					
基礎コンクリート量		1.980×0.100×10.000	1.980	1.0	1.980　m3
(t=100mm)	σck=18N/mm2				
同上型枠量		(0.100+0.100)×10.000	2.000	1.0	2.000　m2
基礎砕石量	RC-40	1.980×10.000	19.800	1.0	19.800　m2
(t=150mm)					

2号付替水路　数量計算書

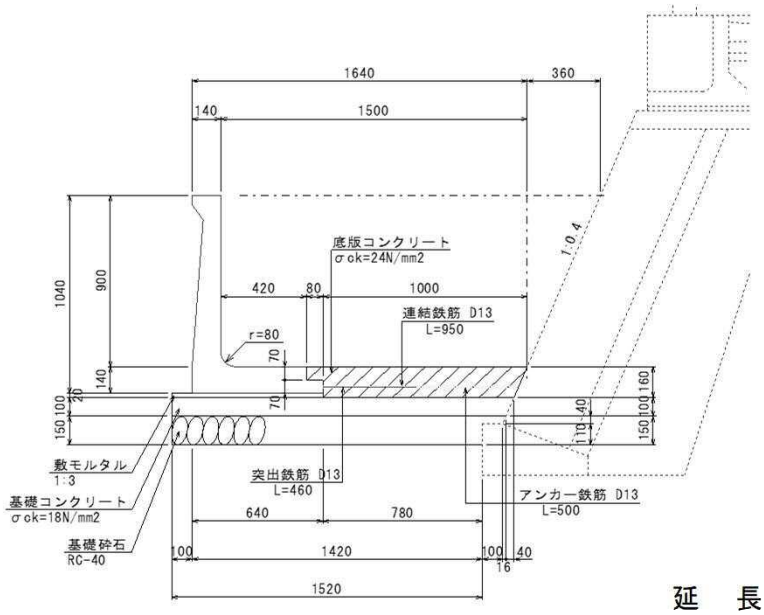

延　長　L=10.0m(両岸)

名　称	規　格	算　　式	10m当り数　量	延　長	数　量
直L水路	H=900	H900-B1500-L2000			
		合　計	5.0	1.0	5.0 本
底版コンクリート量					
σck=24N/mm2		((1.080+1.052)×0.070×0.5 +(0.972+0.936)×0.090×0.5)×10.000	1.605	1.0	1.605 m3
配力鉄筋量	D13-L10000	10.000×3×0.995	29.9	1.0	29.9 kg
	n=3本				
連結鉄筋量	D13-L950	0.950×50×0.995	47.3	1.0	47.3 kg
	n=50本				
突出鉄筋量	D13-L460	0.460×50×0.995	22.9	1.0	22.9 kg
	n=50本				
アンカー鉄筋量	D13-L500	0.500×50×0.995	24.9	1.0	24.9 kg
	n=50本				
敷モルタル量	1:3	0.740×0.020×10.000	0.148	1.0	0.148 m3
(t=20mm)	σck=18N/mm2				
基礎コンクリート量		(1.676+1.636)×0.100×0.5×10.000	1.656	1.0	1.656 m3
(t=100mm)					
同上型枠量		0.100×10.000	1.000	1.0	1.000 m2
基礎砕石量	RC-40	1.520×10.000	15.200	1.0	15.200 m2
(t=150mm)					

3号付替水路　数量計算書

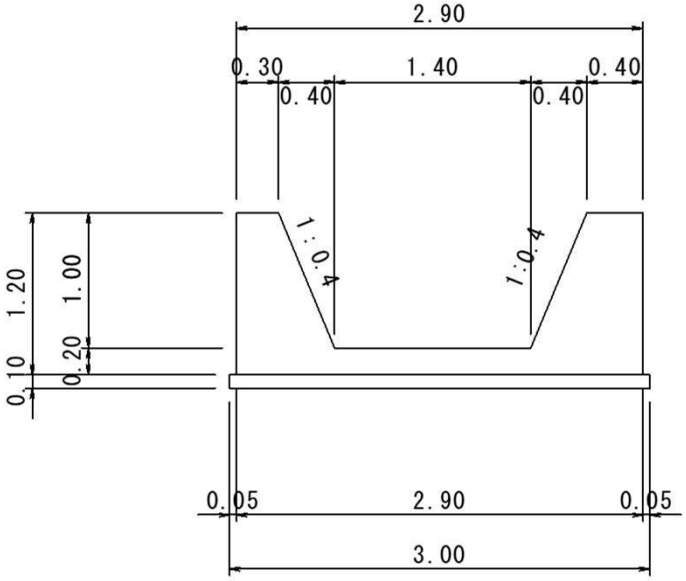

延　長　L=10.00m

名　称	規　格	算　　式	単位当り数　量	延　長	数　量
コンクリート	σck=18N/mm²				
		2.90×1.20−(1.40+2.20)/2×1.00	1.680	10.0	16.80 m3
型　枠					
		(1.20+1.077+0.1)×2	4.754	10.0	47.54 m2
均しコンクリート		3.00×0.10	0.300	10.0	3.00 m3

底張工　数量計算書

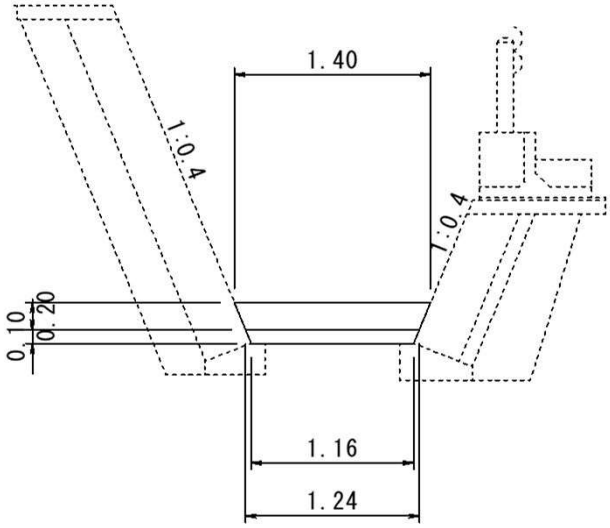

延　長　L=27.20m

名　称	規　格	算　　式	単位当り数　量	延長	数　量
コンクリート	σck=18N/mm²				
		(1.40+1.24)/2×0.20	0.264	27.2	7.181 m3
均しコンクリート					
		(1.24+1.16)/2×0.10	0.120	27.2	3.264 m2

1号止水壁工　数量計算書

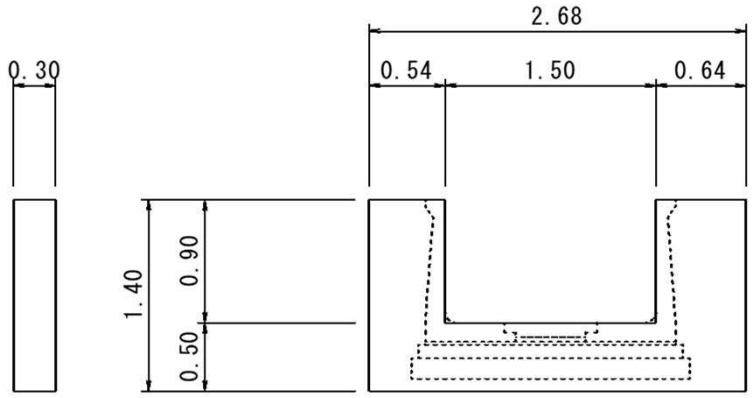

名　称	規　格	算　　式	単位当り数　量	ヶ 所	数　量
コンクリート	σck=18N/mm²	2.68×1.40×0.30			
		ー(0.900×1.500×0.300)	0.721	1	0.721 m3
型　枠		(2.68×1.4−1.50×0.90)×2			
		+(1.40+0.90)×2×0.30	6.184	1	6.184 m2

2号止水壁工　数量計算書

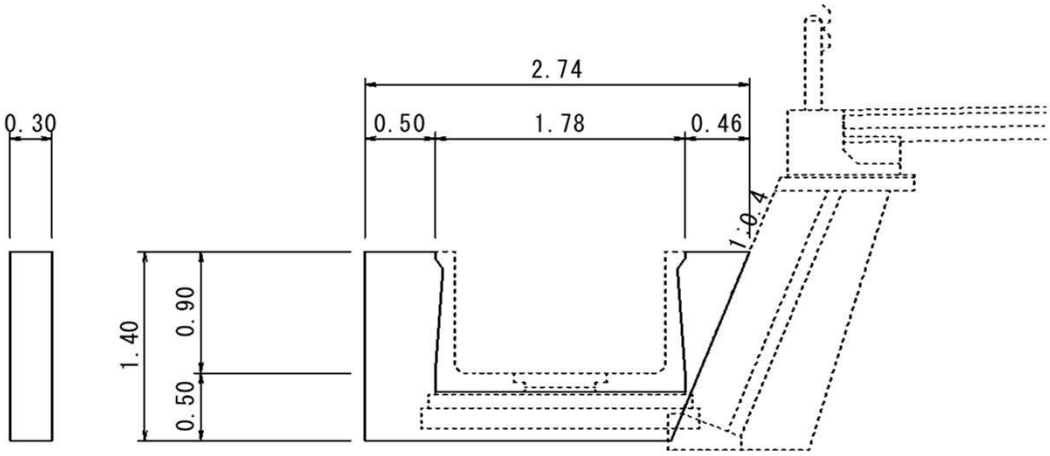

名　称	規　格	算　　式	単位当り数　量	ヶ 所	数　量
コンクリート	σck=18N/mm²	キャドより			
		1.640×0.30	0.492	1	0.492 m3
型　枠		キャドより			
		1.64×2+1.40×0.30	3.700	1	3.700 m2

3号止水壁工　数量計算書

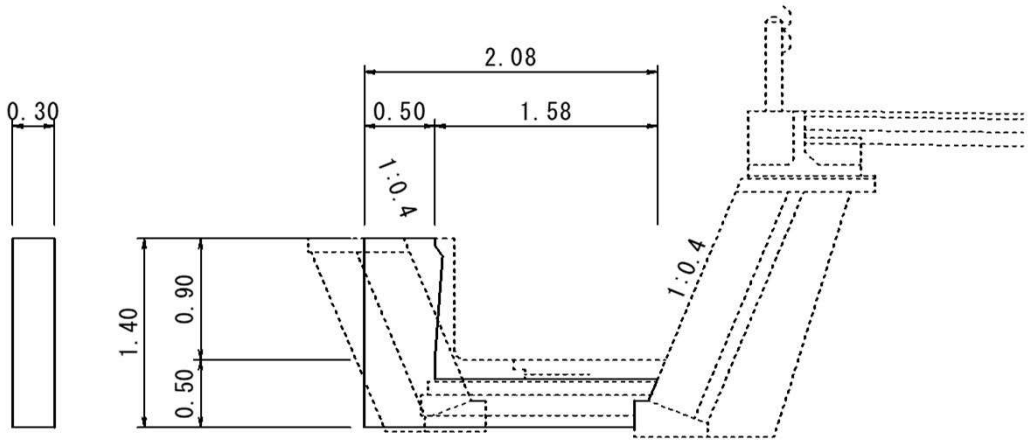

名　称	規　格	算　　式	単位当り数　量	ヶ所	数　量
コンクリート	σck=18N/mm²	キャドより			
		1.256×0.30	0.377	1	0.377 m3
型　枠		キャドより			
		1.256×2+1.40×0.30	2.932	1	2.932 m2

集水桝 数量計算書

1 号
B500-L500－H600
(t-25)

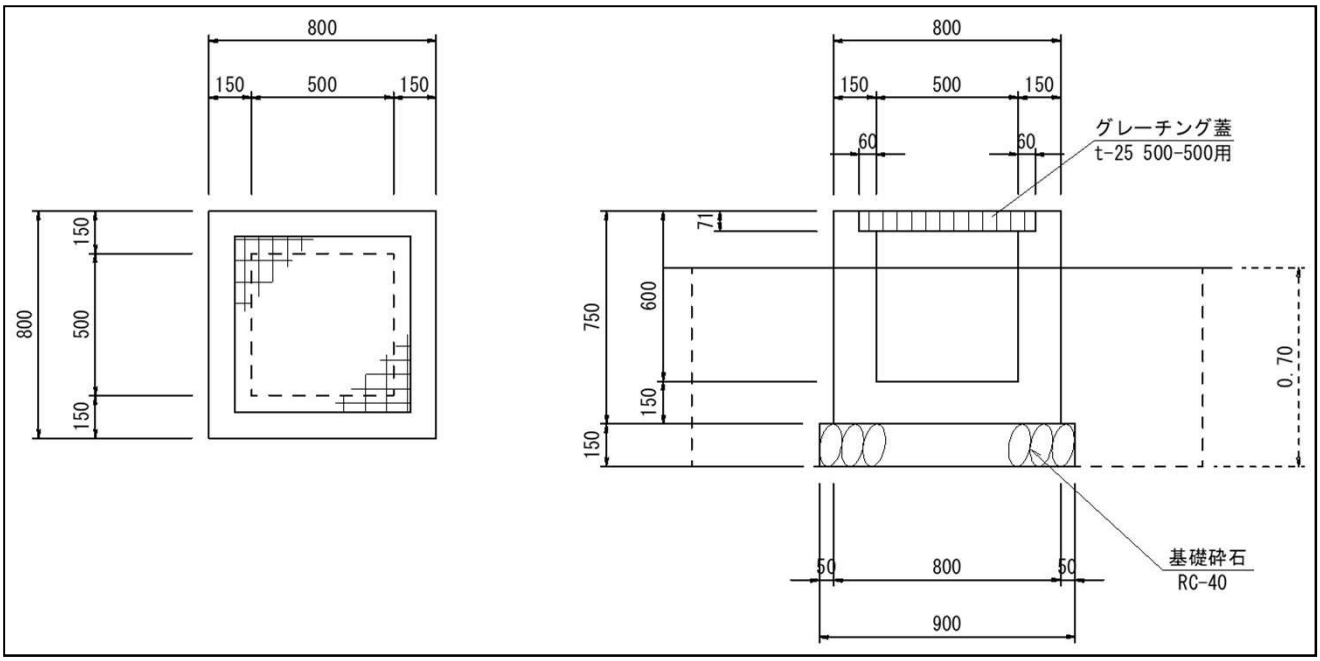

名　称	規　格	算　　式	単位当り数　量	ヶ 所	数　量
コンクリート	σck=18N/mm²	0.80×0.80×0.750－(0.50×0.50×0.529)	0.320	(控除前)	0.320 m3
		－(0.060×2＋0.50)×(0.060×2＋0.50)×0.071			
		－(0.300×0.300×0.15)			
		－(0.300×0.300×0.15)			
			0.292	1	0.292 m3
型　　枠		{(0.80＋0.80)×2ヶ所			
		＋(0.50＋0.50)×2ヶ所}×0.750	3.90	1	3.90 m2
基礎砕石	RC-40 t=150	0.90×0.90	0.81	1	0.81 m2
グレーチング蓋	t-25 500-500用		1.0	1	1.0 式
足掛金具	D-13				
床　　掘		1.80×1.80×0.700	2.3	1	2.3 m3
埋　　戻		2.3－(0.80×0.80×0.550)－(0.90×0.90×0.15)	1.8	1	1.8 m3
基面整正		0.90×0.90	0.8	1	0.8 m2

構　造　物　撤　去　工

構造物撤去工数量集計表

名　称	規　格	単位	数　量	備　考
コンクリート取り壊し	無　筋	m3	59.8	
コンクリート取り壊し	鉄筋	m3	5.8	
舗装切断	t=5cm	m	8.4	
舗装剥ぎ取り	t=5cm	m2	354.1	
二次製品撤去				
ガードレール	Gr-C-4E	m	22.0	
ガードレール	Gr-C-2B	m	44.0	
横断溝蓋		m		
殻運搬，処理				
	無筋コンクリート	m3	59.8	
	鉄筋コンクリート	m3	5.8	
	アスファルト	m3	17.7	354.1×5.0/100=0.4
	金属くず	t	1.1	

舗装切断

延　長　調　書

左　側			右　側		
測　点	延 長	備 考	測　点	延 長	備 考
-NO.1 +6.3　付近	4.3				
NO.3 +12.0 付近	4.1				
合　計					
舗装切断	8.4				

構造物撤去工断面数量計算書

舗装版取壊し　　NO. 1

測点名称	区間距離	コンクリート取り壊し			舗装はぎとり			備　考
		断 面 積	平均断面積	立　積	幅　員	平均幅員	面　積	
NO.-1　+ 6.3					3.9	1.95		
NO.0(EC.1)	13.700				3.9	3.90	53.4	
KA.2-1	2.395	0.2	0.10	0.2	3.9	3.90	9.3	
NO.0 + 10.0	7.605		0.10	0.8	3.9	3.90	29.7	
KE.2-1	12.395	0.2	0.10	1.2	4.2	4.05	50.2	
KE.2-2	12.243	1.7	0.95	11.6	4.1	4.15	50.8	
NO.2	5.362	1.6	1.65	8.8	4.2	4.15	22.3	
NO.2 + 10.0	10.000	1.5	1.55	15.5	4.1	4.15	41.5	
KA.2-2	4.638	1.5	1.50	7.0	4.1	4.10	19.0	
KA.3-1	2.206	1.5	1.50	3.3	4.1	4.10	9.0	
NO.3 + 12.0	15.156		0.75	11.4	3.7	3.90	59.1	
KE.3-1	5.324					1.85	9.8	
KE.3-2	8.725							
NO.5	13.951							
2KA4-1	6.529							
NO.5 + 13.0	6.471							
NO.6	7.000							
KE.4-1	6.908							
KE.4-2	4.554							
NO.7	8.538							
KA.4-2	11.841							
NO.8	8.159							
合計	173.700			59.8			354.1	

撤去工

延　長　調　書

左側			右側		
測　点	延　長	備　考	測　点	延　長	備　考
NO.0 +11.0 ～ NO.1 +13.0	22.0	Gr-C-4E	NO.0 ～ NO.0 +1.0	1.0	B型3種300A
NO.1 +13.0 ～ NO.3 +11.0	44.0	Gr-C-2B			
NO.1 +6.0 付近	6.7	グレーチング蓋t－25			
合　計					
撤去工		m			
Gr-C-4E	22.0				
		m			
Gr-C-2B	44.0		鉄筋構造物取壊し		
			B型3種300A		
			38m×0.064m3/m＝	2.43	
			側溝蓋		
			170枚×0.02m3/枚＝	3.40	
			合計	5.83	m3

舗　　装　　工

舗 装 工　数 量 集 計 表

名　　称	規　　格	単位	数　　量	備　　考
車 道 舗 装				
下層路盤	再生クラッシャラン　RC-30 t=8cm	m2	536.8	

舗装工断面数量計算書

アスファルト舗装工

NO. 2

測点名称	区間距離	車道舗装　下層路盤						備　考
		幅　員	平均幅員	面　積				
NO.-1　+6.3		4.00	2.000					
NO.0(EC.1)	13.700	6.64	5.320	72.88				
KA.2-1	2.395	6.21	6.425	15.39				
NO.0　+10.0	7.605	5.29	5.750	43.73				
KE.2-1	12.395	5.75	5.520	68.42				
KE.2-2	12.243	6.08	5.915	72.42				
NO.2	5.362	6.48	6.280	33.67				
NO.2　+10.0	10.000	7.15	6.815	68.15				
KA.2-2	4.638	7.00	7.075	32.81				
KA.3-1	2.206	6.58	6.790	14.98				
NO.3　+12.0	15.156	5.00	5.790	87.75				
KE.3-1	5.324	5.00	5.000	26.62				
KE.3-2	8.725							
NO.5	13.951							
KA3-2KA4-1	6.529							
NO.5　+13.0	6.471							
NO.6	7.000							
KE.4-1	6.908							
KE.4-2	4.554							
NO.7	8.538							
KA.4-2	11.841							
NO.8	8.159							
合計	173.70			536.82				

防　護　柵　工

防護柵工数量集計表

名　称	規　格	単位	数　量	備　考
ガードレール	Gr-C-2B	m	70.3	
ガードレール基礎	B=800	m	70.3	

ガードレール

延　長　調　書

左　側			右　側		
測　点	延 長	備 考	測　点	延 長	備 考
NO.-1 +19.5 ～ NO.3 +5.2	70.3	Gr-C-2B			
合　計					
ガードレール Gr-C-2B	70.3	m			

ガードレール基礎

延　長　調　書

左　側			右　側		
測　点	延 長	備 考	測　点	延 長	備 考
NO.-1 +19.5 ～ NO.3 +5.2	70.3				
合　計					
ガードレール基礎	70.3	m			

ガードレール数量計算書

Gr−C−2B

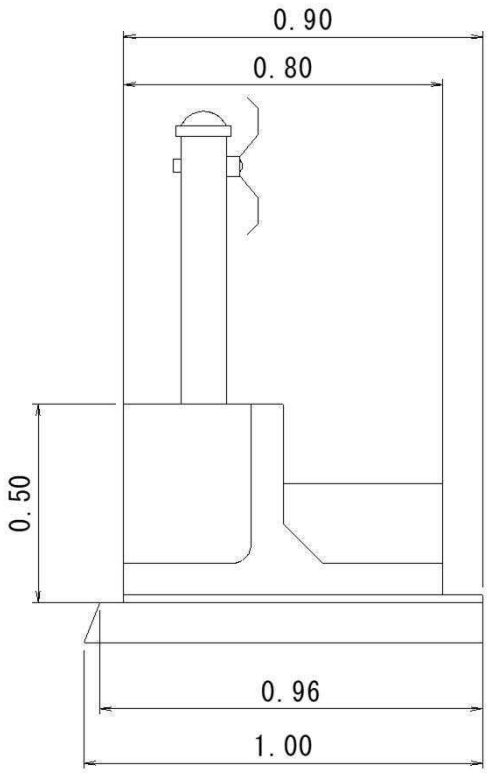

延　長　L=10.00m

名　称	規　格	算　式	単位当り数量	延　長	数　量
ｶﾞｰﾄﾞﾚｰﾙ	Gr−C−2B		1.000	10.00	10.00 m
ｶﾞｰﾄﾞﾚｰﾙ基礎	B=800		1.000	10.00	10.00 m
敷モルタル	1:3	0.9×0.02	0.018	10.00	0.18 m3
基礎コンクリート	σck=18N/mm2	(0.96+1)×0.1/2	0.098	10.00	0.98 m3
型枠		0.1×1.077+0.1	0.208	10.00	2.08 m2

道　路　付　属　施　設　工

道路付属施設工 数量集計表

名　称	規　格	単位	数　量	備　考
路肩コンクリート		m	10.2	
張コンクリート	1号	m	89.8	
防草対策工	1号	m	15.5	
	2号	m	58.6	

路肩コンクリート

延　長　調　書

左　側			右　側		
測　点	延 長	備 考	測　点	延 長	備 考
NO.-1 +6.3 ～ NO.-1 +19.5	10.2				
合　計					
路肩コンクリート	10.2	m			

張コンクリート

延　長　調　書

左側			右側		
測　点	延　長	備　考	測　点	延　長	備　考
NO.3 +7.9 ～ NO.3 +18.9	10.7	1号	NO.0 ～ NO.3 +16.8	72.9	1号
NO.4 +15.7 ～ NO.5 +2.6	6.2	1号			
合　計					
張コンクリート 1号	89.8	m			

防草対策工

延　長　調　書

左側			右側		
測　点	延 長	備 考	測　点	延 長	備 考
NO.3 +9.3 ～ NO.3 +18.9	9.3	1号	NO.0 ～ NO.3 +5.3	58.6	2号
NO.4 +15.7 ～ NO.5 +2.6	6.2	1号			
合　計					
防草対策工 1号	15.5	m			
2号	58.6	m			

路肩コンクリート 数量計算書

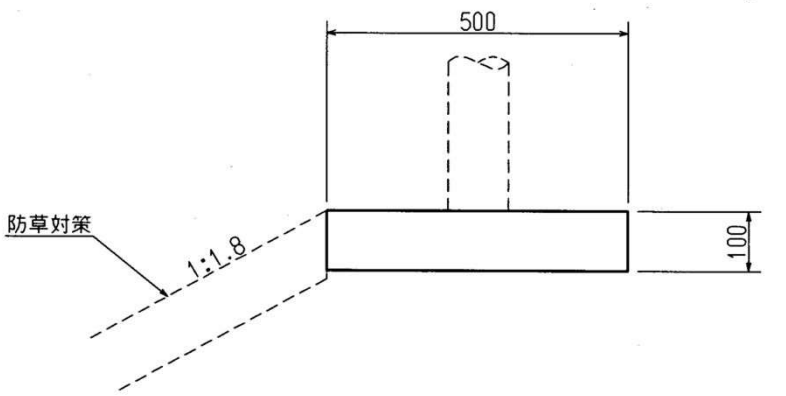

延　長　L=10.00m

名　称	規　格	算　　式	単位当り数　量	延　長	数　量
コンクリート	σck=18N/㎜^{2}	0.500×0.100	0.0500	10.00	0.500 m3
型　枠		0.100×2.0箇所	0.200	10.00	2.00 m2
目 地 材	t=10mm	0.500×0.100	0.05	1.00	0.05 m2

張コンクリート　数量計算書

1号張コンクリート

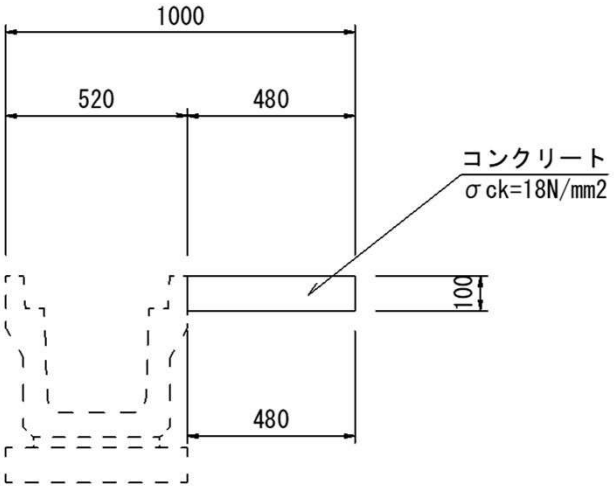

延　長　L=10.00m

名　称	規　格	算　式	単位当り数　量	延　長	数　量
コンクリート	σck=18N/mm²	(0.480+0.480)/2×0.100	0.0480	10.00	0.480 m3
型　枠		0.100×1.0箇所	0.100	10.00	1.00 m2
目 地 材	t=10mm	(0.480+0.480)/2×0.100	0.048	1.00	0.05 m2

防草対策工　数量計算書

1号防草対策工

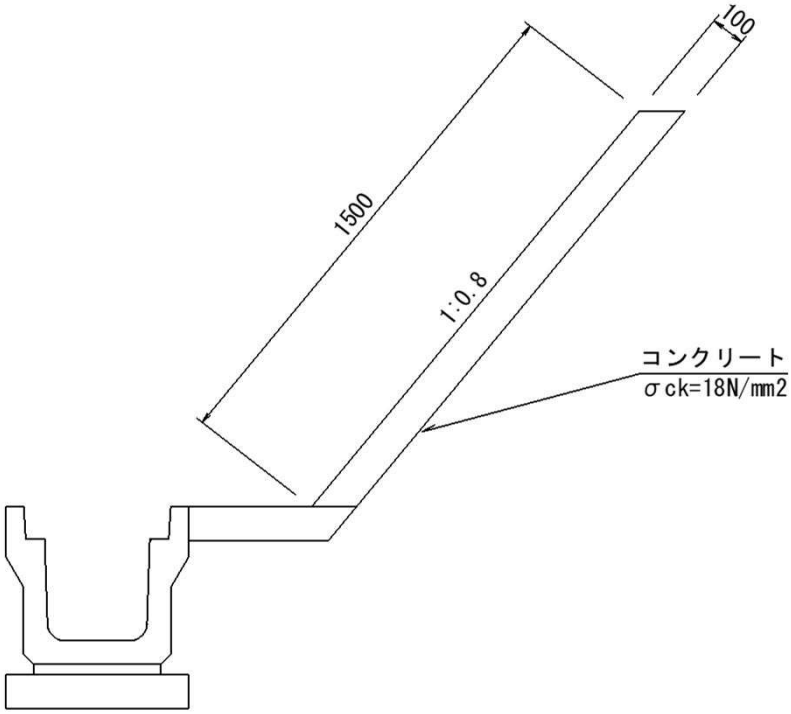

延　長　L=10.00m

名　称	規　格	算　　式	単位当り数　量	延　長	数　量
コンクリート	σck=18N/mm^2	(1.500＋1.500)/2×0.100	0.1500	10.00	1.500 m2
目 地 材	t=10mm	(1.500＋1.500)/2×0.100	0.150	1.00	0.15 m2

防草対策工　数量計算書

2号防草対策工

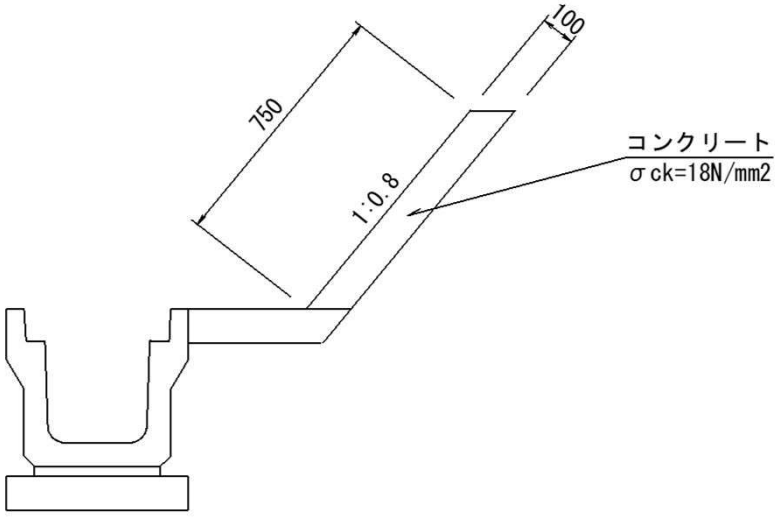

延　長　L=10.00m

名　称	規　格	算　　式	単位当り数　量	延　長	数　量
コンクリート	σck=18N/mm²	(0.750＋0.750)/2×0.100	0.0750	10.00	0.750 m2
目 地 材	t=10mm	(0.750＋0.750)/2×0.100	0.075	1.00	0.08 m2

仮　　設　　工

仮設工数量集計表

名　　称	規　格	単位	数　　量	備　　考
仮設工				
ポンプ排水		日	34	
排水ポンプ設置・撤去		箇所	1	
水替工	仮設排水管φ600	m	56.5	
大型土のう		袋	2.0	

水替工

延　長　調　書

左側			右側		
測　点	延　長	備　考	測　点	延　長	備　考
NO.0 −7.8 ～ NO.1 +12.0	40.0	排水管			
NO.3 ～ NO.3 +12.0	16.5	排水管			
NO.0 −7.8 付近	1.0	仮締切			
NO.3 付近	1.0	仮締切			
合　計					
水替工					
仮説排水管	56.5	m			
土嚢仮締切	2.0	箇所			