排水構造物工

工種数量総括表

設計書名：市道前原十日市線

事業区分：道路新設・改築
工事区分：道路改良

工　種	種　別	細　別	規　　格	単位	数　量	摘　　要
排水構造物工				式	1	
	作業土工			式	1	
		床掘り		m3	190	
		床掘り(基面整正)		m2	300	
		埋戻し		m3	130	
	側溝工			式	1	
		L型側溝	1種250A	m	7	
		L型側溝	1種300	m	4	
		L型側溝	1種350	m	5	
		1号横断工	自由勾配側溝　横断用（300×300、300×400）	箇所	1	
		2号横断工	RC1種HPφ200	箇所	1	
		3号横断工	RC1種HPφ400	箇所	1	
		4号横断工	自由勾配側溝　横断用（300×300）	箇所	1	
		5号横断工	自由勾配側溝　横断用（300×400）	箇所	1	
		6号横断工	自由勾配側溝　横断用（300×400）	箇所	1	
		7号横断工	自由勾配側溝　横断用（300×300）	箇所	1	
		8号横断工	自由勾配側溝　横断用（300×300）	箇所	1	

工種数量総括表

設計書名：市道前原十日市線

事業区分：道路新設・改築
工事区分：道路改良

工　種	種　別	細　別	規　　格	単位	数　量	摘　　要
		ベンチフリューム	BF200	m	109	
		ベンチフリューム	BF250	m	1	
		ベンチフリューム	BF350	m	1	
		道路側溝	A型3種300A	m	441	
		自由勾配側溝	縦断用B300	m	2	
		自由勾配側溝コンクリート蓋	車道用 300	枚	2	
		自由勾配側溝グレーチング蓋	車道用 300	枚	21	
		道路側溝蓋版	3種	枚	184	
	集水桝・マンホール工			式	1	
		1号集水桝	B500×L500×H550,現場打ち	箇所	1	
		2号集水桝	溜桝400型	箇所	1	
		3号集水桝	B500×L500×H450,現場打ち	箇所	1	
		4号集水桝	B500×L500×H600,現場打ち	箇所	1	
		5号集水桝	溜桝400型	箇所	1	
		6号集水桝	溜桝500型(高)	箇所	1	
		7号集水桝	B500×L500×H550,現場打ち	箇所	1	
		8号集水桝	B500×L500×H550,現場打ち	箇所	1	

工種数量総括表

設計書名：市道前原十日市線

事業区分：道路新設・改築
工事区分：道路改良

工　種	種　別	細　別	規　　格	単位	数　量	摘　　要
		9号集水桝	B500×L500×H550,現場打ち	箇所	1	
		10号集水桝	B500×L500×H550,現場打ち	箇所	1	
		11号集水桝	B500×L500×H600,現場打ち	箇所	1	
		12号集水桝	B500×L500×H550,現場打ち	箇所	1	
		13号集水桝	B500×L500×H600,現場打ち	箇所	1	
		14号集水桝	B500×L500×H550,現場打ち	箇所	1	
		15号集水桝	B500×L500×H550,現場打ち	箇所	1	
		16号集水桝	B500×L500×H550,現場打ち	箇所	1	
		グレーチング蓋	500×500 T-25(普通目)	枚	11	

数量集計表

種　別：作業土工
規　格：

細　別	規　格	単位	L型側溝			1号横断工	4号横断工	小　計	合　計	摘　要
			1種250A	1種300	1種350	自由勾配側溝横断用（300×300、300×400	自由勾配側溝横断用（300×300）			
床掘り		m3	1.69	1.17	1.47	4.78	7.44	16.55		
床掘り(基面整正)		m2	3.24	2.52	3.25	4.32	7.42	20.75		
埋戻し		m3	1.06	0.67	0.81	0.37	0.79	3.70		

数量集計表

種　別：作業土工
規　格：

細　別	規　格	単位	5号横断工	6号横断工	7号横断工	8号横断工	ベンチフリューム	小　計	合　計	摘　要
			自由勾配側溝横断用（300×400）	自由勾配側溝横断用（300×400）	自由勾配側溝横断用（300×300）	自由勾配側溝横断用（300×300）	BF200			
床掘り		m3	4.17	4.17	4.77	5.13	16.84	35.08		
床掘り(基面整正)		m2	3.60	3.60	4.75	5.11	22.26	39.32		
埋戻し		m3	0.22	0.22	0.51	0.55	11.95	13.45		

数量集計表

種　別：作業土工
規　格：

細　別	規　格	単位	道路側溝	自由勾配側溝	1号集水桝	2号集水桝	3号集水桝	小　計	合　計	摘　要
			A型3種300A	縦断用B300						
床掘り		m3	95.12	1.25	2.17	0.68	2.25	101.47		
床掘り(基面整正)		m2	229.11	1.40	0.81	0.34	0.81	232.47		
埋戻し		m3	87.66	0.64	1.68	0.53	1.74	92.25		

数量集計表

種　別：作業土工
規　格：

細　別	規　格	単位	4号集水桝	5号集水桝	6号集水桝	7号集水桝	8号集水桝	小　計	合　計	摘　要
床掘り		m3	2.58	0.68	1.02	2.75	2.75	9.78		
床掘り(基面整正)		m2	0.81	0.34	0.49	0.81	0.81	3.26		
埋戻し		m3	1.98	0.53	0.82	2.18	2.18	7.69		

数量集計表

種　別：作業土工
規　格：

細　別	規　格	単位	9号集水桝	10号集水桝	11号集水桝	12号集水桝	13号集水桝	小　計	合　計	摘　要
床掘り		m3	2.75	2.75	2.92	2.75	2.92	14.09		
床掘り(基面整正)		m2	0.81	0.81	0.81	0.81	0.81	4.05		
埋戻し		m3	2.18	2.18	2.32	2.18	2.32	11.18		

数量集計表

種　別：作業土工
規　格：

細　別	規　格	単位	14号集水桝	15号集水桝	16号集水桝			小　計	合　計	摘　要
床掘り		m3	2.75	2.75	2.75			8.25	185.22	
床掘り(基面整正)		m2	0.81	0.81	0.81			2.43	302.28	
埋戻し		m3	2.18	2.18	2.18			6.54	134.81	

数量計算書

種　　別：作業土工
ブロック：L型側溝
区　　分：1種250A

<table>
<tr><th>細別／規格</th><th>算　　式　／　　図</th><th>数　　量</th></tr>
<tr><td>参照図</td><td>
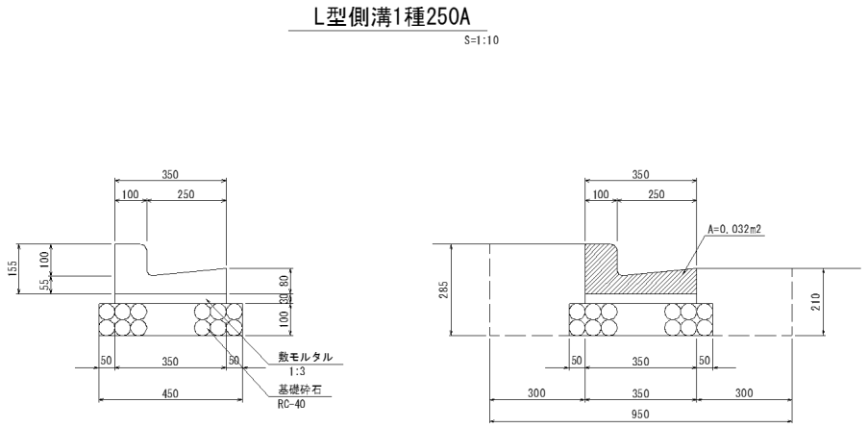

数量表　　10m当り
<table>
<tr><th>名　称</th><th>規　格</th><th>単　位</th><th>数　量</th></tr>
<tr><td>道路用鉄筋コンクリートL型側溝</td><td>1種250A</td><td>m</td><td>10.0</td></tr>
<tr><td>敷モルタル</td><td>1：3</td><td>m³</td><td>0.105</td></tr>
<tr><td>基礎砕石</td><td>RC-40 t=10cm</td><td>m²</td><td>4.50</td></tr>
</table>
</td><td></td></tr>
<tr><td>床掘り</td><td>0.95×7.2×(0.285＋0.21)／2=1.69</td><td>1.69　m3</td></tr>
<tr><td>床掘り(基面整正)</td><td>0.45×7.2=3.24</td><td>3.24　m2</td></tr>
<tr><td>埋戻し</td><td>1.69－(0.032＋0.03×0.35＋0.45×0.10)×7.2=1.06</td><td>1.06　m3</td></tr>
<tr><td></td><td></td><td></td></tr>
</table>

数量計算書

種　　別：作業土工
ブロック：L型側溝
区　　分：1種300

細別／規格	算　　式　／　　図	数　量
参照図	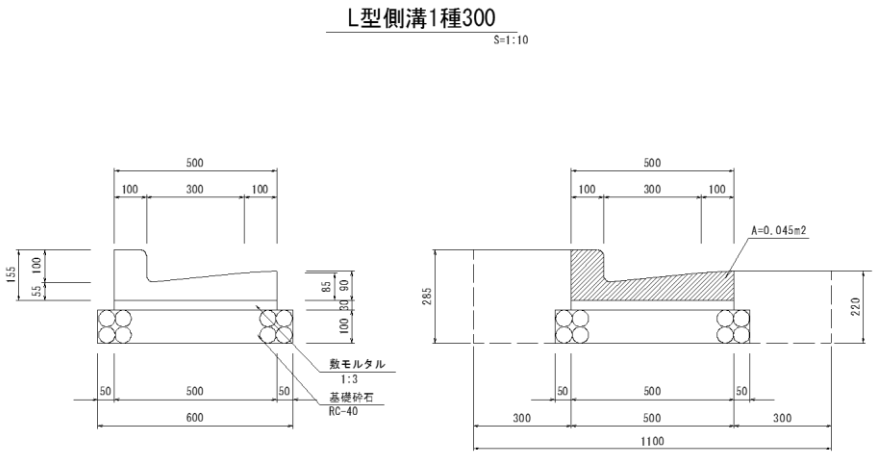 数量表　10m当り 名　称 ／ 規　格 ／ 単　位 ／ 数　量 道路用鉄筋コンクリートL型側溝 ／ 1種300 ／ m ／ 10.0 敷モルタル ／ 1：3 ／ m^3 ／ 0.150 基礎砕石 ／ RC-40 t=10cm ／ m^2 ／ 6.00	
床掘り	1.10×4.2×(0.285＋0.22)／2=1.17	1.17　m3
床掘り(基面整正)	0.60×4.2=2.52	2.52　m2
埋戻し	1.17－(0.045＋0.50×0.03＋0.60×0.10)×4.2=0.67	0.67　m3

数量計算書

種　　別：作業土工
ブロック：L型側溝
区　　分：1種350

細別／規格	算　　式　／　　図	数　量
参照図	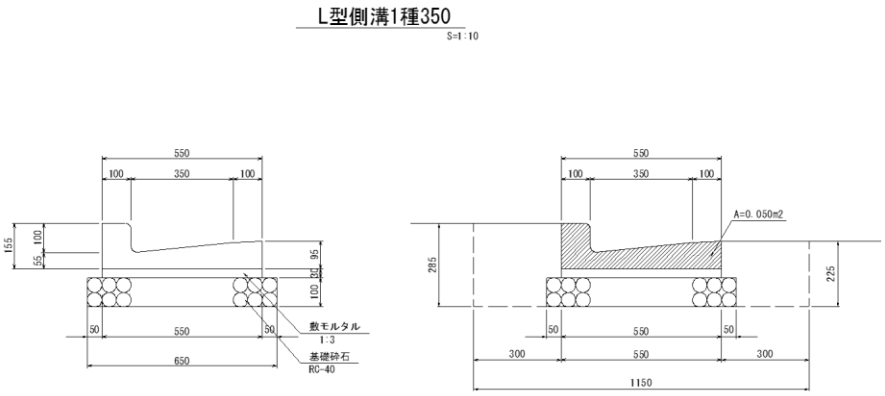 数量表　10m当り 名　称 ／ 規　格 ／ 単　位 ／ 数　量 道路用鉄筋コンクリートL型側溝 ／ 1種350 ／ m ／ 10.0 敷モルタル ／ 1 : 3 ／ m^2 ／ 0.165 基礎砕石 ／ RC-40 t=10cm ／ m^2 ／ 6.50	
床掘り	1.15×5.0×(0.285＋0.225)／2=1.47	1.47　m3
床掘り(基面整正)	0.65×5.0=3.25	3.25　m2
埋戻し	1.47－(0.050＋0.55×0.03＋0.65×0.10)×5.0=0.81	0.81　m3

数量計算書

種　　別：作業土工
ブロック：1号横断工
区　　分：自由勾配側溝　横断用（300×300、300×400

細別／規格	算　　式　／　　図	数　量
参照図	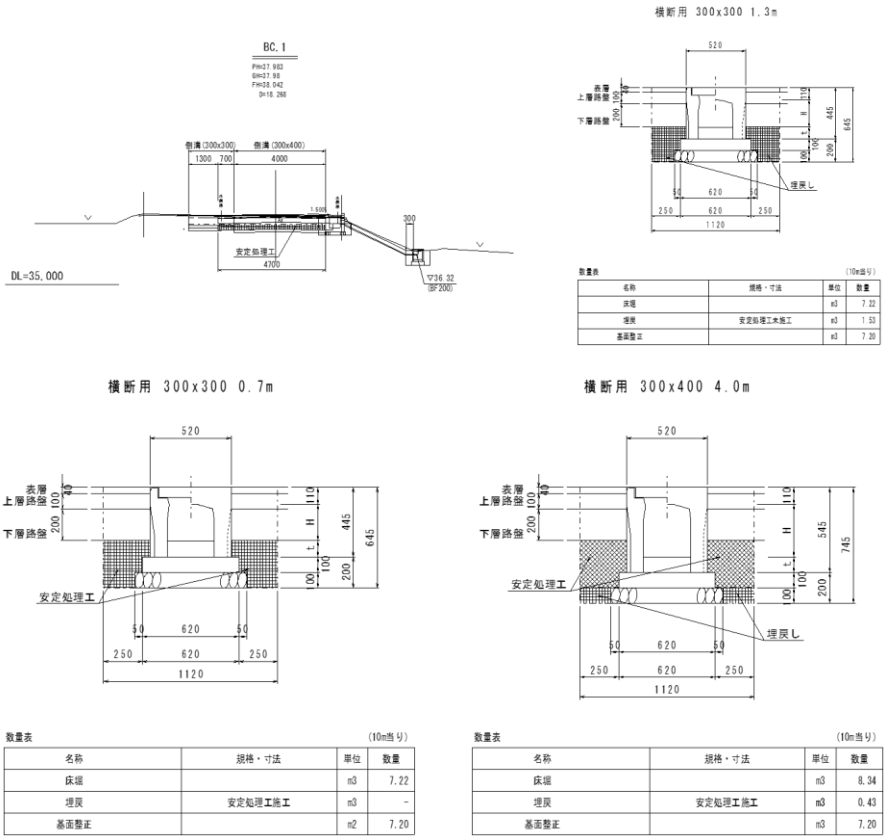	
床掘り	自由勾配側溝 横断用 300×300 7.22×2.0／10.0=1.44 自由勾配側溝 横断用 300×400 8.34×4.0／10=3.34 1.44＋3.34=4.78	4.78　m3
床掘り(基面整正)	7.20×(1.3＋0.7＋4.0)／10=4.32	4.32　m2
埋戻し	自由勾配側溝 横断用 300×300 1.53×1.3／10=0.20 自由勾配側溝 横断用 300×400 0.43×4.0／10=0.17 0.20＋0.17=0.37	0.37　m3

数量計算書

種　　別：作業土工
ブロック：4号横断工
区　　分：自由勾配側溝　横断用（300×300）

細別／規格	算　　式　／　　図	数　量
参照図	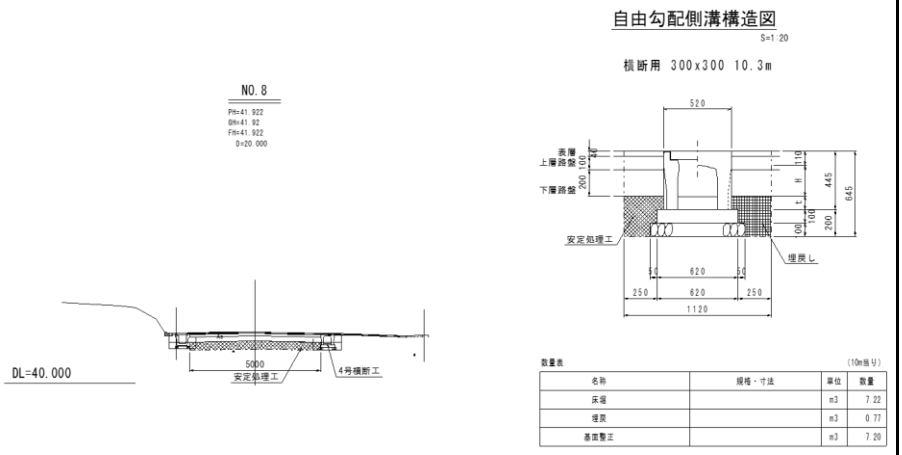	
床掘り	7.22×10.3／10=7.44	7.44　m3
床掘り(基面整正)	7.20×10.3／10=7.42	7.42　m2
埋戻し	0.77×10.3／10=0.79	0.79　m3

数量計算書

種　　別：作業土工
ブロック：5号横断工
区　　分：自由勾配側溝　横断用（300×400）

細別／規格	算　　式　／　　図	数　量
参照図		

自由勾配側溝構造図

S=1:20

横断用 300x400 5.0m

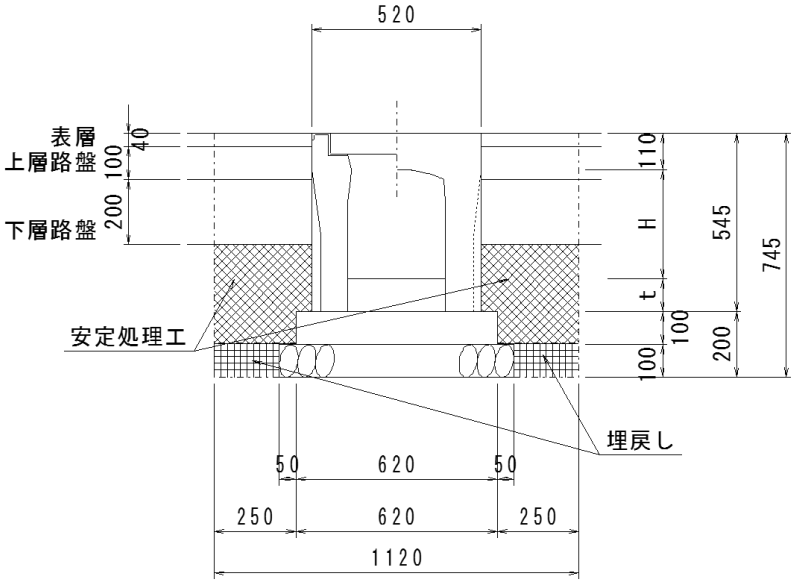

数量表　　（10m当り）

名称	規格・寸法	単位	数量
床堀		m3	8.34
埋戻	安定処理工施工	m3	0.43
基面整正		m3	7.20

細別／規格	算　　式　／　　図	数　量
床掘り	8.34×5.0／10=4.17	4.17　m3
床掘り（基面整正）	7.20×5.0／10=3.60	3.60　m2
埋戻し	0.43×5.0／10=0.22	0.22　m3

数量計算書

種　　別：作業土工
ブロック：6号横断工
区　　分：自由勾配側溝　横断用（300×400）

細別／規格	算　　式　／　　図	数　量
参照図		

自由勾配側溝構造図

S=1:20

横断用 300x400 5.0m

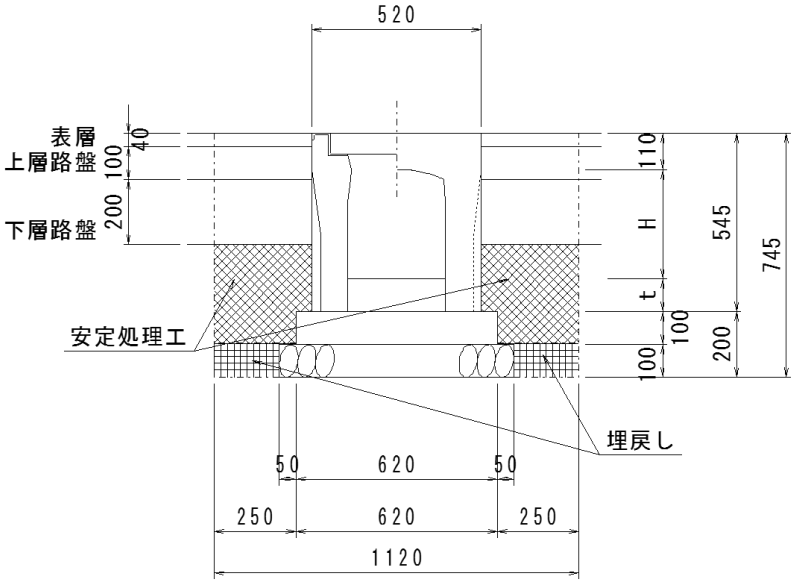

数量表　　（10m当り）

名称	規格・寸法	単位	数量
床堀		m3	8.34
埋戻	安定処理工施工	m3	0.43
基面整正		m3	7.20

細別／規格	算　　式　／　　図	数　量
床掘り	8.34×5.0／10=4.17	4.17　m3
床掘り（基面整正）	7.20×5.0／10=3.60	3.60　m2
埋戻し	0.43×5.0／10=0.22	0.22　m3

数量計算書

種　　別：作業土工
ブロック：7号横断工
区　　分：自由勾配側溝　横断用（300×300）

細別／規格	算　　式　／　　図	数　量
参照図		

自由勾配側溝構造図

S=1:20

横断用 300x300 6.6m

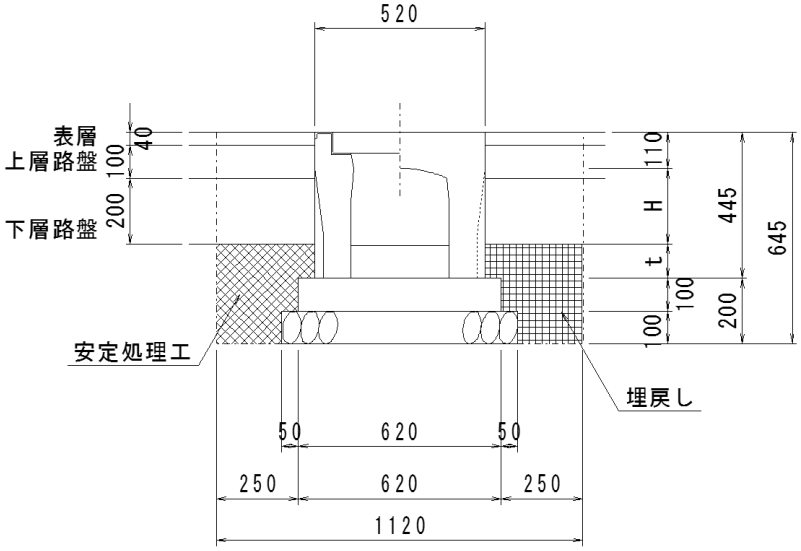

数量表　　（10m当り）

名称	規格・寸法	単位	数量
床堀		m3	7.22
埋戻		m3	0.77
基面整正		m3	7.20

床掘り	7.22×6.6／10=4.77	4.77　m3
床掘り(基面整正)	7.20×6.6／10=4.75	4.75　m2
埋戻し	0.77×6.6／10=0.51	0.51　m3

数量計算書

種　　別：作業土工
ブロック：8号横断工
区　　分：自由勾配側溝　横断用（300×300）

細別／規格	算　　式　／　　図	数　量
参照図	横断用 300x300 7.1m 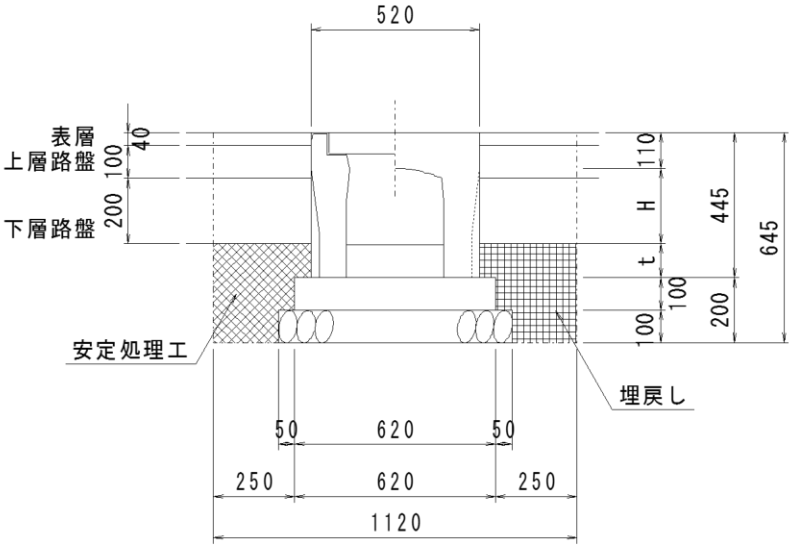 数量表　（10m当り） 名称 ／ 規格・寸法 ／ 単位 ／ 数量 床堀 ／ m3 ／ 7.22 埋戻 ／ m3 ／ 0.77 基面整正 ／ m3 ／ 7.20	
床掘り	7.22×7.1／10=5.13	5.13　m3
床掘り(基面整正)	7.20×7.1／10=5.11	5.11　m2
埋戻し	0.77×7.1／10=0.55	0.55　m3

数量計算書

種　　別：作業土工
ブロック：ベンチフリューム
区　　分：BF200

細別／規格	算　　式　／　　図	数　量
参照図	ベンチフリューム(BF200) 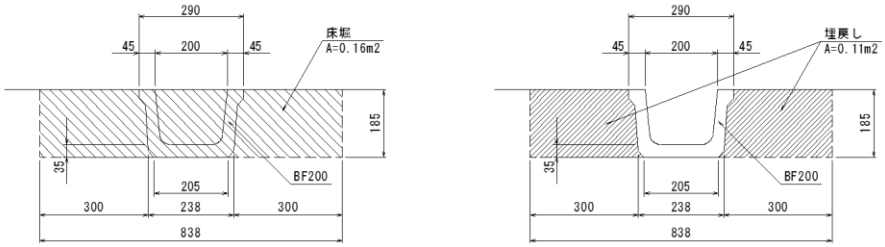 	
床掘り	N0.0+18.3(R) L1=3.2 N0.0+18.7～N0.1+7.5(R) L2=9.0 N0.1+6.5～N0.1+7.8(R) L3=15.8 N0.1+8.2～N0.2+19.9(R) L4=33.6 N0.2+18.6(L) L5=2.0 N0.3+0.8～N0.4+10.4(R) L6=32.1 N0.4+10.9～N0.5+3.0(R) L7=12.9 3.2＋9.0＋15.8＋33.6＋2.0＋32.1＋12.9=108.60 0.838×0.185×108.60=16.84	16.84　m3
床掘り(基面整正)	0.205×108.60=22.26	22.26　m2
埋戻し	0.11×108.60=11.95	11.95　m3

数量計算書

種　　別：作業土工
ブロック：道路側溝
区　　分：A型3種300A

細別／規格	算　　式　／　　図	数　量
床掘り	平面図,土工図より NO.5+3.8～NO.6+1.0(R) L1=17.6 適用断面(NO.6) 17.6×0.2=3.52 NO.6+1.0～NO.7+14.6(LR) L2=33.6 適用断面(NO.7) 33.6×0.4=13.44 NO.7+14.6～NO.8+6.5(L) L3=11.9 適用断面(NO.7,NO.8の左側) 33.6×0.2=6.72 NO.8+6.5～NO.9+10.4(LR) L4=23.9 適用断面(NO.8,NO.9) 23.9×0.4=9.56 NO.9+10.4～NO.9+13.2(R) L5=2.8 適用断面(NO.9の右側) 2.8×0.2=0.56 NO.9+14.0～NO.11+14.1(LR) L6=40.2(L39.7,R40.6) 適用断面(NO.9,NO.10,BC.2,NO.11,SP.2) 40.2×0.4=16.08 NO.11+14.1～NO.11+14.2(R) L7=0.1 適用断面(SP.2の右側) 0.1×0.2=0.02 NO.11+14.6～NO.11+15.0(L) L8=0.5 適用断面(SP.2の左側) 0.5×0.2=0.10 NO.11+15.0～NO.11+16.6(LR) L9=2.9(L4.1,R1.6) 適用断面(SP.2) 2.9×0.4=1.16 NO.11+16.6～NO.11+18.7(R) L10=2.2 適用断面(SP.2の右側) 2.2×0.2=0.44 NO.12+2.5～NO.12+7.2(L) L11=4.6 適用断面(EC.2の左側) 4.6×0.2=0.92	

数量計算書

種　　別：作業土工
ブロック：道路側溝
区　　分：A型3種300A

細別／規格	算　　式　／　　図	数　量
	N0.12+7.2～N0.17+0.4(LR) L12=93.4 適用断面(EC.2,N0.13,N0.14,N0.15,N0.16,N0.17) 93.4×0.4=37.36 N0.17+0.4～N0.17+8.7(L) L13=13.1 適用断面(N0.17の左側) 13.1×0.4=5.24 3.52＋13.44＋6.72＋9.56＋0.56＋16.08＋0.02＋0.10＋1.16＋0.44 ＋0.92＋37.36＋5.24=95.12	95.12　m3
床掘り(基面整正)	平面図より N0.5+3.8～N0.7+14.6(R) L001=51.2 N0.6+1.0～N0.9+10.4(L) L002=69.4 N0.8+6.5～N0.9+13.2(R) L003=26.7 N0.9+14.0～N0.11+14.2(R) L004=40.7 N0.9+14.0～N0.11+14.1(L) L005=39.7 N0.11+14.6～N0.11+16.6(L) L006=4.6 N0.11+15.0～N0.11+18.7(R) L007=3.8 N0.12+2.5～N0.17+8.7(L) L008=111.1 N0.12+7.2～N0.17+0.4(R) L009=93.4 51.2＋69.4＋26.7＋40.7＋39.7＋4.6＋3.8＋111.1＋93.4=440.60 0.52×440.60=229.11	229.11　m2

数量計算書

種　　別：作業土工
ブロック：道路側溝
区　　分：A型3種300A

細別／規格	算　　式　／　　図	数　量
埋戻し	平面図,土工図より NO.5+3.8～NO.6+1.0(R) L1=17.6 適用断面(NO.6) 17.6×0.2=3.52 NO.6+1.0～NO.7+14.6(LR) L2=33.6 適用断面(NO.7) 33.6×0.4=13.44 NO.7+14.6～NO.8+6.5(L) L3=11.9 適用断面(NO.7,NO.8の左側) 33.6×0.2=6.72 NO.8+6.5～NO.9+10.4(LR) L4=23.9 適用断面(NO.8,NO.9) 23.9×0.4=9.56 NO.9+10.4～NO.9+13.2(R) L5=2.8 適用断面(NO.9の右側) 2.8×0.2=0.56 NO.9+14.0～NO.11+14.1(LR) L6=40.2(L39.7,R40.6) 適用断面(NO.9,NO.10,BC.2,NO.11,SP.2(+8.9)) 35.0×0.4=14.00 5.2×0.3=1.56 14.00＋1.56=15.56 NO.11+14.1～NO.11+14.2(R) L7=0.1 適用断面(SP.2の右側) 0.1×0.2=0.02 NO.11+14.6～NO.11+15.0(L) L8=0.5 適用断面(SP.2の左側) 0.5×0.2=0.10 NO.11+15.0～NO.11+16.6(LR) L9=2.9(L4.1,R1.6) 適用断面(SP.2) 2.9×0.3=0.87 NO.11+16.6～NO.11+18.7(R) L10=2.2 適用断面(SP.2の右側) 2.2×0.2=0.44 NO.12+2.5～NO.12+7.2(L) L11=4.6	

数量計算書

種　　別：作業土工
ブロック：道路側溝
区　　分：A型3種300A

細別／規格	算　　式　／　　図	数　　量
	適用断面(EC.2の左側) 4.6×0.2=0.92 NO.12+7.2～NO.17+0.4(LR) L12=93.4 適用断面(EC.2(NO.12+14.2),NO.13,NO.14,NO.15,NO.16,NO.17) (13.0＋20.0＋20.0＋0.4)×0.3=16.02 (20.0＋20.0)×0.4=16.00 16.02＋16.00=32.02 NO.17+0.4～NO.17+8.7(L) L13=13.1 適用断面(NO.17の左側) 13.1×0.3=3.93 3.52＋13.44＋6.72＋9.56＋0.56＋15.56＋0.02＋0.10＋0.87＋0.44 ＋0.92＋32.02＋3.93=87.66	87.66　m3

数量計算書

種　　別：作業土工
ブロック：自由勾配側溝
区　　分：縦断用B300

細別／規格	算　　式　／　　図	数　量
参照図	自由勾配側溝（縦断用） （標準断面図） 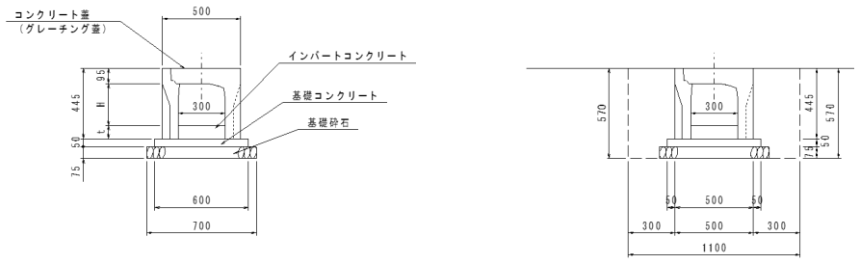 	
床掘り	1.10×0.57×2.0=1.25	1.25　m3
床掘り(基面整正)	0.70×2.0=1.40	1.40　m2
埋戻し	1.25－(0.50×0.445＋0.60×0.05＋0.70×0.075)×2=0.64	0.64　m3

数量計算書

種　　別：作業土工
ブロック：1号集水桝
区　　分：

細別／規格	算　　式　／　　図	数　量
参照図	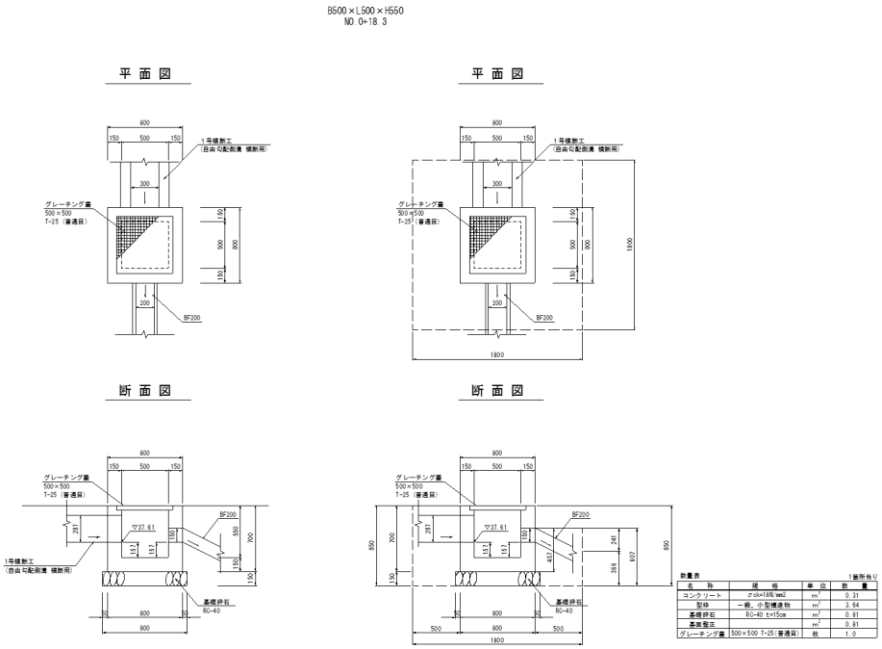	
床掘り	1.80×1.80×(0.85＋(0.366＋0.607)／2)／2=2.17	2.17　m3
床掘り(基面整正)	0.90×0.90=0.81	0.81　m2
埋戻し	2.17－(0.80×0.80×(0.70＋0.457)／2＋0.90×0.90×0.15)=1.68	1.68　m3

数量計算書

種　　別：作業土工
ブロック：2号集水桝
区　　分：

細別／規格	算　　式　／　　図	数　　量
参照図	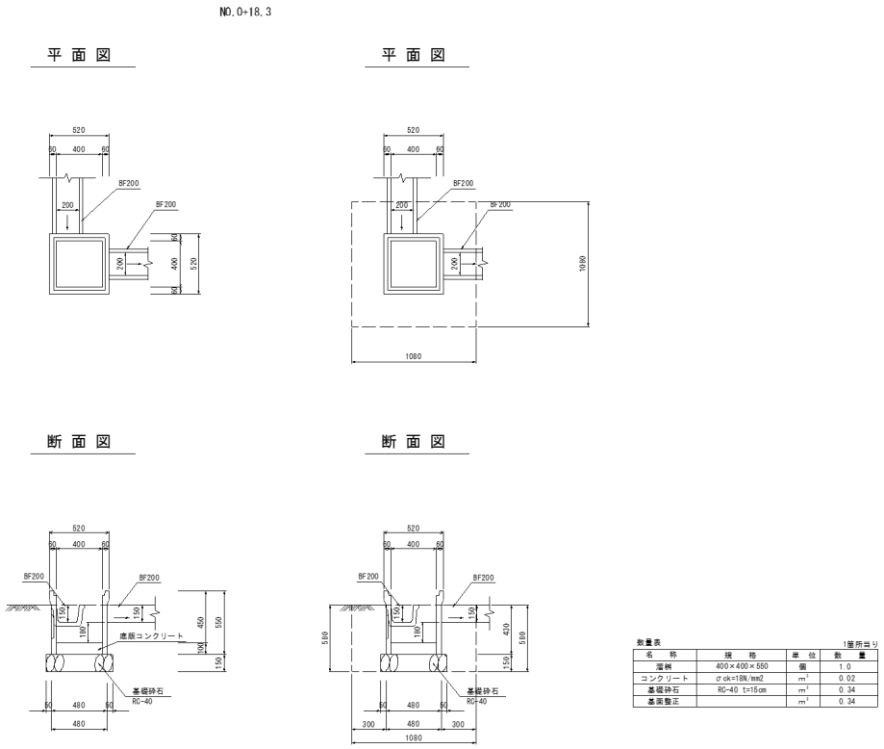	
床掘り	1.08×1.08×0.58=0.68	0.68　m3
床掘り(基面整正)	0.58×0.58=0.34	0.34　m2
埋戻し	0.68－(0.48×0.48×0.43＋0.58×0.58×0.15)=0.53	0.53　m3

数量計算書

種　　別：作業土工
ブロック：3号集水桝
区　　分：

細別／規格	算　　式　／　　図	数　量
参照図	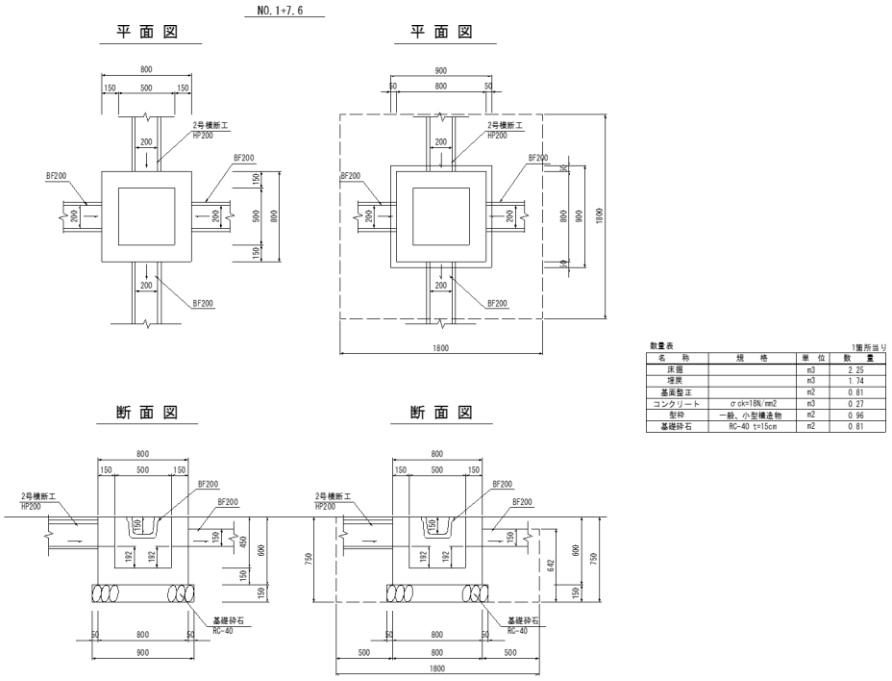	
床掘り	1.8×1.8×(0.75＋0.64)／2=2.25	2.25　m3
床掘り(基面整正)	0.90×0.90=0.81	0.81　m2
埋戻し	2.25－(0.80×0.80×0.60＋0.90×0.90×0.15)=1.74	1.74　m3

数量計算書

種　　別：作業土工
ブロック：4号集水桝
区　　分：

細別／規格	算　　式　／　　図	数　量
参照図	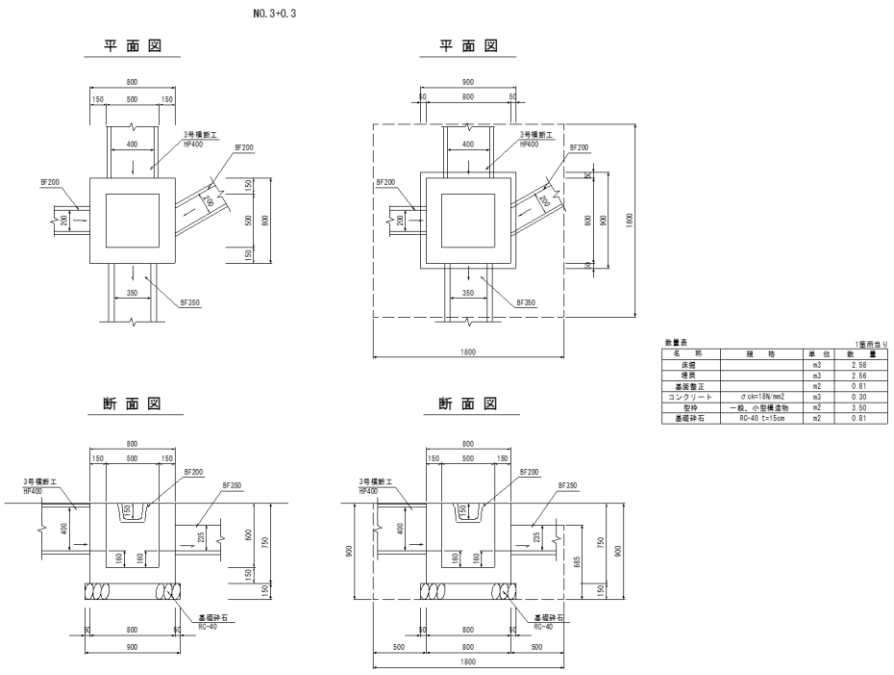	
床掘り	1.8×1.8×(0.90＋0.69)／2=2.58	2.58　m3
床掘り(基面整正)	0.90×0.90=0.81	0.81　m2
埋戻し	2.58－(0.80×0.80×0.75＋0.90×0.90×0.15)=1.98	1.98　m3

数量計算書

種　　別：作業土工
ブロック：5号集水桝
区　　分：

細別／規格	算　　式　／　　図	数　量
参照図	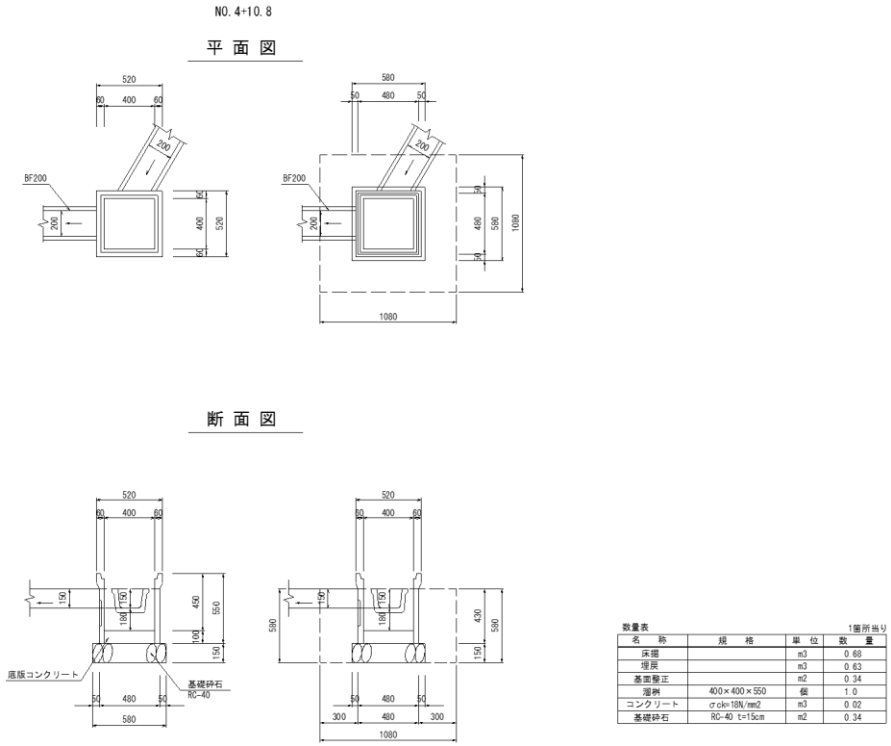	
床掘り	1.08×1.08×0.58=0.68	0.68　m3
床掘り(基面整正)	0.58×0.58=0.34	0.34　m2
埋戻し	0.68－(0.48×0.48×0.43＋0.58×0.58×0.15)=0.53	0.53　m3

数量計算書

種　　別：作業土工
ブロック：6号集水桝
区　　分：

細別／規格	算　　式　／　　図	数　量
参照図	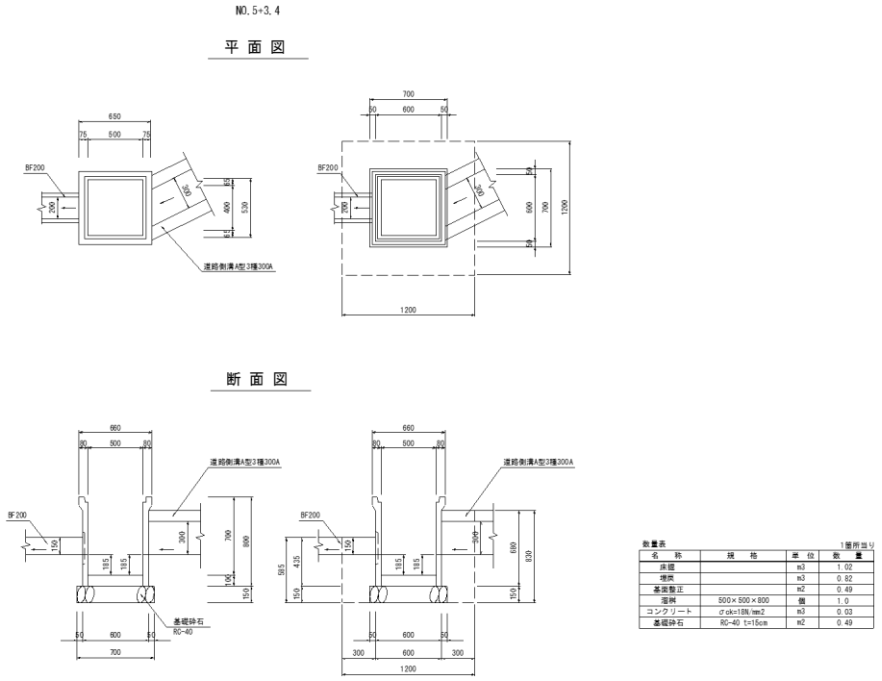	
床掘り	1.20×1.20×(0.585＋0.83)／2=1.02	1.02　m3
床掘り(基面整正)	0.7×0.7=0.49	0.49　m2
埋戻し	1.02－(0.60×0.60×(0.435＋0.68)／2)=0.82	0.82　m3

数量計算書

種　　別：作業土工
ブロック：7号集水桝
区　　分：

細別／規格	算　　式　／　　図	数　量
参照図	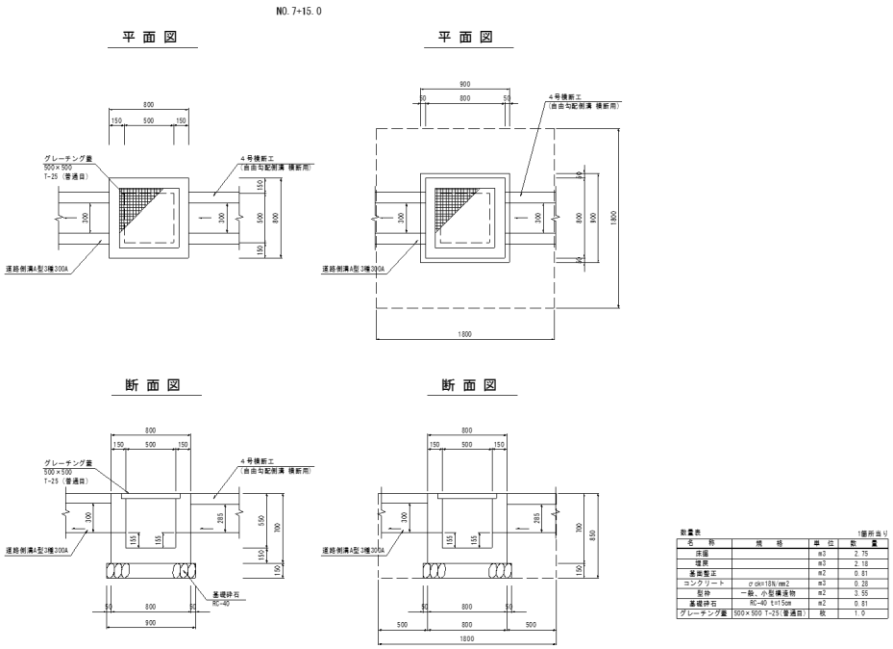	
床掘り	1.80×1.80×0.85=2.75	2.75　m3
床掘り(基面整正)	0.9×0.9=0.81	0.81　m2
埋戻し	2.75－(0.80×0.80×0.70＋0.90×0.90×0.15)=2.18	2.18　m3

数量計算書

種　　別：作業土工
ブロック：8号集水桝
区　　分：

細別／規格	算　　式　／　　図	数　量
参照図	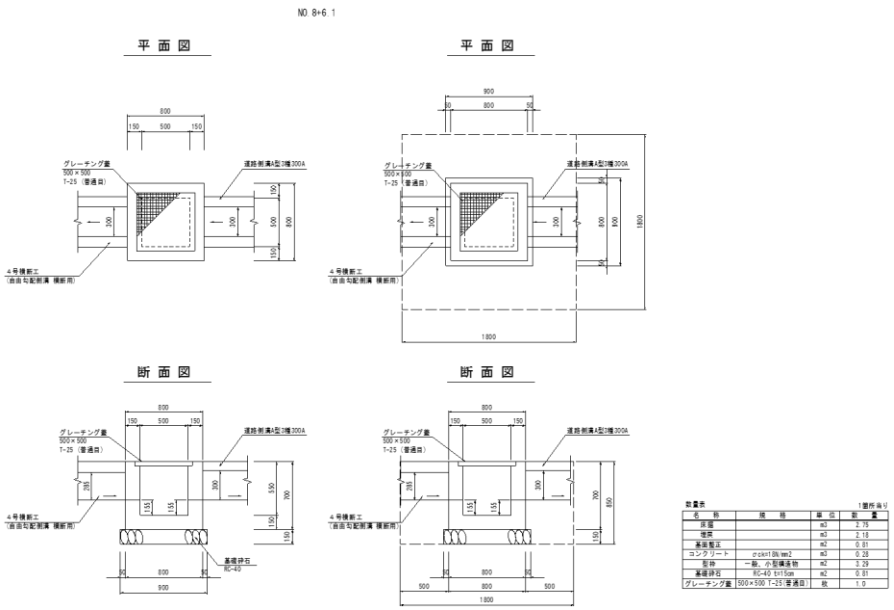	
床掘り	1.80×1.80×0.85=2.75	2.75　m3
床掘り（基面整正）	0.9×0.9=0.81	0.81　m2
埋戻し	2.75－(0.80×0.80×0.70＋0.90×0.90×0.15)=2.18	2.18　m3

数量計算書

種　　別：作業土工
ブロック：9号集水桝
区　　分：

細別／規格	算　　式　／　　図	数　量
参照図	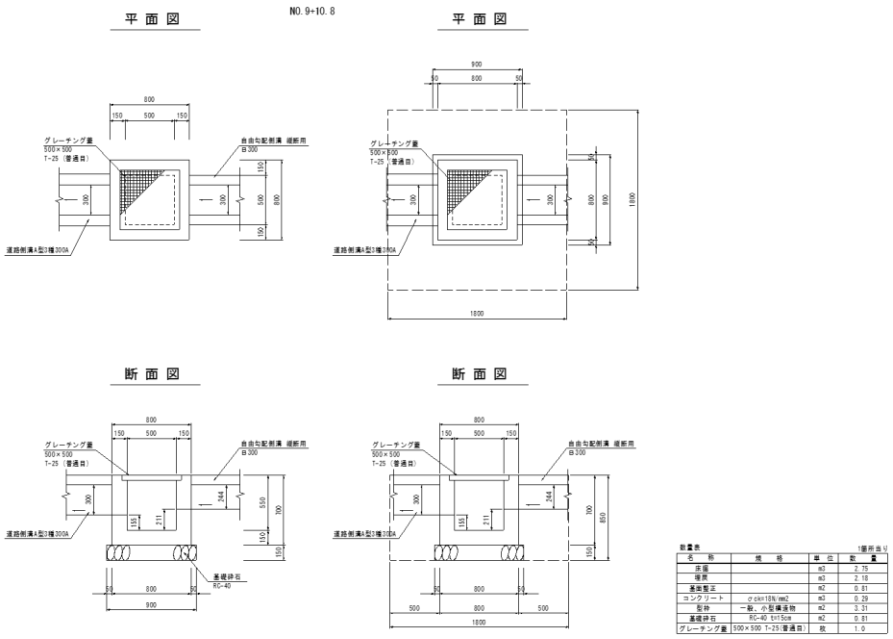	
床掘り	1.80×1.80×0.85=2.75	2.75　m3
床掘り(基面整正)	0.9×0.9=0.81	0.81　m2
埋戻し	2.75－(0.80×0.80×0.70＋0.90×0.90×0.15)=2.18	2.18　m3

数量計算書

種　　別：作業土工
ブロック：10号集水桝
区　　分：

細別／規格	算　　式　／　　図	数　　量
参照図	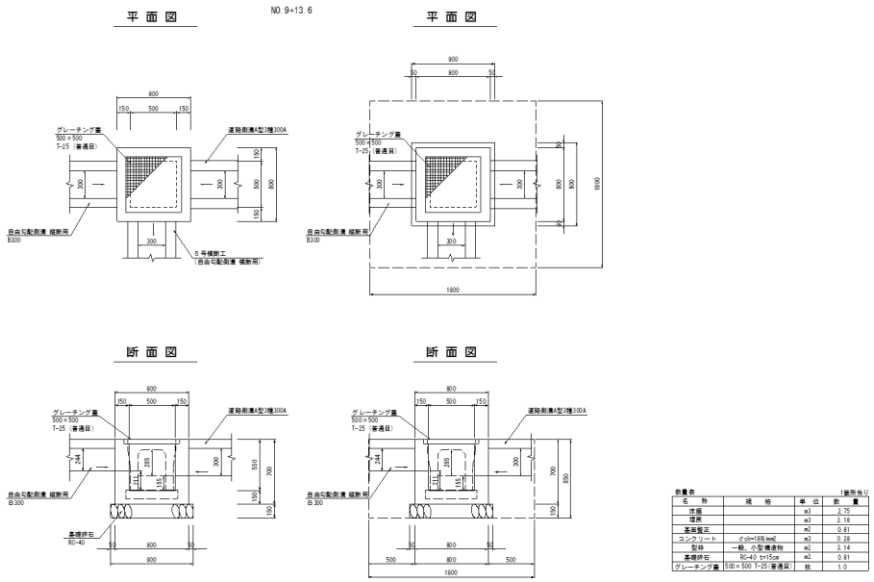	
床掘り	1.80×1.80×0.85=2.75	2.75　m3
床掘り(基面整正)	0.9×0.9=0.81	0.81　m2
埋戻し	2.75－(0.80×0.80×0.70＋0.90×0.90×0.15)=2.18	2.18　m3

数量計算書

種　　別：作業土工
ブロック：11号集水桝
区　　分：

細別／規格	算　　式　／　　図	数　量
参照図	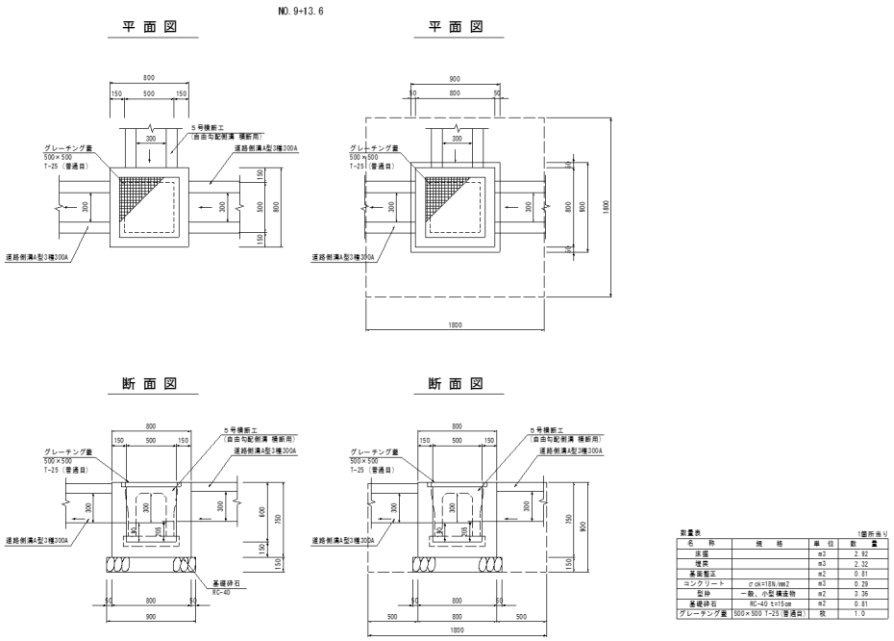	
床掘り	1.80×1.80×0.90=2.92	2.92　m3
床掘り(基面整正)	0.9×0.9=0.81	0.81　m2
埋戻し	2.92－(0.80×0.80×0.75＋0.90×0.90×0.15)=2.32	2.32　m3

数量計算書

種　　別：作業土工
ブロック：12号集水桝
区　　分：

細別／規格	算　　式　／　　図	数　量
参照図	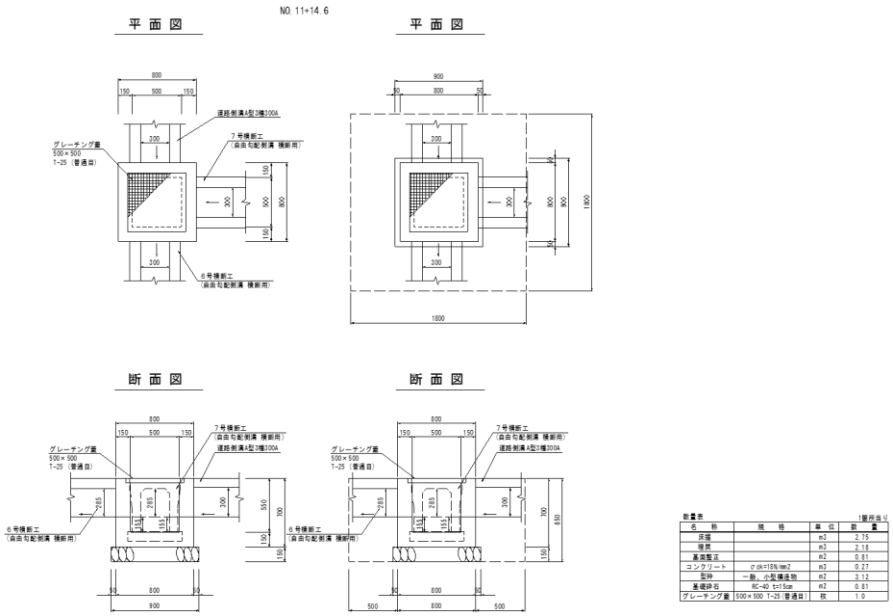	
床掘り	1.80×1.80×0.85=2.75	2.75　m3
床掘り(基面整正)	0.9×0.9=0.81	0.81　m2
埋戻し	2.75－(0.80×0.80×0.70＋0.90×0.90×0.15)=2.18	2.18　m3

数量計算書

種　　別：作業土工
ブロック：13号集水桝
区　　分：

細別／規格	算　　式　／　　図	数　量
参照図	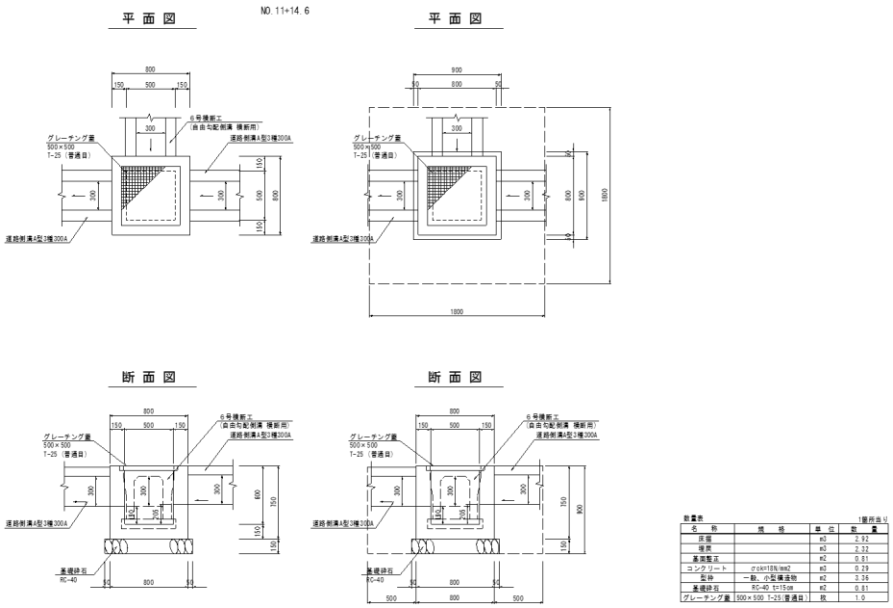	
床掘り	1.80×1.80×0.90=2.92	2.92　m3
床掘り(基面整正)	0.9×0.9=0.81	0.81　m2
埋戻し	2.92－(0.80×0.80×0.75＋0.90×0.90×0.15)=2.32	2.32　m3

数量計算書

種　　別：作業土工
ブロック：14号集水桝
区　　分：

細別／規格	算　　式　／　　図	数　量
参照図	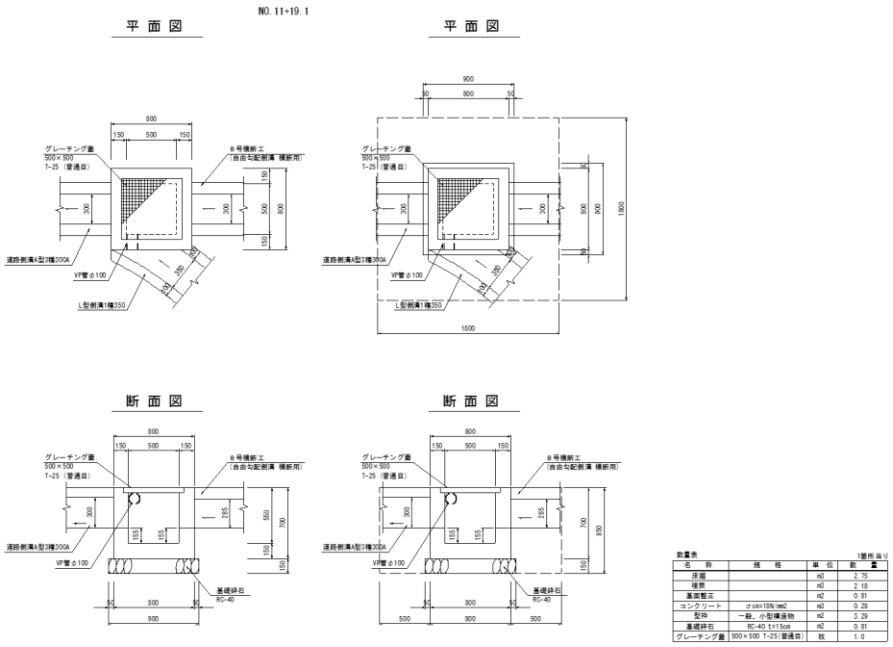	
床掘り	1.80×1.80×0.85=2.75	2.75　m3
床掘り(基面整正)	0.9×0.9=0.81	0.81　m2
埋戻し	2.75－(0.80×0.80×0.70＋0.90×0.90×0.15)=2.18	2.18　m3

数量計算書

種　　別：作業土工
ブロック：15号集水桝
区　　分：

細別／規格	算　　式　／　　図	数　量
参照図	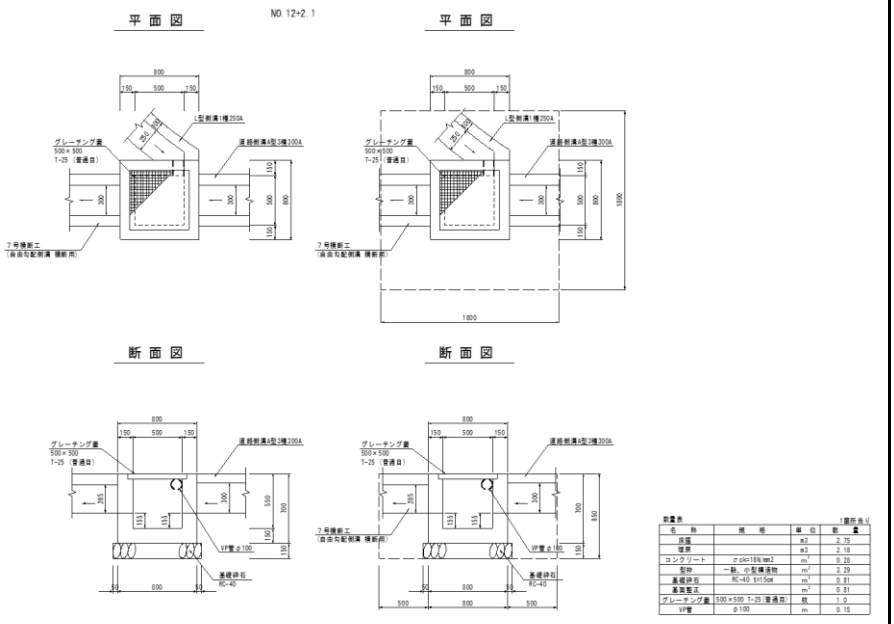	
床掘り	1.80×1.80×0.85=2.75	2.75　m3
床掘り(基面整正)	0.9×0.9=0.81	0.81　m2
埋戻し	2.75－(0.80×0.80×0.70＋0.90×0.90×0.15)=2.18	2.18　m3

数量計算書

種　　別：作業土工
ブロック：16号集水桝
区　　分：

細別／規格	算　　式　／　　図	数　量
参照図	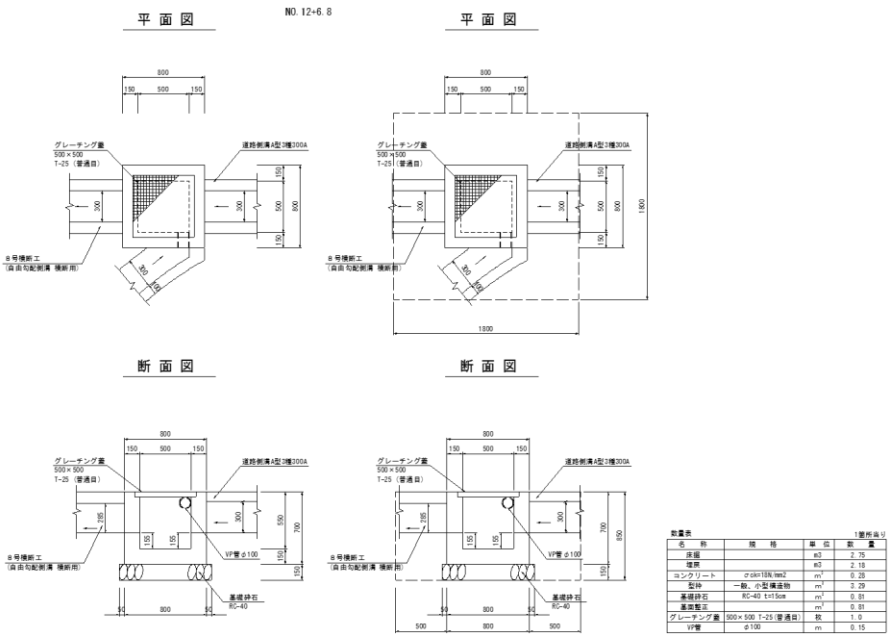	
床掘り	1.80×1.80×0.85=2.75	2.75　m3
床掘り(基面整正)	0.9×0.9=0.81	0.81　m2
埋戻し	2.75－(0.80×0.80×0.70＋0.90×0.90×0.15)=2.18	2.18　m3

数量集計表

種　別：側溝工
規　格：

細　別	規　格	単位	1号横断工	2号横断工	3号横断工	4号横断工	5号横断工	6号横断工	7号横断工	8号横断工	自由勾配側溝	合　計	摘　要
自由勾配側溝（300×300）横断用		m	2.0									2.0	インバートコンクリート 0.21m3
自由勾配側溝（300×300）横断用		m				10.3	5.0		6.6	7.1		29.0	インバートコンクリート 0.15m3
自由勾配側溝（300×400）		m	4.0					5.0				9.0	インバートコンクリート 0.05m3
道路横断暗渠RC1種HPφ200		m		2.8								2.8	
道路横断暗渠RC1種HPφ400		m			7.2							7.2	
自由勾配側溝（300×300）横断用		m									2.0	2.0	
												0.0	
												0.0	
												0.0	
												0.0	

数量集計表

種　別：側溝工
規　格：

細　別	規　格	単位	自由勾配側溝	道路側溝蓋版	自由勾配側溝							合　計	摘　要
蓋版設置	道路用鉄筋コンクリート側溝蓋	枚		184								184.0	
蓋版設置	自由勾配側溝コンクリート蓋	枚	2.0									2.0	
蓋版設置	自由勾配側溝グレーチング蓋	枚			21.0							21.0	
												0.0	
												0.0	
												0.0	
												0.0	
												0.0	
												0.0	
												0.0	

数量集計表

種　別：側溝工
規　格：

細　別	規　格	単位	側溝工						合　計	摘　要
L型側溝	1種250A	m	7.2						7.2	
	1種300	m	4.2						4.2	
	1種350	m	5.0						5.0	
1号横断工	自由勾配側溝　横断用（300×300、300×400）	箇所	1.0						1.0	
2号横断工	RC1種HPφ200	箇所	1.0						1.0	
3号横断工	RC1種HPφ400	箇所	1.0						1.0	
4号横断工	自由勾配側溝　横断用（300×300）	箇所	1.0						1.0	
5号横断工	自由勾配側溝　横断用（300×400）	箇所	1.0						1.0	
6号横断工	自由勾配側溝　横断用（300×400）	箇所	1.0						1.0	
7号横断工	自由勾配側溝　横断用（300×300）	箇所	1.0						1.0	

数量集計表

種　別：側溝工
規　格：

細　別	規　格	単位	側溝工						合　計	摘　要
8号横断工	自由勾配側溝　横断用（300×300）	箇所	1.0						1.0	
ベンチフリューム	BF200	m	108.6						108.6	
	BF250	m	1.0						1.0	
	BF350	m	1.0						1.0	
道路側溝	A型3種300A	m	440.6						440.6	
自由勾配側溝	縦断用B300	m	2.0						2.0	
自由勾配側溝コンクリート蓋	車道用 300	枚	2						2	
自由勾配側溝グレーチング蓋	車道用 300	枚	21						21	
道路側溝蓋版	3種	枚	184						184	

数量調書

種　　別：側溝工
ブロック：側溝工
区　　分：
細　　別：L型側溝
規　　格：1種250A　　単　位：m

測　　点	数 量	摘　　要
NO.11+19.9～NO.12+2.5	7.2	(L)
小　　計	7.2	
合　　計	7.2	

数量調書

種　　別：側溝工
ブロック：側溝工
区　　分：
細　　別：L型側溝
規　　格：1種300　　単　位：m

測　　点	数 量	摘　　要
NO.12+5.3～NO.12+7.2	4.2	(R)
小　　計	4.2	
合　　計	4.2	

数量調書

種　　別：側溝工
ブロック：側溝工
区　　分：
細　　別：L型側溝
規　　格：1種350　　単　位：m

測　　点	数 量	摘　　要
NO.11+18.7～NO.12+1.0	5.0	(R)
小　　計	5.0	
合　　計	5.0	

数量調書

種　　別：側溝工
ブロック：側溝工
区　　分：
細　　別：1号横断工
規　　格：自由勾配側溝　横断用（300×300、300×400）　　単　位：箇所

測　　点	数 量	摘　　要
No.0+18.3	1.0	
小　　計	1.0	
合　　計	1.0	

数量調書

種　　別：側溝工
ブロック：側溝工
区　　分：
細　　別：2号横断工
規　　格：RC1種HPφ200　　単　位：箇所

測　　点	数 量	摘　　要
No.1+7.8	1.0	
小　　計	1.0	
合　　計	1.0	

数量調書

種　　別：側溝工
ブロック：側溝工
区　　分：
細　　別：3号横断工
規　　格：RC1種HPφ400　　単　位：箇所

測　　点	数 量	摘　　要
No.3+0.1	1.0	
小　　計	1.0	
合　　計	1.0	

数量調書

種　　別：側溝工
ブロック：側溝工
区　　分：
細　　別：4号横断工
規　　格：自由勾配側溝　横断用（300×300）　　単　位：箇所

測　　点	数 量	摘　　要
No.7+15.4～No.8+5.7	1.0	
小　　計	1.0	
合　　計	1.0	

数量調書

種　　別：側溝工
ブロック：側溝工
区　　分：
細　　別：5号横断工
規　　格：自由勾配側溝　横断用（300×400）　　単　位：箇所

測　　点	数 量	摘　　要
No.9+13.6	1.0	
小　　計	1.0	
合　　計	1.0	

数量調書

種　　別：側溝工
ブロック：側溝工
区　　分：
細　　別：6号横断工
規　　格：自由勾配側溝　横断用（300×400）　　単　位：箇所

測　　点	数 量	摘　　要
No.11+14.6	1.0	
小　　計	1.0	
合　　計	1.0	

数量調書

種　　別：側溝工
ブロック：側溝工
区　　分：
細　　別：7号横断工
規　　格：自由勾配側溝　横断用（300×300）　　単　位：箇所

測　　点	数 量	摘　　要
No.11+15.0～No.12+1.7	1.0	
小　　計	1.0	
合　　計	1.0	

数量調書

種　　別：側溝工
ブロック：側溝工
区　　分：
細　　別：8号横断工
規　　格：自由勾配側溝　横断用（300×300）　　単　位：箇所

測　　点	数 量	摘　　要
No.11+19.5～No.12+6.4	1.0	
小　　計	1.0	
合　　計	1.0	

数量調書

種　　別：側溝工
ブロック：側溝工
区　　分：
細　　別：ベンチフリューム
規　　格：BF200　　単　位：m

測　　点	数 量	摘　　要
No.0+18.3	3.2	(R)
No.0+18.7～No.1+7.5	9.0	(R)
No.1+6.5～No.1+7.8	15.8	(R)
No.1+8.2～No.2+19.9	33.6	(R)
No.2+18.6	2.0	(L)
No.3+0.8～No.4+10.4	32.1	(R)
No.4+10.9～No.5+3.0	12.9	(R)
小　　計	108.6	
合　　計	108.6	

数量調書

種　　別：側溝工
ブロック：側溝工
区　　分：
細　　別：ベンチフリューム
規　　格：BF250　　単　位：m

測　　点	数 量	摘　　要
No.9+13.8	1.0	(R)
小　　計	1.0	
合　　計	1.0	

数量調書

種　　別：側溝工
ブロック：側溝工
区　　分：
細　　別：ベンチフリューム
規　　格：BF350　　単　位：m

測　　点	数 量	摘　　要
No.3+0.3	1.0	(R)
小　　計	1.0	
合　　計	1.0	

数量調書

種　　別：側溝工
ブロック：側溝工
区　　分：
細　　別：道路側溝
規　　格：A型3種300A　　単　位：m

測　　点	数 量	摘　　要
NO.5+3.8～NO.7+14.6	51.2	(R)
NO.6+1.0～NO.9+10.4	69.4	(L)
NO.8+6.5～NO.9+13.2	26.7	(R)
NO.9+14.0～NO.11+14.2	40.7	(R)
NO.9+14.0～NO.11+14.1	39.7	(L)
NO.11+14.6～NO.11+16.6	4.6	(L)
NO.11+15.0～NO.11+18.7	3.8	(R)
NO.12+2.5～NO.17+8.7	111.1	(L)
NO.12+7.2～NO.17+0.4	93.4	(R)
小　　計	440.6	
合　　計	440.6	

数量調書

種　　別：側溝工
ブロック：側溝工
区　　分：
細　　別：自由勾配側溝
規　　格：縦断用B300　　単　位：m

測　　点	数 量	摘　　要
No.9+11.2～No.9+13.2	2.0	(L)
小　　計	2.0	
合　　計	2.0	

数量計算書

種　　別：側溝工
ブロック：側溝工
区　　分：

細別／規格	算　　式　／　　図	数　量
自由勾配側溝コンクリート蓋 車道用 300	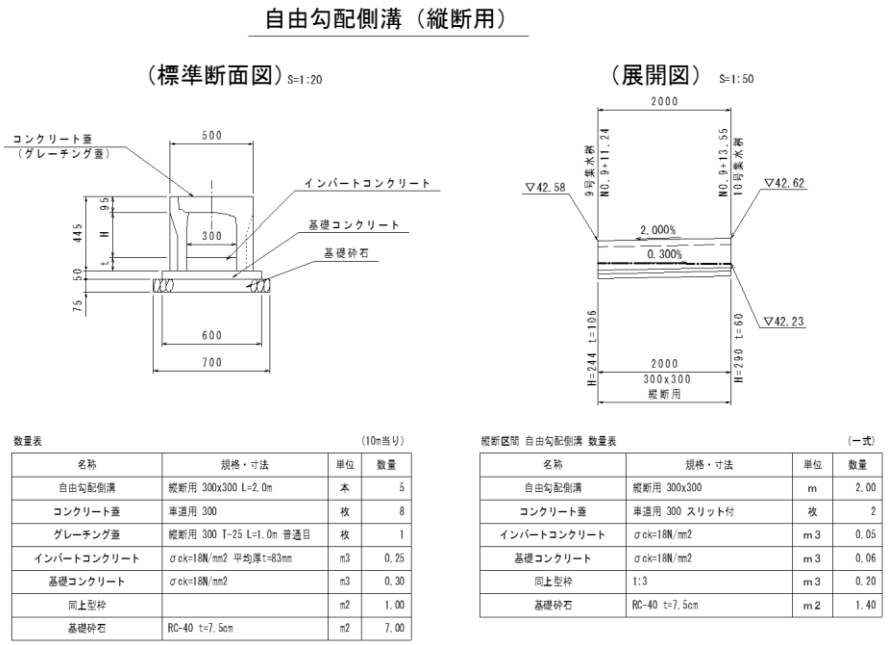 数量表　（10m当り） 名称 / 規格・寸法 / 単位 / 数量 自由勾配側溝 / 縦断用 300x300 L=2.0m / 本 / 5 コンクリート蓋 / 車道用 300 / 枚 / 8 グレーチング蓋 / 縦断用 300 T-25 L=1.0m 普通目 / 枚 / 1 インバートコンクリート / σck=18N/mm2 平均厚t=83mm / m3 / 0.25 基礎コンクリート / σck=18N/mm2 / m3 / 0.30 同上型枠 / / m2 / 1.00 基礎砕石 / RC-40 t=7.5cm / m2 / 7.00 縦断区間 自由勾配側溝 数量表　（一式） 名称 / 規格・寸法 / 単位 / 数量 自由勾配側溝 / 縦断用 300x300 / m / 2.00 コンクリート蓋 / 車道用 300 スリット付 / 枚 / 2 インバートコンクリート / σck=18N/mm2 / m3 / 0.05 基礎コンクリート / σck=18N/mm2 / m3 / 0.06 同上型枠 / 1:3 / m3 / 0.20 基礎砕石 / RC-40 t=7.5cm / m2 / 1.40 N17=2	2　　枚
自由勾配側溝グレーチング蓋 車道用 300	1号横断工 NN1=3 4号横断工 NN2=5 5号横断工 NN3=3 6号横断工 NN4=3 7号横断工 NN5=3 8号横断工 NN6=4 3＋5＋3＋3＋3＋4=21	21　　枚

数量調書

種　　別：側溝工
ブロック：側溝工
区　　分：
細　　別：道路側溝蓋版
規　　格：3種　　単　位：m

測　　点	数 量	摘　　要
NO.5+5.3～NO.7+14.6	49.0	(R)
NO.6+10.5～NO.6+11.3	1.0	(L)
NO.7+11.0～NO.7+12.3	1.5	(L)
NO.9+8.7～NO.9+10.4	2.0	(L)
NO.10+9.1～NO.10+16.4	7.5	(L)
NO.12+9.7～NO.12+12.2	3.0	(R)
NO.12+19.8～NO.13+2.7	3.0	(R)
NO.13+14.0～NO.13+17.5	3.5	(L)
NO.13+17.3～NO.13+19.2	2.0	(R)
NO.13+19.8～NO.14+7.4	7.5	(R)
NO.14+5.1～NO.14+8.6	3.5	(L)
NO.14+13.9～NO.14+18.9	5.0	(R)
NO.15+6.9～NO.15+10.2	3.5	(R)
小　　計	92.0	
合　　計	92.0	

数量計算書

種　　別：側溝工
ブロック：側溝工
区　　分：

細別／規格	算　　式　／　　図	数　量
道路側溝蓋版 3種	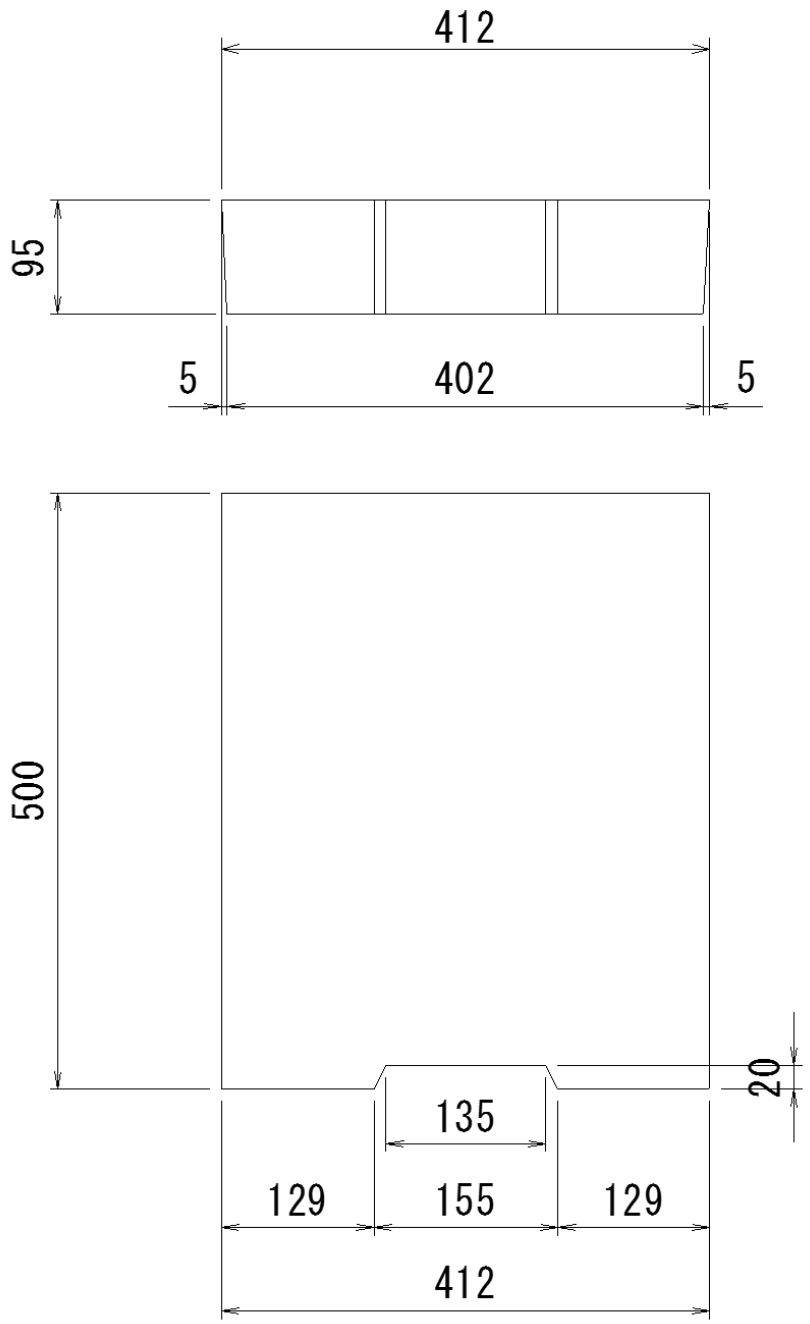	
	92.0／0.5=184	184　　枚

単位数量計算書

細　　別：L型側溝
規　　格：1種250A　　7.2　m当り

略　図

L型側溝1種250A
S=1:10

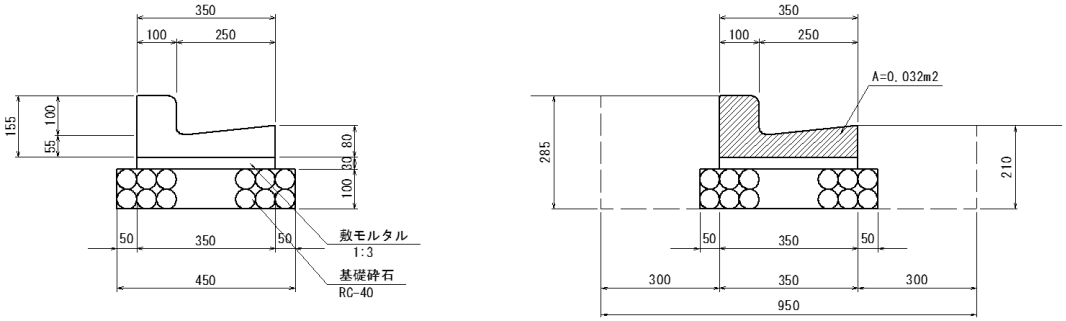

数量表　　10m当り

名　称	規　格	単　位	数　量
道路用鉄筋コンクリートL型側溝	1種250A	m	10.0
敷モルタル	1 : 3	m^3	0.105
基礎砕石	RC-40 t=10cm	m^2	4.50

材料／規格	算　式	数　量
道路用鉄筋コンクリートL型側溝 1種250A	NO.11+19.9～NO.12+2.5(L) L1=7.2	7.2　m
基礎砕石(基礎材厚さ20cm以下) RC-40　t=10cm	略図数量表より 4.50×7.2／10=3.24	3.24　m2
敷モルタル 1:3	略図数量表より 0.105×7.2／10=0.08	0.08　m3
床堀	7.2×0.95×(0.285＋0.21)／2=1.69	1.69　m3
埋戻	1.69－(0.032＋0.35×0.03＋0.45×0.10)×7.2=1.06	1.06　m3
基面整正	0.45×7.2=3.24	3.24　m2

単位数量計算書

細　　別：L型側溝
規　　格：1種300　　4.2　m当り

略　図

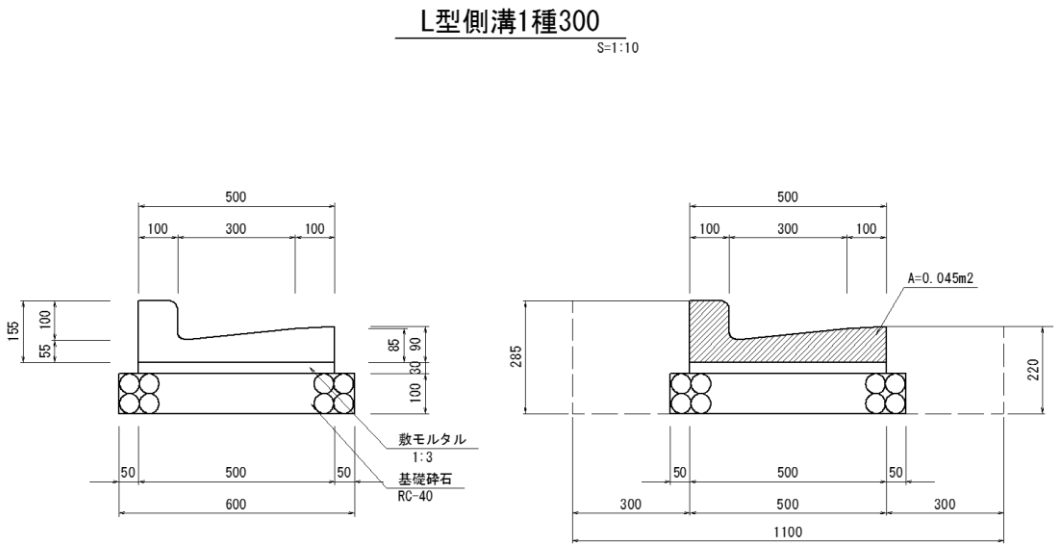

数量表　　10m当り

名　称	規　格	単　位	数　量
道路用鉄筋コンクリートＬ型側溝	1種300	m	10.0
敷モルタル	1 : 3	m^3	0.150
基礎砕石	RC-40 t=10cm	m^2	6.00

材料／規格	算　式	数　量
道路用鉄筋コンクリートL型側溝 1種300	NO.12+5.3～NO.12+7.2(R) L1=4.2	4.2　m
基礎砕石(基礎材厚さ20cm以下) RC-40　t=10cm	略図数量表より 6.00×4.2／10=2.52	2.52　m2
敷モルタル 1:3	略図数量表より 0.150×4.2／10=0.06	0.06　m3
床堀	1.10×4.2×(0.285＋0.22)／2=1.17	1.17　m3
埋戻	1.17－(0.045＋0.03×0.50＋0.60×0.10)×4.2=0.67	0.67　m3
基面整正	0.60×4.2=2.52	2.52　m2

単位数量計算書

細　　別：L型側溝
規　　格：1種350　　5.0　m当り

略　図

L型側溝1種350
S=1:10

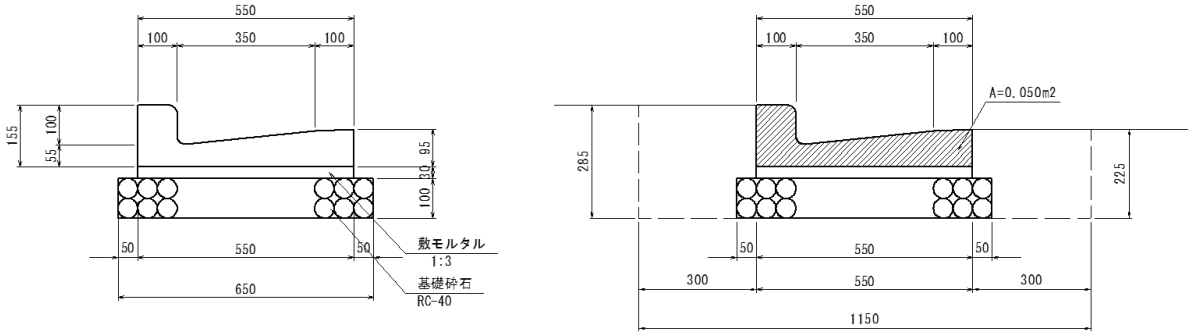

数量表　　10m当り

名　称	規　格	単　位	数　量
道路用鉄筋コンクリートL型側溝	1種350	m	10.0
敷モルタル	1：3	m^3	0.165
基礎砕石	RC-40 t=10cm	m^2	6.50

材料／規格	算　式	数　量
道路用鉄筋コンクリートL型側溝 1種350	NO.11+18.7～NO.12+1.0(R) L1=5.0	5.0　m
基礎砕石(基礎材厚さ20cm以下) RC-40　t=10cm	略図数量表より 6.50×5.0／10=3.25	3.25　m2
敷モルタル 1:3	略図数量表より 0.165×5.0／10=0.08	0.08　m3
床堀	1.15×5.0×(0.285＋0.225)／2=1.47	1.47　m3
埋戻	1.47－(0.050＋0.55×0.03＋0.65×0.10)×5.0=0.81	0.81　m3
基面整正	0.65×5.0=3.25	3.25　m2

単位数量計算書

細　　別：1号横断工
規　　格：自由勾配側溝　横断用（300×300　　1.0　箇所当り
　　、300×400）

略　図

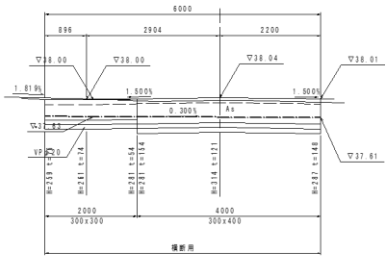

1号横断工　数量表　（一式）

名称	規格・寸法	単位	数量
自由勾配側溝	横断用 300x300	m	2.00
自由勾配側溝	横断用 300x400	m	4.00
グレーチング蓋	横断用 300 T-25 L=1.0m 普通目	枚	3
インバートコンクリート	σck=18N/mm2	m3	0.21
基礎コンクリート	σck=18N/mm2	m3	0.37
同上型枠	1:3	m3	1.20
基礎砕石	RC-40 t=10.0cm	m2	4.32

自由勾配側溝構造図

横断用 300x300

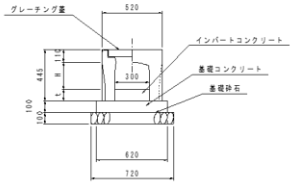

横断用 300x400

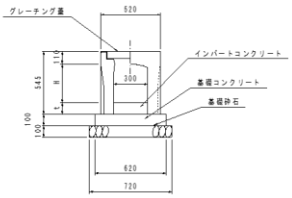

数量表　（10m当り）

名称	規格・寸法	単位	数量
自由勾配側溝	横断用 300x300 L=2.0m	本	5
グレーチング蓋	横断用 300 T-25 L=1.0m 普通目	枚	5
インバートコンクリート(1号横断工)	σck=18N/mm2 平均厚t=69mm	m3	0.21
インバートコンクリート(4号～8号横断工)	σck=18N/mm2 平均厚t=50mm	m3	0.15
基礎コンクリート	σck=18N/mm2	m3	0.62
同上型枠		m2	2.00
基礎砕石	RC-40 t=10cm	m2	7.20

数量表　（10m当り）

名称	規格・寸法	単位	数量
自由勾配側溝	横断用 300x400 L=2.0m	本	5
グレーチング蓋	横断用 300 T-25 L=1.0m 普通目	枚	5
インバートコンクリート(1号横断工)	σck=18N/mm2 平均厚t=136mm	m3	0.41
インバートコンクリート(4号～8号横断工)	σck=18N/mm2 平均厚t=124mm	m3	0.37
基礎コンクリート	σck=18N/mm2	m3	0.62
同上型枠		m2	2.00
基礎砕石	RC-40 t=10cm	m2	7.20

材料／規格	算　　式	数　　量
床堀	自由勾配側溝 横断用 300×300 1.12×0.645×2.0=1.44 自由勾配側溝 横断用 300×400 1.12×0.745×4.0=3.34 1.44＋3.34=4.78	4.78　m3
埋戻	自由勾配側溝 横断用 300×300 安定処理工未施工区間(1.3m) (0.20×0.10＋0.25×0.10＋0.30×0.105)×2×1.3=0.20 安定処理工施工区間(0.7m) 埋戻しなし。 自由勾配側溝 横断用 300×400 安定処理工未施工区間 該当なし 安定処理工施工区間(4.0m) (0.20×0.10＋0.25×0.005)×2×4.0=0.17 0.20＋0.17=0.37	0.37　m3
基面整正	0.72×6.0=4.32	4.32　m2
自由勾配側溝 横断用 300×300	略図数量表より L1=2.0	2.0　m

単位数量計算書

細　　別：1号横断工
規　　格：自由勾配側溝　横断用（300×300、300×400）　　1.0　箇所当り

材料／規格	算　　式	数　　量
自由勾配側溝 横断用 300×400	略図数量表より L2=4.0	4.0　m
基礎砕石 RC-40　t=10cm	略図数量表より 7.20×(2.0＋4.0)／10=4.32	4.32　m2
基礎コンクリート σck=18N/mm2	略図数量表より 0.62×(2.0＋4.0)／10=0.37	0.37　m3
インバートコンクリート σck=18N/mm2、平均厚t=69mm	略図数量表より 0.21×2.0／10.0＋0.41×4.0／10.0=0.21	0.21　m3
型枠 基礎コンクリート	略図数量表より 2.00×(2.0＋4.0)／10.0=1.20	1.20　m2
グレーチング蓋 横断用 300　T-25　L=1.0m　普通目	略図数量表より3	3　枚

単位数量計算書

細　　別：2号横断工
規　　格：RC1種HPφ200　　1.00 箇所当り

略　図

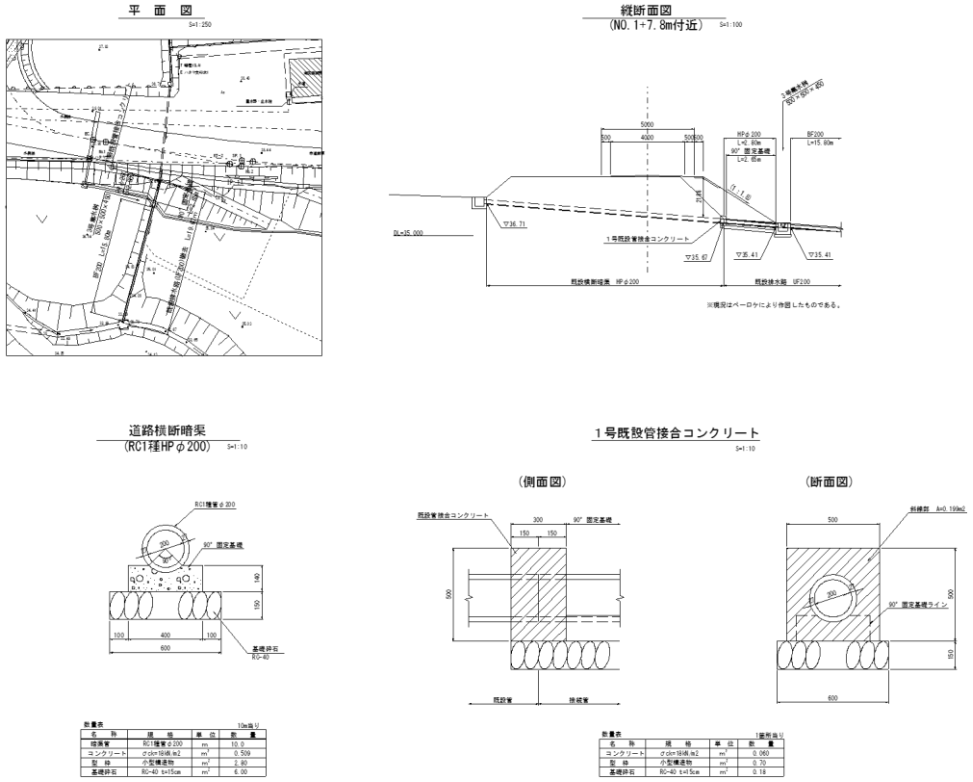

材料／規格	算　　式	数　　量
道路横断暗渠 RC1種HPφ200	略図縦断図より L1=2.8	2.8　m
コンクリート σck=18kN/m2	略図数量表、縦断面図より 道路横断暗渠(90°　固定基礎) 0.509×2.65=1.35 1号既設管接合コンクリート 0.060×1=0.06 1.35＋0.06=1.41	1.41　m3
基礎砕石 RC-40　t=10cm	略図数量表、縦断面図より 道路横断暗渠 6.00×2.65／10=1.59 1号既設管接合コンクリート 0.18×1=0.18 1.59＋0.18=1.77	1.77　m2

単位数量計算書

細　　別：2号横断工
規　　格：RC1種HPφ200　　1.00 箇所当り

材料／規格	算　　式	数　　量
型枠	略図数量表より 道路横断暗渠 2.80×2.65／10.0=0.74 1号既設管接合コンクリート 0.70×1=0.70 0.74＋0.70=1.44	1.44　m2

単位数量計算書

細　　別：3号横断工
規　　格：RC1種HPφ400　　1.00 箇所当り

略　図

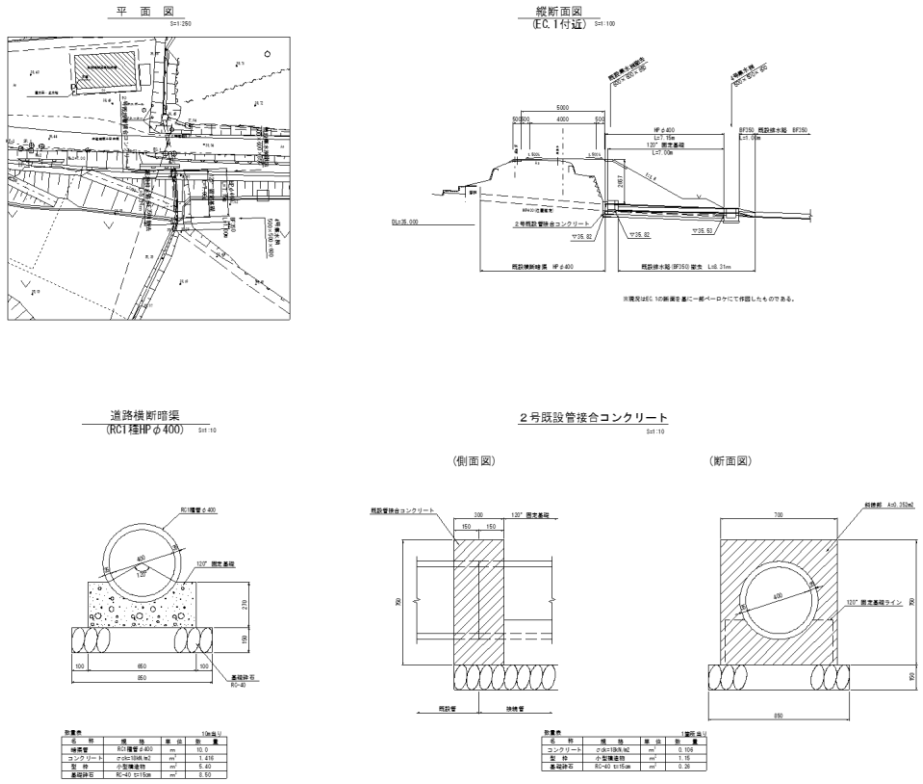

材料／規格	算　　式	数　　量
道路横断暗渠 RC1種HPφ400	略図縦断図より L1=7.15	7.2　m
コンクリート σck=18kN/m2	略図数量表、縦断面図より 道路横断暗渠 1.416×7.00=9.91 2号既設管接合コンクリート 0.106×1=0.11 9.91＋0.11=10.02	10.02　m3
基礎砕石 RC-40　t=10cm	略図数量表、縦断面図より 道路横断暗渠 8.50×7.00／10=5.95 1号既設管接合コンクリート 0.26×1=0.26 5.95＋0.26=6.21	6.21　m2

単位数量計算書

細　　別：3号横断工
規　　格：RC1種HPφ400　　1.00 箇所当り

材料／規格	算　　式	数　　量
型枠	略図数量表より 道路横断暗渠 5.40×7.00／10.0=3.78 1号既設管接合コンクリート 1.15×1=1.15 3.78＋1.15=4.93	4.93　m2

単位数量計算書

細　　別：4号横断工
規　　格：自由勾配側溝　横断用（300×300　　1.0　箇所当り
　　）

略　図

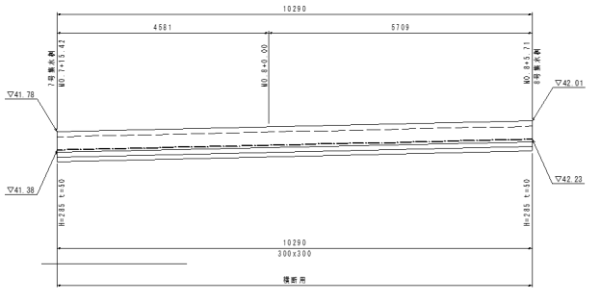

自由勾配側溝構造図

横断用 300x300

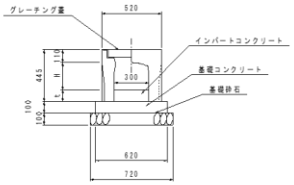

4号横断工　数量表　（一式）

名称	規格・寸法	単位	数量
自由勾配側溝	横断用 300x300	m	10.29
グレーチング蓋	横断用 300 T-25 L=1.0m 普通目	枚	5
インバートコンクリート	σck=18N/mm2	m3	0.15
基礎コンクリート	σck=18N/mm2	m3	0.64
同上型枠	1:3	m3	2.06
基礎砕石	RC-40 t=10.0cm	m2	7.41

数量表　（10m当り）

名称	規格・寸法	単位	数量
自由勾配側溝	横断用 300x300 L=2.0m	本	5
グレーチング蓋	横断用 300 T-25 L=1.0m 普通目	枚	5
インバートコンクリート(1号横断工)	σck=18N/mm2 平均厚t=69mm	m3	0.21
インバートコンクリート(4号～8号横断工)	σck=18N/mm2 平均厚t=50mm	m3	0.15
基礎コンクリート	σck=18N/mm2	m3	0.62
同上型枠		m2	2.00
基礎砕石	RC-40 t=10cm	m2	7.20

材料／規格	算　　式	数　　量
床堀	1.12×0.645×10.3=7.44	7.44　m3
埋戻	(0.20×0.10＋0.25×0.10＋0.30×0.105)×10.3=0.79	0.79　m3
基面整正	0.72×10.3=7.42	7.42　m2
自由勾配側溝 横断用 300×300	略図数量表より L1=10.29	10.3　m
基礎砕石 RC-40　t=10cm	略図数量表より 7.20×10.29／10=7.41	7.41　m2
基礎コンクリート σck=18N/mm2	略図数量表より 0.62×10.29／10=0.64	0.64　m3
インバートコンクリート σck=18N/mm2、平均厚t=69mm	略図数量表より 0.15×10.29／10=0.15	0.15　m3
型枠 基礎コンクリート	略図数量表より 2.00×10.29／10=2.06	2.06　m2
グレーチング蓋 横断用 300　T-25 L=1.0m　普通目	略図数量表より5	5　　枚

単位数量計算書

細　　別：5号横断工
規　　格：自由勾配側溝　横断用（300×400　　1.0　箇所当り
　　）

略　図

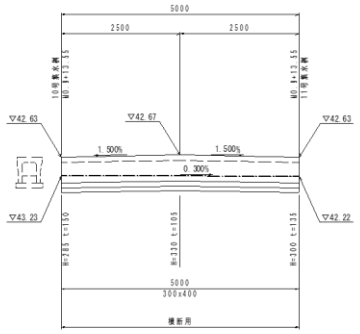

横断用 300x400

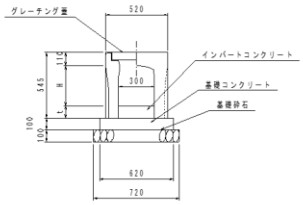

5号横断工 数量表　　（一式）

名称	規格・寸法	単位	数量
自由勾配側溝	横断用 300x400	m	5.00
グレーチング蓋	横断用 300 T-25 L=1.0m 普通目	枚	3
インバートコンクリート	σck=18N/mm2	m3	0.19
基礎コンクリート	σck=18N/mm2	m3	0.31
同上型枠	1:3	m3	1.00
基礎砕石	RC-40 t=10.0cm	m2	3.60

数量表　　（10m当り）

名称	規格・寸法	単位	数量
自由勾配側溝	横断用 300x400 L=2.0m	本	5
グレーチング蓋	横断用 300 T-25 L=1.0m 普通目	枚	5
インバートコンクリート(1号横断工)	σck=18N/mm2 平均厚t=136mm	m3	0.41
インバートコンクリート(4号～8号横断工)	σck=18N/mm2 平均厚t=124mm	m3	0.37
基礎コンクリート	σck=18N/mm2	m3	0.62
同上型枠		m2	2.00
基礎砕石	RC-40 t=10cm	m2	7.20

材料／規格	算　　式	数　　量
床堀	1.12×0.745×5.0=4.17	4.17　m3
埋戻	(0.20×0.10＋0.25×0.005)×2×5.0=0.22	0.22　m2
基面整正	0.72×5.0=3.60	3.60　m2
自由勾配側溝 横断用 300×400	略図数量表より L1=5.00	5.0　m
基礎砕石 RC-40　t=10cm	略図数量表より 7.20×5.00／10=3.60	3.60　m2
基礎コンクリート σck=18N/mm2	略図数量表より 0.62×5.00／10=0.31	0.31　m3
インバートコンクリート σck=18N/mm2、平均厚t=69mm	略図数量表より 0.37×5.00／10.0=0.19	0.19　m3
型枠 基礎コンクリート	略図数量表より 2.00×5.00／10=1.00	1.00　m2
グレーチング蓋 横断用 300　T-25　L=1.0m　普通目	略図数量表より3	3　枚

単位数量計算書

細　　別：6号横断工
規　　格：自由勾配側溝　横断用（300×400　　1.0　箇所当り
　　）

略　図

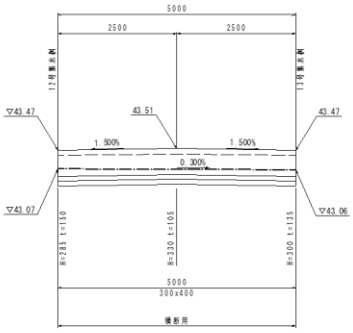

横断用 300x400

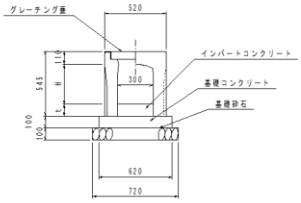

6号横断工 数量表　（一式）

名称	規格・寸法	単位	数量
自由勾配側溝	横断用 300x400	m	5.00
グレーチング蓋	横断用 300 T-25 L=1.0m 普通目	枚	3
インバートコンクリート	σck=18N/mm2	m3	0.19
基礎コンクリート	σck=18N/mm2	m3	0.31
同上型枠	1:3	m3	1.00
基礎砕石	RC-40 t=10.0cm	m2	3.60

数量表　（10m当り）

名称	規格・寸法	単位	数量
自由勾配側溝	横断用 300x400 L=2.0m	本	5
グレーチング蓋	横断用 300 T-25 L=1.0m 普通目	枚	5
インバートコンクリート(1号横断工)	σck=18N/mm2 平均厚t=136mm	m3	0.41
インバートコンクリート(4号～8号横断工)	σck=18N/mm2 平均厚t=124mm	m3	0.37
基礎コンクリート	σck=18N/mm2	m3	0.62
同上型枠		m2	2.00
基礎砕石	RC-40 t=10cm	m2	7.20

材料／規格	算　　式	数　　量
床堀	1.12×0.745×5.0=4.17	4.17　m3
埋戻	(0.20×0.10＋0.25×0.005)×2×5.0=0.22	0.22　m3
基面整正	0.72×5.0=3.60	3.60　m2
自由勾配側溝 横断用 300×400	略図数量表より L1=5.00	5.0　m
基礎砕石 RC-40　t=10cm	略図数量表より 7.20×5.00／10=3.60	3.60　m2
基礎コンクリート σck=18N/mm2	略図数量表より 0.62×5.00／10=0.31	0.31　m3
インバートコンクリート σck=18N/mm2、平均厚t=69mm	略図数量表より 0.37×5.00／10.0=0.19	0.19　m3
型枠 基礎コンクリート	略図数量表より 2.00×5.00／10=1.00	1.00　m2
グレーチング蓋 横断用 300　T-25　L=1.0m　普通目	略図数量表より3	3　枚

単位数量計算書

細　　別：7号横断工
規　　格：自由勾配側溝　横断用（300×300　　1.0　箇所当り
　　）

略　図

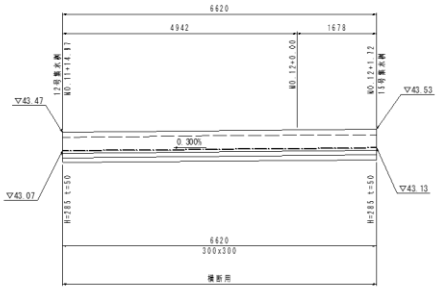

自由勾配側溝構造図
S=1:20

横断用 300x300

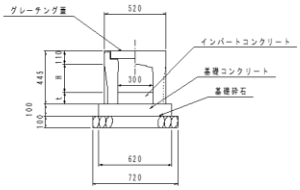

7号横断工 数量表　（一式）

名称	規格・寸法	単位	数量
自由勾配側溝	横断用 300x300	m	6.62
グレーチング蓋	横断用 300 T-25 L=1.0m 普通目	枚	3
インバートコンクリート	σck=18N/mm2	m3	0.10
基礎コンクリート	σck=18N/mm2	m3	0.41
同上型枠	1:3	m3	1.32
基礎砕石	RC-40 t=10.0cm	m2	4.77

数量表　（10m当り）

名称	規格・寸法	単位	数量
自由勾配側溝	横断用 300x300 L=2.0m	本	5
グレーチング蓋	横断用 300 T-25 L=1.0m 普通目	枚	5
インバートコンクリート(1号横断工)	σck=18N/mm2 平均厚t=69mm	m3	0.21
インバートコンクリート(4号～8号横断工)	σck=18N/mm2 平均厚t=50mm	m3	0.15
基礎コンクリート	σck=18N/mm2	m3	0.62
同上型枠		m2	2.00
基礎砕石	RC-40 t=10cm	m2	7.20

材料／規格	算　　式	数　　量
床堀	1.12×0.645×6.6=4.77	4.77　m3
埋戻	(0.20×0.10＋0.25×0.10＋0.30×0.105)×6.6=0.51	0.51　m3
基面整正	0.72×6.6=4.75	4.75　m2
自由勾配側溝 横断用 300×300	略図数量表より L1=6.62	6.6　m
基礎砕石 RC-40　t=10cm	略図数量表より 7.20×6.62／10=4.77	4.77　m2
基礎コンクリート σck=18N/mm2	略図数量表より 0.62×6.62／10=0.41	0.41　m3
インバートコンクリート σck=18N/mm2、平均厚t=69mm	略図数量表より 0.15×6.62／10.0=0.10	0.10　m3
型枠 基礎コンクリート	略図数量表より 2.00×6.62／10=1.32	1.32　m2
グレーチング蓋 横断用 300　T-25　L=1.0m　普通目	略図数量表より3	3　　枚

単位数量計算書

細　　別：8号横断工
規　　格：自由勾配側溝　横断用（300×300　　1.0　箇所当り
　　）

略　図

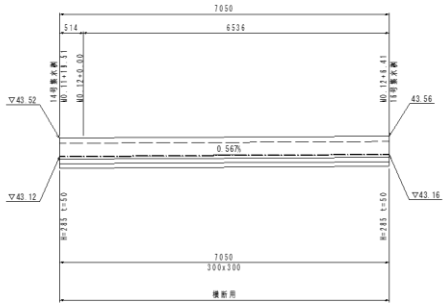

自由勾配側溝構造図
S=1:20

横断用 300x300

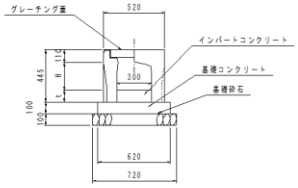

8号横断工 数量表　（一式）

名称	規格・寸法	単位	数量
自由勾配側溝	横断用 300x300	m	7.05
グレーチング蓋	横断用 300 T-25 L=1.0m 普通目	枚	4
インバートコンクリート	σck=18N/mm2	m3	0.11
基礎コンクリート	σck=18N/mm2	m3	0.44
同上型枠	1:3	m3	1.41
基礎砕石	RC-40 t=10.0cm	m2	5.08

数量表　（10m当り）

名称	規格・寸法	単位	数量
自由勾配側溝	横断用 300x300 L=2.0m	本	5
グレーチング蓋	横断用 300 T-25 L=1.0m 普通目	枚	5
インバートコンクリート(1号横断工)	σck=18N/mm2 平均厚t=69mm	m3	0.21
インバートコンクリート(4号～8号横断工)	σck=18N/mm2 平均厚t=50mm	m3	0.15
基礎コンクリート	σck=18N/mm2	m3	0.62
同上型枠		m2	2.00
基礎砕石	RC-40 t=10cm	m2	7.20

材料／規格	算　　式	数　　量
床堀	1.12×0.645×7.1=5.13	5.13　m3
埋戻	(0.20×0.10＋0.25×0.10＋0.30×0.105)×7.1=0.55	0.55　m3
基面整正	0.72×7.1=5.11	5.11　m2
自由勾配側溝 横断用 300×300	略図数量表より L1=7.05	7.1　m
基礎砕石 RC-40　t=10cm	略図数量表より 7.20×7.05／10=5.08	5.08　m2
基礎コンクリート σck=18N/mm2	略図数量表より 0.62×7.05／10=0.44	0.44　m3
インバートコンクリート σck=18N/mm2、平均厚t=69mm	略図数量表より 0.15×7.05／10.0=0.11	0.11　m3
型枠 基礎コンクリート	略図数量表より 2.00×7.05／10=1.41	1.41　m2
グレーチング蓋 横断用 300　T-25　L=1.0m　普通目	略図数量表より4	4　　枚

単位数量計算書

細　　別：ベンチフリューム
規　　格：BF200　　108.6　m当り

略　図

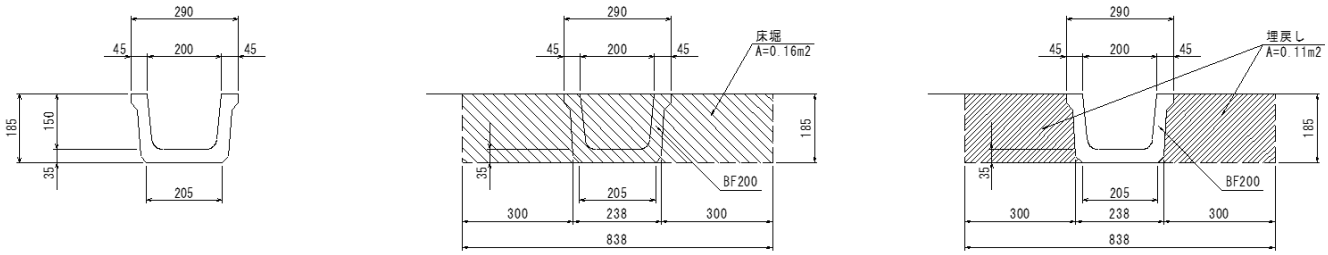

数量表　　10m当り

名　称	規　格	単　位	数　量
ベンチフリューム	BF200	m	10.0

材料／規格	算　　式	数　　量
ベンチフリューム BF200	N0.0+18.3(R) L1=3.2 N0.0+18.7～N0.1+7.5(R) L2=9.0 N0.1+6.5～N0.1+7.8(R) L3=15.8 N0.1+8.2～N0.2+19.9(R) L4=33.6 N0.2+18.6(L) L5=2.0 N0.3+0.8～N0.4+10.4(R) L6=32.1 N0.4+10.9～N0.5+3.0(R) L7=12.9 3.2＋9.0＋15.8＋33.6＋2.0＋32.1＋12.9=108.6	108.6　m
床堀	0.838×0.185×108.6=16.84	16.84　m3
床堀 基面整正	0.205×108.6=22.26	22.26　m2
埋戻	0.11×108.6=11.95	11.95　m3

単位数量計算書

細　　別：ベンチフリューム
規　　格：BF250　　1　　m当り

略　図

ベンチフリューム(BF250)

S=1:10

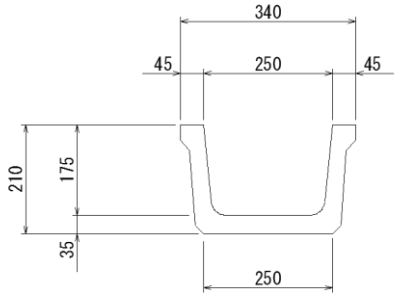

数量表　　10m当り

名　称	規　格	単 位	数　量
ベンチフリューム	BF250	m	10.0

材料／規格	算　式	数　量
ベンチフリューム BF250	N0.9+13.8(R) L1=1.0	1.0　m

単位数量計算書

細　　別：ベンチフリューム
規　　格：BF350　　1　　m当り

略　図

ベンチフリューム(BF350)

S=1:10

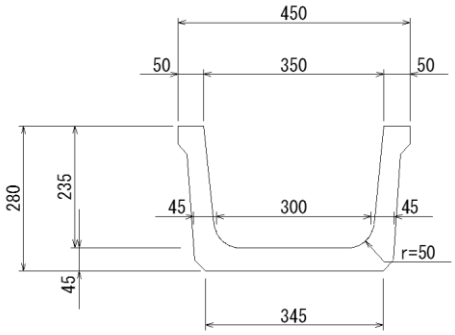

数量表　　10m当り

名　称	規　格	単　位	数　量
ﾍﾞﾝﾁﾌﾘｭｰﾑ	BF350	m	10.0

材料／規格	算　式	数　量
ベンチフリューム BF350	N0.3+0.3 L1=1.0	1.0　m

単位数量計算書

細　　別：道路側溝
規　　格：A型3種300A　　440.6　m当り

略　図

道路側溝A型3種300A

S=1:10

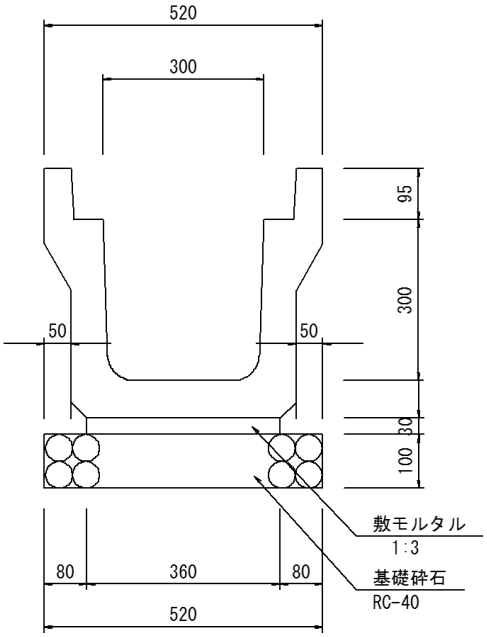

数量表　　10m当り

名　称	規　格	単　位	数　量
道路側溝	A型3種300A	m	10.0
敷モルタル	1 : 3	m^3	0.108
基礎砕石	RC-40 t=10cm	m^2	5.20

材料／規格	算　式	数　量

単位数量計算書

細　　別：道路側溝
規　　格：A型3種300A　　440.6　m当り

材料／規格	算　　式	数　　量
道路側溝 A型3種300A	NO.5+3.8～NO.7+14.6(R) L1=51.2 NO.6+1.0～NO.9+10.4(L) L2=69.4 NO.8+6.5～NO.9+13.2(R) L3=26.7 NO.9+14.0～NO.11+14.2(R) L4=40.7 NO.9+14.0～NO.11+14.1(L) L5=39.7 NO.11+14.6～NO.11+16.6(L) L6=4.6 NO.11+15.0～NO.11+18.7(R) L7=3.8 NO.12+2.5～NO.17+8.7(L) L8=111.1 NO.12+7.2～NO.17+0.4(R) L9=93.4 51.2＋69.4＋26.7＋40.7＋39.7＋4.6＋3.8＋111.1＋93.4=440.6	440.6　m

単位数量計算書

細　　別：道路側溝
規　　格：A型3種300A　　440.6　m当り

材料／規格	算　　式	数　量
床堀	NO.5+3.8～NO.6+1.0(R) L1=17.6 適用断面(NO.6) 17.6×0.2=3.52 NO.6+1.0～NO.7+14.6(LR) L2=33.6 適用断面(NO.7) 33.6×0.4=13.44 NO.7+14.6～NO.8+6.5(L) L3=11.9 適用断面(NO.7,NO.8の左側) 33.6×0.2=6.72 NO.8+6.5～NO.9+10.4(LR) L4=23.9 適用断面(NO.8,NO.9) 23.9×0.4=9.56 NO.9+10.4～NO.9+13.2(R) L5=2.8 適用断面(NO.9の右側) 2.8×0.2=0.56 NO.9+14.0～NO.11+14.1(LR) L6=40.2(L39.7,R40.6) 適用断面(NO.9,NO.10,BC.2,NO.11,SP.2) 40.2×0.4=16.08 NO.11+14.1～NO.11+14.2(R) L7=0.1 適用断面(SP.2の右側) 0.1×0.2=0.02 NO.11+14.6～NO.11+15.0(L) L8=0.5 適用断面(SP.2の左側) 0.5×0.2=0.10 NO.11+15.0～NO.11+16.6(LR) L9=2.9(L4.1,R1.6) 適用断面(SP.2) 2.9×0.4=1.16 NO.11+16.6～NO.11+18.7(R) L10=2.2 適用断面(SP.2の右側) 2.2×0.2=0.44 NO.12+2.5～NO.12+7.2(L) L11=4.6 適用断面(EC.2の左側) 4.6×0.2=0.92	

単位数量計算書

細　　別：道路側溝
規　　格：A型3種300A　　440.6　m当り

材料／規格	算　　式	数　　量
	NO.12+7.2～NO.17+0.4(LR) L12=93.4 適用断面(EC.2,NO.13,NO.14,NO.15,NO.16,NO.17) 93.4×0.4=37.36 NO.17+0.4～NO.17+8.7(L) L13=13.1 適用断面(NO.17の左側) 13.1×0.4=5.24 3.52＋13.44＋6.72＋9.56＋0.56＋16.08＋0.02＋0.10＋1.16＋0.44 ＋0.92＋37.36＋5.24=95.12	95.12　m3
床堀り 基面整正	NO.5+3.8～NO.7+14.6(R) L001=51.2 NO.6+1.0～NO.9+10.4(L) L002=69.4 NO.8+6.5～NO.9+13.2(R) L003=26.7 NO.9+14.0～NO.11+14.2(R) L004=40.7 NO.9+14.0～NO.11+14.1(L) L005=39.7 NO.11+14.6～NO.11+16.6(L) L006=4.6 NO.11+15.0～NO.11+18.7(R) L007=3.8 NO.12+2.5～NO.17+8.7(L) L008=111.1 NO.12+7.2～NO.17+0.4(R) L009=93.4 51.2＋69.4＋26.7＋40.7＋39.7＋4.6＋3.8＋111.1＋93.4=440.60 0.52×440.60=229.11	229.11　m2

単位数量計算書

細　　別：道路側溝
規　　格：A型3種300A　　440.6　m当り

材料／規格	算　　式	数　量
埋戻	NO.5+3.8～NO.6+1.0(R) L1=17.6 適用断面(NO.6) 17.6×0.2=3.52 NO.6+1.0～NO.7+14.6(LR) L2=33.6 適用断面(NO.7) 33.6×0.4=13.44 NO.7+14.6～NO.8+6.5(L) L3=11.9 適用断面(NO.7,NO.8の左側) 33.6×0.2=6.72 NO.8+6.5～NO.9+10.4(LR) L4=23.9 適用断面(NO.8,NO.9) 23.9×0.4=9.56 NO.9+10.4～NO.9+13.2(R) L5=2.8 適用断面(NO.9の右側) 2.8×0.2=0.56 NO.9+14.0～NO.11+14.1(LR) L6=40.2(L39.7,R40.6) 適用断面(NO.9,NO.10,BC.2,NO.11,SP.2(+8.9)) 35.0×0.4=14.00 5.2×0.3=1.56 14.00＋1.56=15.56 NO.11+14.1～NO.11+14.2(R) L7=0.1 適用断面(SP.2の右側) 0.1×0.2=0.02 NO.11+14.6～NO.11+15.0(L) L8=0.5 適用断面(SP.2の左側) 0.5×0.2=0.10 NO.11+15.0～NO.11+16.6(LR) L9=2.9(L4.1,R1.6) 適用断面(SP.2) 2.9×0.3=0.87 NO.11+16.6～NO.11+18.7(R) L10=2.2 適用断面(SP.2の右側) 2.2×0.2=0.44 NO.12+2.5～NO.12+7.2(L) L11=4.6 適用断面(EC.2の左側)	

単位数量計算書

細　　別：道路側溝
規　　格：A型3種300A　　440.6　m当り

材料／規格	算　　式	数　　量
	4.6×0.2=0.92 NO.12+7.2～NO.17+0.4(LR) L12=93.4 適用断面(EC.2(NO.12+14.2),NO.13,NO.14,NO.15,NO.16,NO.17) (13.0＋20.0＋20.0＋0.4)×0.3=16.02 (20.0＋20.0)×0.4=16.00 16.02＋16.00=32.02 NO.17+0.4～NO.17+8.7(Lの左側) L13=13.1 適用断面(NO.17) 13.1×0.3=3.93 3.52＋13.44＋6.72＋9.56＋0.56＋15.56＋0.02＋0.10＋0.87＋0.44 ＋0.92＋32.02＋3.93=87.66	87.66　m3
基礎砕石(基礎材厚さ20cm以下) RC-40　t=10cm	略図数量表より 5.20×440.6／10=229.1	229.1　m2
敷モルタル 1:3	数量表より 0.108×440.6／10=4.8	4.8　m3

単位数量計算書

細　　別：自由勾配側溝
規　　格：縦断用B300　　2.0　m当り

略　図

自由勾配側溝（縦断用）

（標準断面図）S=1:20

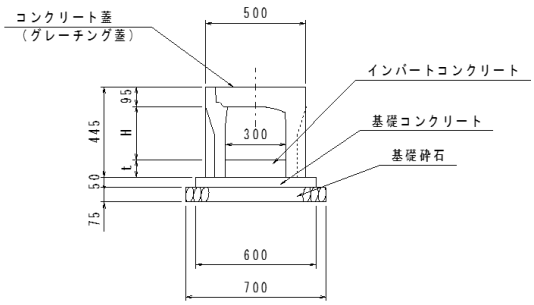

（展開図）S=1:50

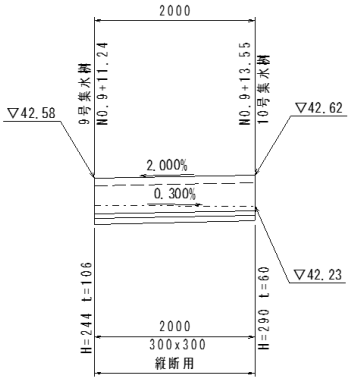

数量表　（10m当り）

名称	規格・寸法	単位	数量
自由勾配側溝	縦断用 300x300 L=2.0m	本	5
コンクリート蓋	車道用 300	枚	8
グレーチング蓋	縦断用 300 T-25 L=1.0m 普通目	枚	1
インバートコンクリート	σck=18N/mm2 平均厚t=83mm	m3	0.25
基礎コンクリート	σck=18N/mm2	m3	0.30
同上型枠		m2	1.00
基礎砕石	RC-40 t=7.5cm	m2	7.00

縦断区間 自由勾配側溝 数量表　（一式）

名称	規格・寸法	単位	数量
自由勾配側溝	縦断用 300x300	m	2.00
コンクリート蓋	車道用 300 スリット付	枚	2
インバートコンクリート	σck=18N/mm2	m3	0.05
基礎コンクリート	σck=18N/mm2	m3	0.06
同上型枠	1:3	m3	0.20
基礎砕石	RC-40 t=7.5cm	m2	1.40

材料／規格	算　　式	数　　量
自由勾配側溝 縦断用　300×300	NO.9+11.2～NO.9+13.2(L) L1=2.0	2.0　m
床堀	1.10×0.57×2.0=1.25	1.25　m3
埋戻	1.25－(0.50×0.445＋0.60×0.05＋0.70×0.075)×2=0.64	0.64　m3
基面整正	0.70×2.0=1.40	1.40　m2
コンクリート蓋 車道用　300	略図数量表より2	2　枚
基礎砕石 RC-40　t=7.5cm	略図数量表より 7.00×2.0／10=1.4	1.4　m2
基礎コンクリート σck=18kN/mm2	略図数量表より 0.30×2.0／10=0.06	0.06　m3
型枠 基礎コンクリート	略図数量表より 1.00×2.0／10=0.20	0.20　m2
インバートコンクリート σck=18kN/mm2 平均厚t=83mm	略図数量表より 0.25×2.0／10=0.05	0.05　m3

数量集計表

種　別：集水桝・マンホール工
規　格：

細　別	規　格	単位	集水桝・マンホール工						合　計	摘　要
1号集水桝	B500×L500×H550,現場打ち	箇所	1						1	
2号集水桝	溜桝400型	箇所	1						1	
3号集水桝	B500×L500×H450,現場打ち	箇所	1						1	
4号集水桝	B500×L500×H600,現場打ち	箇所	1						1	
5号集水桝	溜桝400型	箇所	1						1	
6号集水桝	溜桝500型(高)	箇所	1						1	
7号集水桝	B500×L500×H550,現場打ち	箇所	1						1	
8号集水桝	B500×L500×H550,現場打ち	箇所	1						1	
9号集水桝	B500×L500×H550,現場打ち	箇所	1						1	
10号集水桝	B500×L500×H550,現場打ち	箇所	1						1	

数量集計表

種　別：集水桝・マンホール工
規　格：

細　別	規　格	単位	集水桝・マンホール工						合　計	摘　要
11号集水桝	B500×L500×H600,現場打ち	箇所	1						1	
12号集水桝	B500×L500×H550,現場打ち	箇所	1						1	
13号集水桝	B500×L500×H600,現場打ち	箇所	1						1	
14号集水桝	B500×L500×H550,現場打ち	箇所	1						1	
15号集水桝	B500×L500×H550,現場打ち	箇所	1						1	
16号集水桝	B500×L500×H550,現場打ち	箇所	1						1	
グレーチング蓋	500×500 T-25(普通目)	枚	11						11	

数量調書

種　　別：集水桝・マンホール工
ブロック：集水桝・マンホール工
区　　分：
細　　別：1号集水桝
規　　格：B500×L500×H550,現場打ち　　単　位：箇所

測　　点	数 量	摘　　要
NO.0+18.3	1.0	
小　　計	1.0	
合　　計	1.0	

数量調書

種　　別：集水桝・マンホール工
ブロック：集水桝・マンホール工
区　　分：
細　　別：2号集水桝
規　　格：溜桝400型　　単　位：箇所

測　　点	数 量	摘　　要
NO.0+18.3	1.0	
小　　計	1.0	
合　　計	1.0	

数量調書

種　　別：集水桝・マンホール工
ブロック：集水桝・マンホール工
区　　分：
細　　別：3号集水桝
規　　格：B500×L500×H450,現場打ち　　単　位：箇所

測　　点	数 量	摘　　要
NO.1+7.6	1.0	
小　　計	1.0	
合　　計	1.0	

数量調書

種　　別：集水桝・マンホール工
ブロック：集水桝・マンホール工
区　　分：
細　　別：4号集水桝
規　　格：B500×L500×H600,現場打ち　　単　位：箇所

測　　点	数 量	摘　　要
NO.3+0.3	1.0	
小　　計	1.0	
合　　計	1.0	

数量調書

種　　別：集水桝・マンホール工
ブロック：集水桝・マンホール工
区　　分：
細　　別：5号集水桝
規　　格：溜桝400型　　単　位：箇所

測　　点	数 量	摘　　要
NO.4+10.8	1.0	
小　　計	1.0	
合　　計	1.0	

数量調書

種　　別：集水桝・マンホール工
ブロック：集水桝・マンホール工
区　　分：
細　　別：6号集水桝
規　　格：溜桝500型(高)　　単　位：箇所

測　　点	数 量	摘　　要
NO.5+3.4	1.0	
小　　計	1.0	
合　　計	1.0	

数量調書

種　　別：集水桝・マンホール工
ブロック：集水桝・マンホール工
区　　分：
細　　別：7号集水桝
規　　格：B500×L500×H550,現場打ち　　単　位：箇所

測　　点	数 量	摘　　要
NO.7+15.0	1.0	
小　　計	1.0	
合　　計	1.0	

数量調書

種　　別：集水桝・マンホール工
ブロック：集水桝・マンホール工
区　　分：
細　　別：8号集水桝
規　　格：B500×L500×H550,現場打ち　　単　位：箇所

測　　点	数 量	摘　　要
NO.8+6.1	1.0	
小　　計	1.0	
合　　計	1.0	

数量調書

種　　別：集水桝・マンホール工
ブロック：集水桝・マンホール工
区　　分：
細　　別：9号集水桝
規　　格：B500×L500×H550,現場打ち　　単　位：箇所

測　　点	数 量	摘　　要
NO.9+10.8	1.0	
小　　計	1.0	
合　　計	1.0	

数量調書

種　　別：集水桝・マンホール工
ブロック：集水桝・マンホール工
区　　分：
細　　別：10号集水桝
規　　格：B500×L500×H550,現場打ち　　単　位：箇所

測　　点	数 量	摘　　要
NO.9+13.6	1.0	
小　　計	1.0	
合　　計	1.0	

数量調書

種　　別：集水桝・マンホール工
ブロック：集水桝・マンホール工
区　　分：
細　　別：11号集水桝
規　　格：B500×L500×H600,現場打ち　　単　位：箇所

測　　点	数 量	摘　　要
NO.9+13.6	1.0	
小　　計	1.0	
合　　計	1.0	

数量調書

種　　別：集水桝・マンホール工
ブロック：集水桝・マンホール工
区　　分：
細　　別：12号集水桝
規　　格：B500×L500×H550,現場打ち　　単　位：箇所

測　　点	数 量	摘　　要
NO.11+14.6	1.0	
小　　計	1.0	
合　　計	1.0	

数量調書

種　　別：集水桝・マンホール工
ブロック：集水桝・マンホール工
区　　分：
細　　別：13号集水桝
規　　格：B500×L500×H600,現場打ち　　単　位：箇所

測　　点	数 量	摘　　要
NO.11+14.6	1.0	
小　　計	1.0	
合　　計	1.0	

数量調書

種　　別：集水桝・マンホール工
ブロック：集水桝・マンホール工
区　　分：
細　　別：14号集水桝
規　　格：B500×L500×H550,現場打ち　　単　位：箇所

測　　点	数 量	摘　　要
NO.11+19.1	1.0	
小　　計	1.0	
合　　計	1.0	

数量調書

種　　別：集水桝・マンホール工
ブロック：集水桝・マンホール工
区　　分：
細　　別：15号集水桝
規　　格：B500×L500×H550,現場打ち　　単　位：箇所

測　　点	数 量	摘　　要
NO.12+2.1	1.0	
小　　計	1.0	
合　　計	1.0	

数量調書

種　　別：集水桝・マンホール工
ブロック：集水桝・マンホール工
区　　分：
細　　別：16号集水桝
規　　格：B500×L500×H550,現場打ち　　単　位：箇所

測　　点	数 量	摘　　要
NO.12+6.8	1.0	
小　　計	1.0	
合　　計	1.0	

数量計算書

種　　別：集水桝・マンホール工
ブロック：集水桝・マンホール工
区　　分：

細別／規格	算　　式　／　　図	数　　量
グレーチング蓋 500×500 T-25(普通目)	1号集水桝(R) NN1=1 7号集水桝(R) NN2=1 8号集水桝(R) NN3=1 9号集水桝(L) NN4=1 10号集水桝(L) NN5=1 11号集水桝(R) NN6=1 12号集水桝(L) NN7=1 13号集水桝(R) NN8=1 14号集水桝(R) NN9=1 15号集水桝(L) NN10=1 16号集水桝(R) NN11=1 1＋1＋1＋1＋1＋1＋1＋1＋1＋1＋1=11	11　　枚

単位数量計算書

細　　別：1号集水桝
規　　格：B500×L500×H550,現場打ち　　1.0　箇所当り

略　図

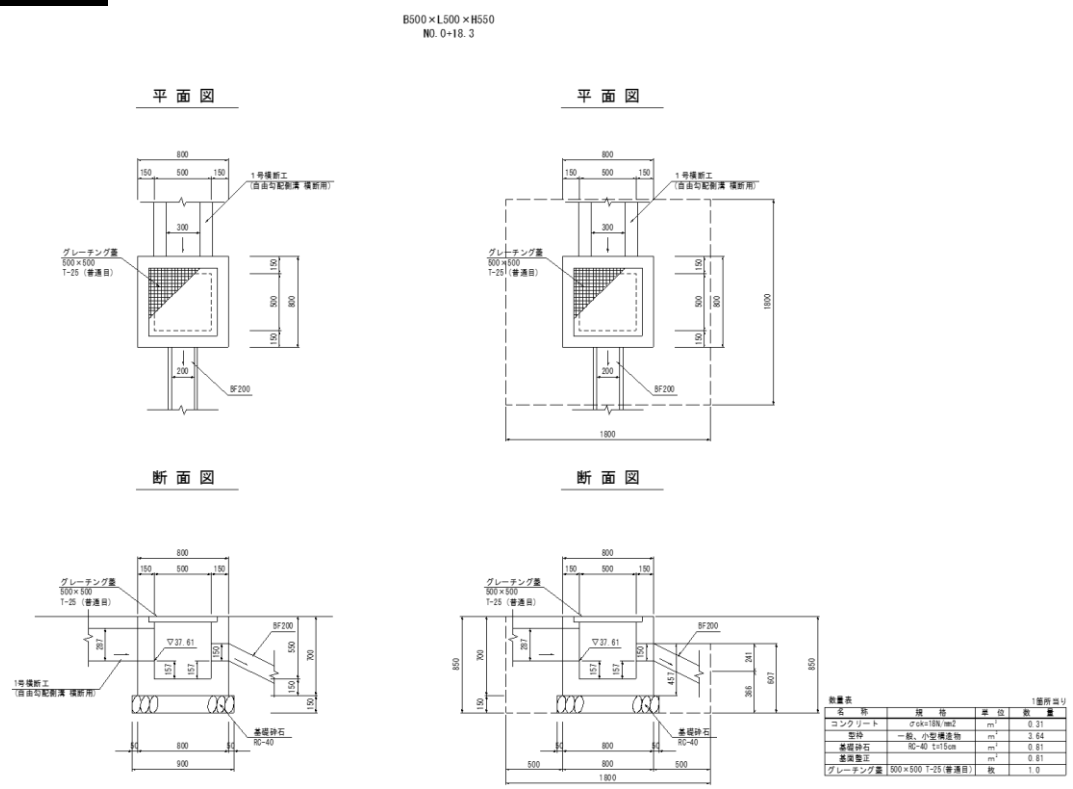

材料／規格	算　　式	数　　量
床掘	1.80×1.80×(0.85＋0.607)／2=2.36	2.36　m3
埋戻	2.36－(0.80×0.80×(0.70＋0.457)／2＋0.90×0.90×0.15)=1.87	1.87　m3
基面整正	0.90×0.90=0.8	0.8　m2
基礎砕石(基礎材厚さ20cm以下) RC-40,t=15cm	0.90×0.90=0.8	0.8　m2
コンクリート σck=18N/mm2	0.8×0.8×0.7－0.5×0.5×0.55=0.3	0.3　m3
型枠	(0.8＋0.5)×0.7×4=3.6	3.6　m2
蓋 グレーチング蓋(500×500、T-25(普通目))	1	1　枚

単位数量計算書

細　　別：2号集水桝
規　　格：溜桝400型　　1　　箇所当り

略　図

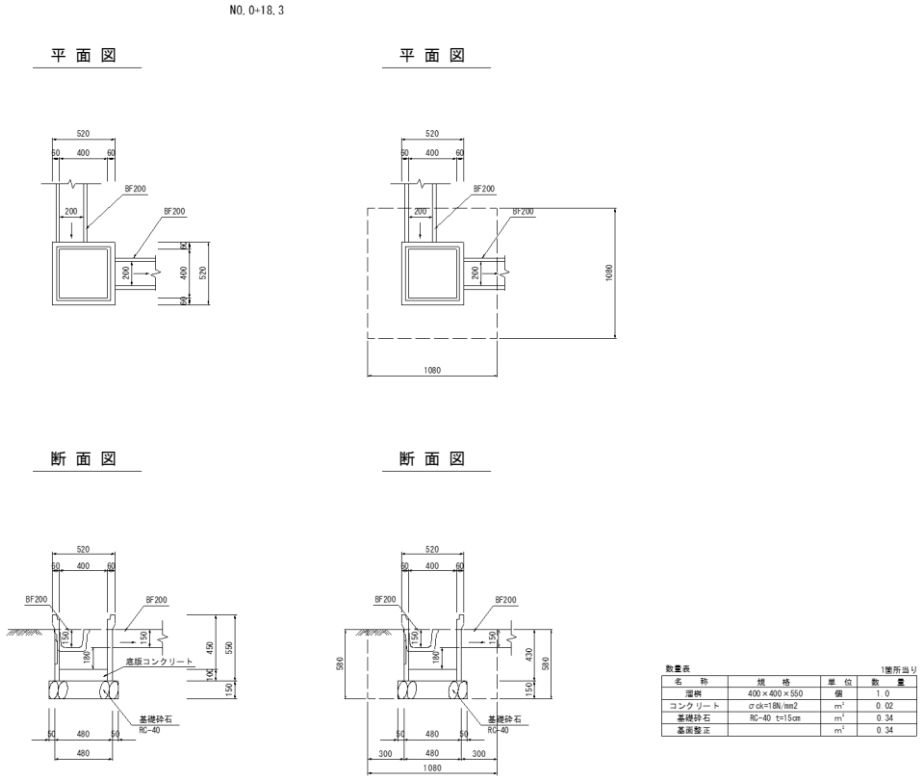

材料／規格	算　　式	数　　量
床掘	1.08×1.08×0.58=0.68	0.68　m3
埋戻	0.68－(0.48×0.48×0.43＋0.58×0.58×0.15)=0.53	0.53　m3
基面整正	0.58×0.58=0.3	0.3　m2
基礎砕石(基礎材厚さ20cm以下) RC-40,t=15cm	0.58×0.58=0.3	0.3　m2
コンクリート σck=18N/mm2	0.4×0.4×0.1=0.02	0.02　m3
溜桝400型 400×400×550	N=1	1　個

単位数量計算書

細　　別：3号集水桝
規　　格：B500×L500×H450,現場打ち　　1.00 箇所当り

略　図

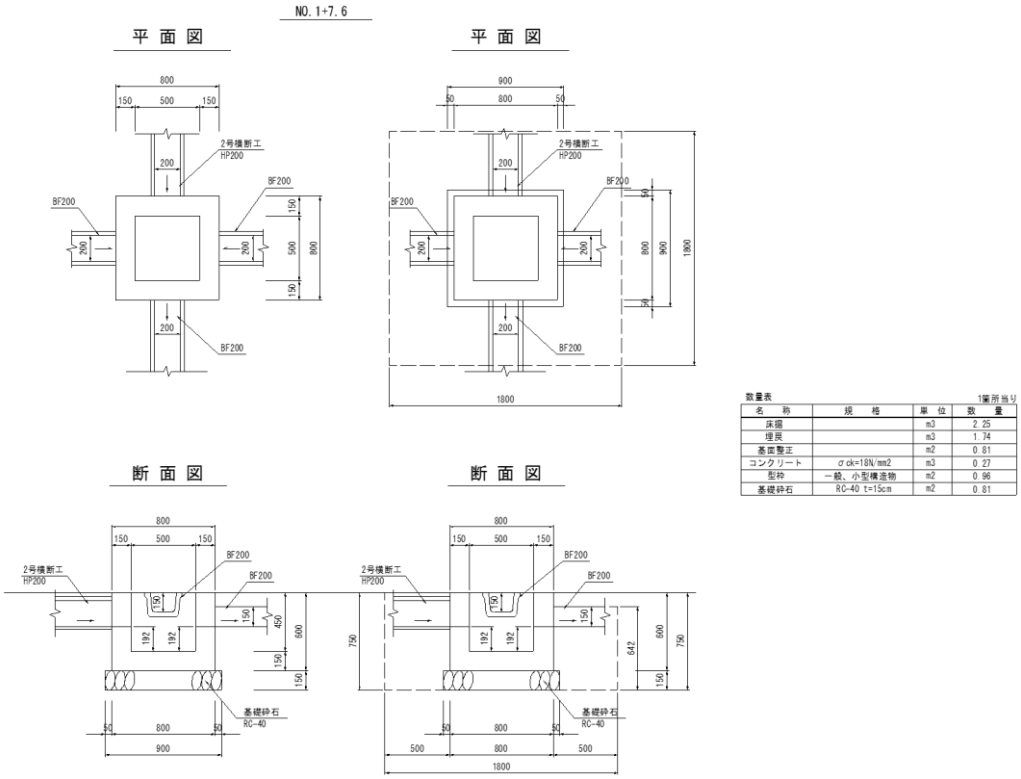

材料／規格	算　　式	数　量
床掘	1.8×1.8×(0.75＋0.64)／2=2.25	2.3　m3
埋戻	2.25－(0.80×0.80×0.60＋0.90×0.90×0.15)=1.74	1.7　m3
基面整正	0.90×0.90=0.81	0.8　m2
基礎砕石(基礎材厚さ20cm以下) RC-40,t=15cm	0.90×0.90=0.81	0.8　m2
コンクリート σck=18N/mm2	0.8×0.8×0.6－0.5×0.5×0.45=0.27	0.3　m3
型枠	(0.8＋0.5)×0.60×4=3.12	3.1　m2

単位数量計算書

細　　別：4号集水桝
規　　格：B500×L500×H600,現場打ち　　1.0　箇所当り

略　図

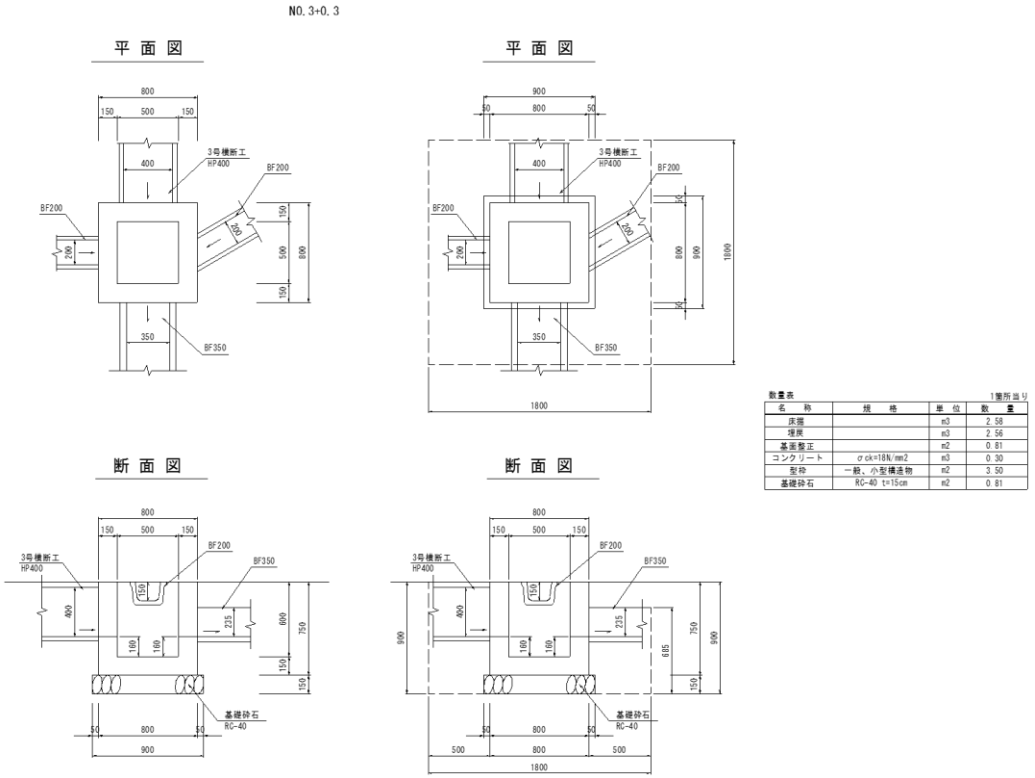

材料／規格	算　　式	数　　量
床掘	1.8×1.8×(0.90＋0.685)／2=2.6	2.6　m3
埋戻	2.6－(0.80×0.80×0.75＋0.90×0.90×0.15)=2.0	2.0　m3
基面整正	0.90×0.90=0.8	0.8　m2
基礎砕石(基礎材厚さ20cm以下) RC-40,t=15cm	0.90×0.90=0.8	0.8　m2
コンクリート σck=18N/mm2	0.8×0.8×0.75－0.5×0.5×0.6－0.4^2×π／4×0.15－(0.35＋0.30)／2×0.235×0.15=0.3	0.3　m3
型枠	(0.8＋0.5)×0.75×4－0.4^2×π／4×2－(0.35＋0.30)／2×0.235×2=3.5	3.5　m2

単位数量計算書

細　　別：5号集水桝
規　　格：溜桝400型　　1　　箇所当り

略　図

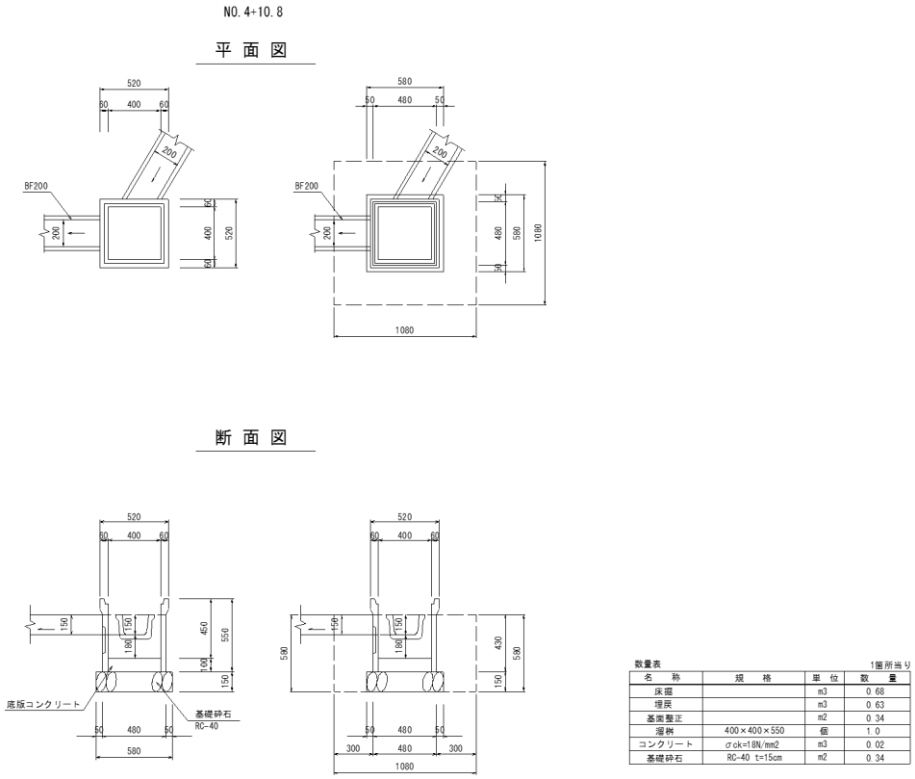

名　称	規　格	単 位	数　量
床掘		m3	0.68
埋戻		m3	0.63
基面整正		m2	0.34
溜桝	400×400×550	個	1.0
コンクリート	σck=18N/mm2	m3	0.02
基礎砕石	RC-40 t=15cm	m2	0.34

材料／規格	算　　式	数　　量
床掘	1.08×1.08×0.58=0.7	0.7　m3
埋戻	0.7－(0.48×0.48×0.43＋0.58×0.58×0.15)=0.6	0.6　m3
基面整正	0.58×0.58=0.3	0.3　m2
基礎砕石(基礎材厚さ20cm以下) RC-40,t=15cm	0.58×0.58=0.3	0.3　m2
コンクリート σck=18N/mm2	0.40×0.40×0.10=0.02	0.02　m3
溜桝400型 400×400×550	N=1	1　個

単位数量計算書

細　　別：6号集水桝
規　　格：溜桝500型(高)　　1　　箇所当り

略　図

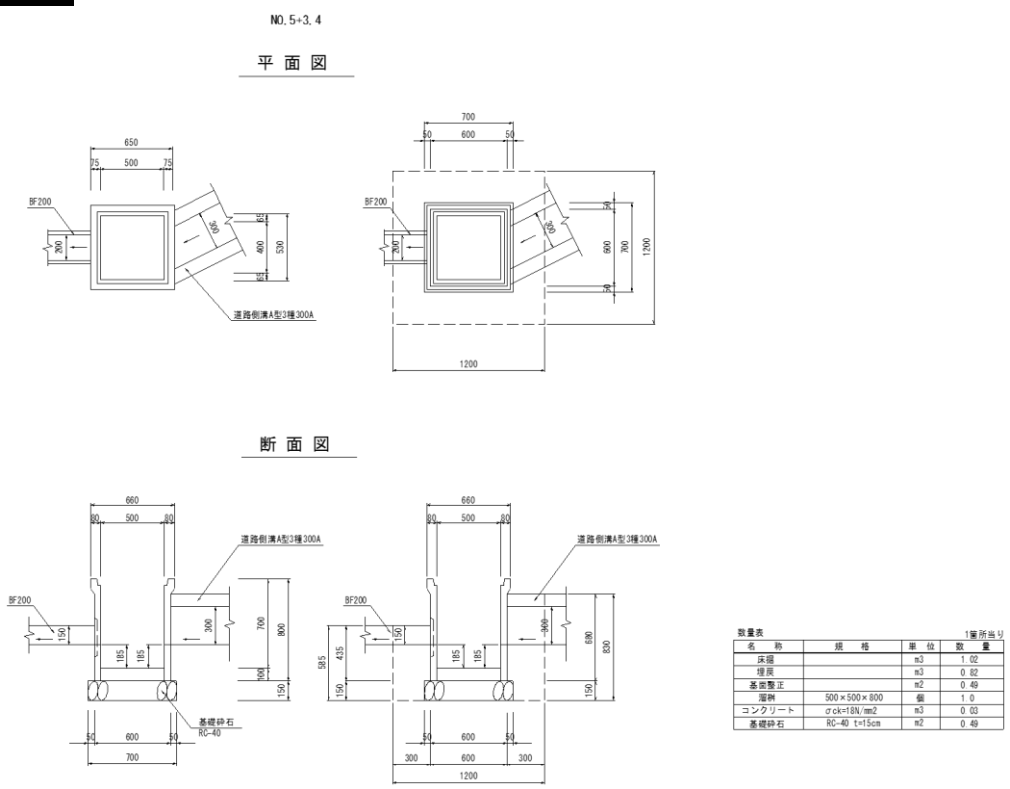

材料／規格	算　　式	数　　量
床掘	1.20×1.20×(0.585＋0.83)／2=1.0	1.0　m3
埋戻	1.0－(0.60×0.60×(0.435＋0.68)／2)=0.8	0.8　m3
基面整正	0.7×0.7=0.5	0.5　m2
基礎砕石(基礎材厚さ20cm以下) RC-40,t=15cm	0.7×0.7=0.5	0.5　m2
コンクリート σck=18N/mm2	0.5×0.5×0.1=0.03	0.03　m3
溜桝500型(高) 500×500×800	N=1	1　個

単位数量計算書

細　　別：7号集水桝
規　　格：B500×L500×H550,現場打ち　　1.0　箇所当り

略　図

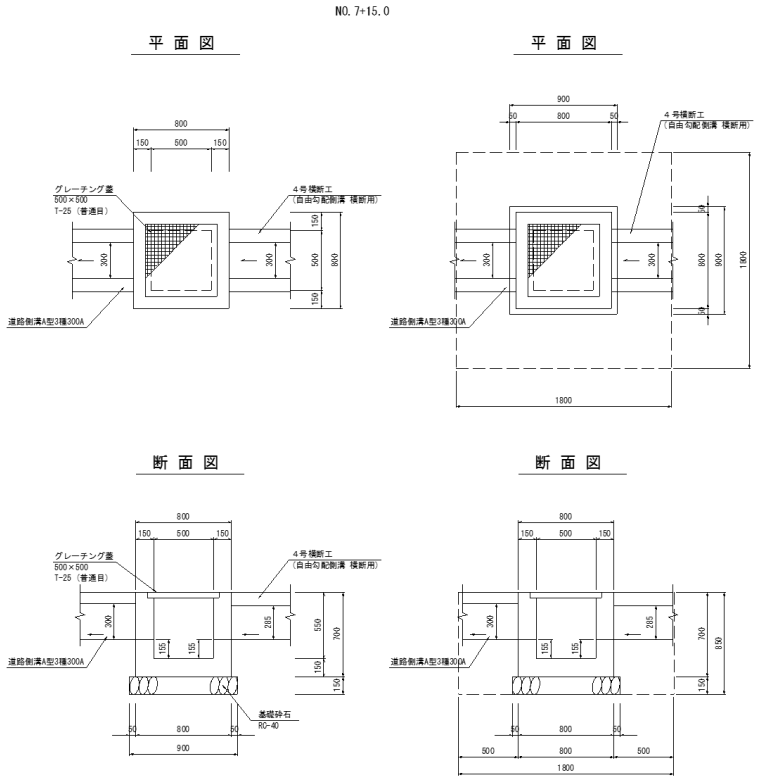

数量表　　1箇所当り

名　称	規　格	単 位	数 量
床掘		m3	2.75
埋戻		m3	2.18
基面整正		m2	0.81
コンクリート	σck=18N/mm2	m3	0.28
型枠	一般、小型構造物	m2	3.55
基礎砕石	RC-40 t=15cm	m2	0.81
グレーチング蓋	500×500 T-25(普通目)	枚	1.0

材料／規格	算　　式	数　量
床掘	1.80×1.80×0.85=2.8	2.8　m3
埋戻	2.8－(0.80×0.80×0.70＋0.90×0.90×0.15)=2.2	2.2　m3
基面整正	0.9×0.9=0.8	0.8　m2
基礎砕石(基礎材厚さ20cm以下) RC-40,t=15cm	0.9×0.9=0.8	0.8　m2
コンクリート σck=18N/mm2	0.8×0.8×0.7－0.5×0.5×0.55－0.3×0.3×0.15－0.30×0.285×0.15=0.3	0.3　m3
型枠	(0.8＋0.5)×0.7×4－0.3×0.3×2－0.3×0.285×2=3.3	3.3　m2
蓋 グレーチング蓋(500×500、T-25(普通目))	1	1　枚

単位数量計算書

細　　別：8号集水桝
規　　格：B500×L500×H550,現場打ち　　1　　箇所当り

略　図

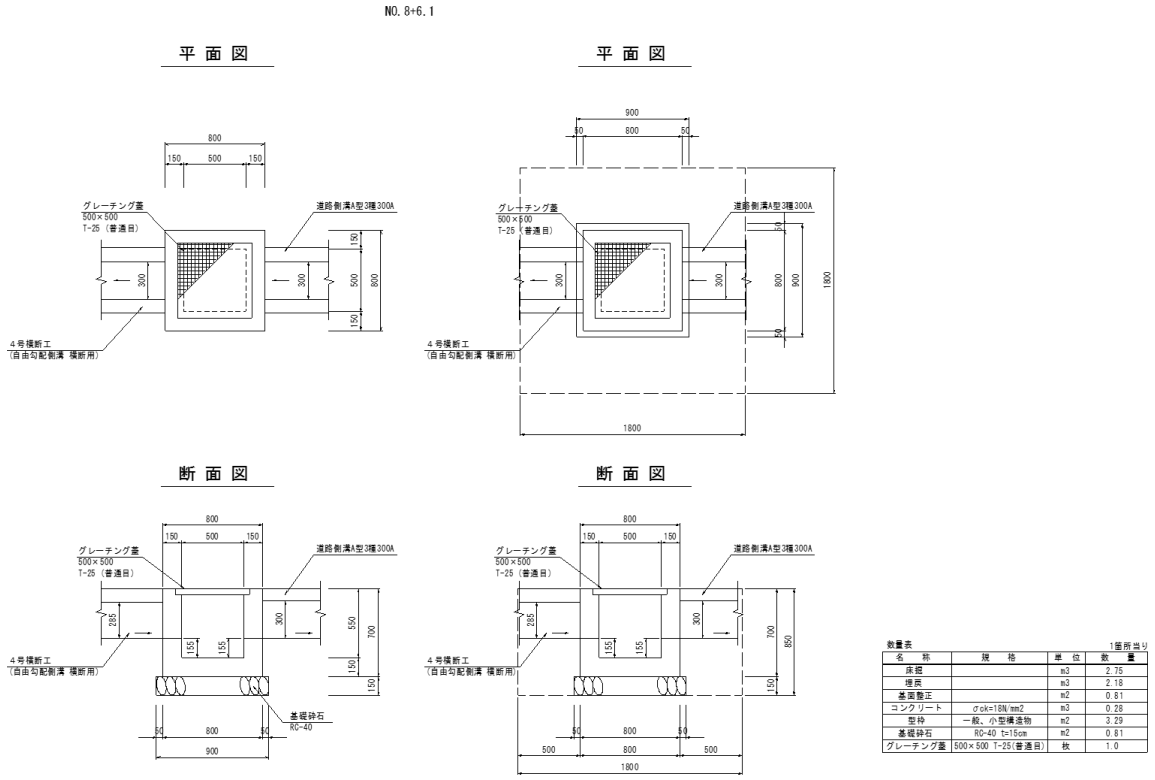

数量表　　1箇所当り

名　称	規　格	単　位	数　量
床掘		m3	2.75
埋戻		m3	2.18
基面整正		m2	0.81
コンクリート	σck=18N/mm2	m3	0.28
型枠	一般、小型構造物	m2	3.29
基礎砕石	RC-40 t=15cm	m2	0.81
グレーチング蓋	500×500 T-25(普通目)	枚	1.0

材料／規格	算　　式	数　　量
床掘	1.80×1.80×0.85=2.8	2.8　m3
埋戻	2.8－(0.80×0.80×0.70＋0.90×0.90×0.15)=2.2	2.2　m3
基面整正	0.9×0.9=0.8	0.8　m2
基礎砕石(基礎材厚さ20cm以下) RC-40,t=15cm	0.9×0.9=0.8	0.8　m2
コンクリート σck=18N/mm2	0.8×0.8×0.7－0.5×0.5×0.55－0.3×0.3×0.15－0.30×0.285×0.15=0.3	0.3　m3
型枠	(0.8＋0.5)×0.7×4－0.3×0.3×2－0.3×0.285×2=3.3	3.3　m2
蓋 グレーチング蓋(500×500、T-25(普通目))	1	1　枚

単位数量計算書

細　　別：9号集水桝
規　　格：B500×L500×H550,現場打ち　　1　　箇所当り

略　図

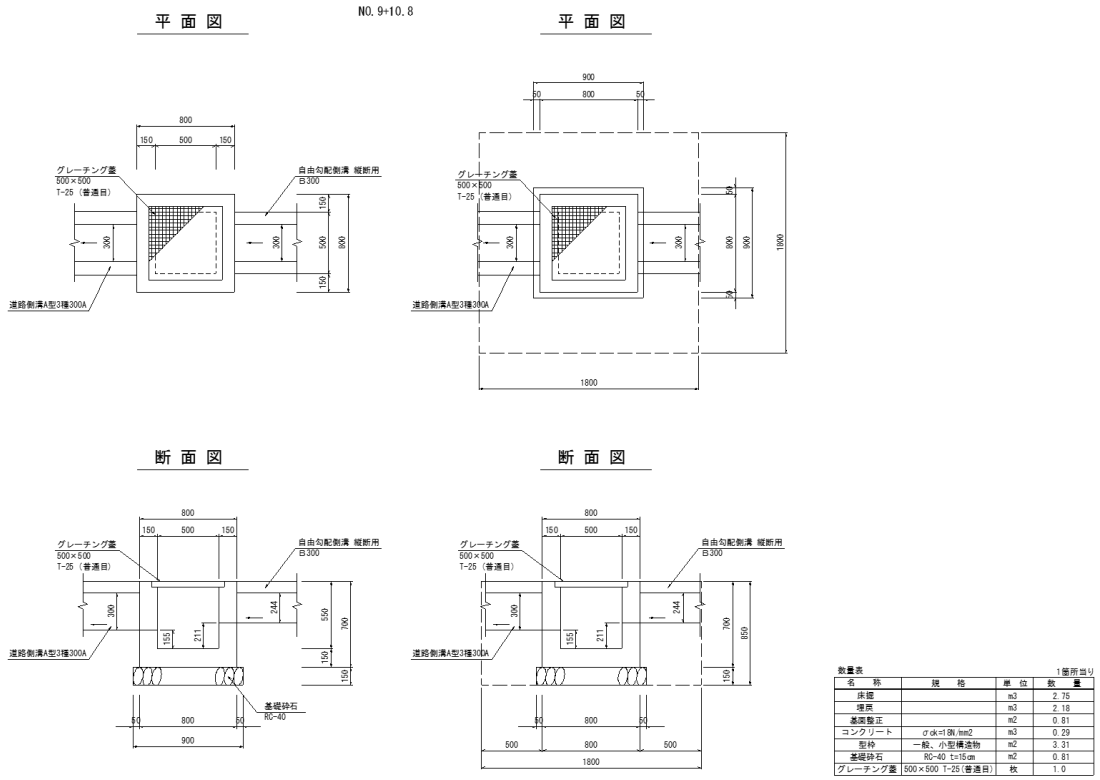

材料／規格	算　　式	数　　量
床掘	1.80×1.80×0.85=2.8	2.8　m3
埋戻	2.8－(0.80×0.80×0.70＋0.90×0.90×0.15)=2.2	2.2　m3
基面整正	0.9×0.9=0.8	0.8　m2
基礎砕石(基礎材厚さ20cm以下) RC-40,t=15cm	0.9×0.9=0.8	0.8　m2
コンクリート σck=18N/mm2	0.8×0.8×0.7－0.5×0.5×0.55－0.3×0.3×0.15－0.30×0.244×0.15=0.3	0.3　m3
型枠	(0.8＋0.5)×0.7×4－0.3×0.3×2－0.3×0.244×2=3.3	3.3　m2
蓋 グレーチング蓋(500×500、T-25(普通目))	1	1　枚

単位数量計算書

細　　別：10号集水桝
規　　格：B500×L500×H550,現場打ち　　1　　箇所当り

略　図

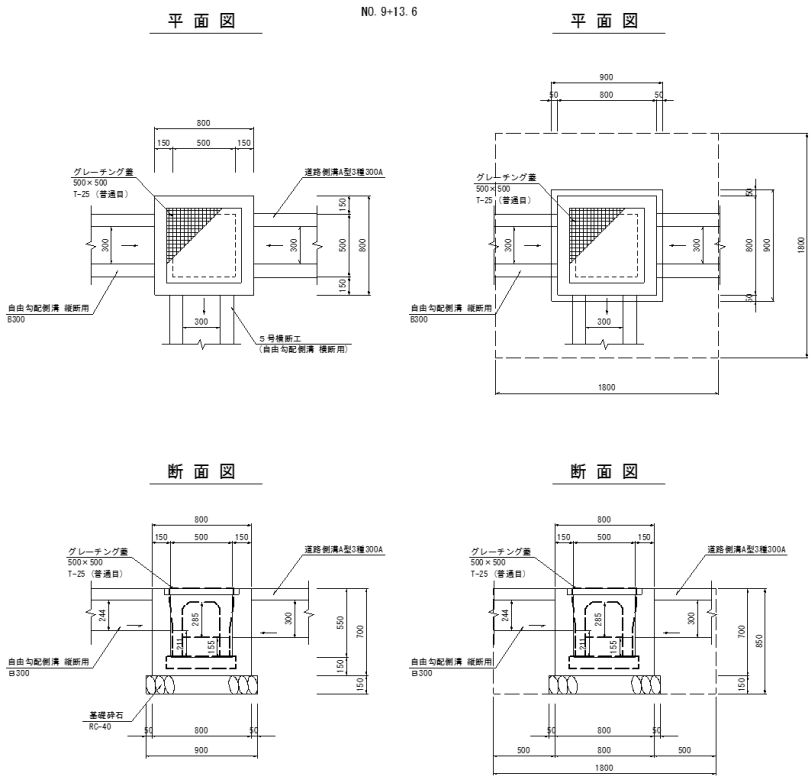

数量表　　1箇所当り

名　称	規　格	単　位	数　量
床掘		m3	2.75
埋戻		m3	2.18
基面整正		m2	0.81
コンクリート	σck=18N/mm2	m3	0.28
型枠	一般、小型構造物	m2	3.14
基礎砕石	RC-40 t=15cm	m2	0.81
グレーチング蓋	500×500 T-25(普通目)	枚	1.0

材料／規格	算　　式	数　　量
床掘	1.80×1.80×0.85=2.8	2.8　m3
埋戻	2.8－(0.80×0.80×0.70＋0.90×0.90×0.15)=2.2	2.2　m3
基面整正	0.9×0.9=0.8	0.8　m2
基礎砕石(基礎材厚さ20cm以下) RC-40,t=15cm	0.9×0.9=0.8	0.8　m2
コンクリート σck=18N/mm2	0.8×0.8×0.7－0.5×0.5×0.55－0.3×0.3×0.15－0.30×0.244×0.15－0.3×0.3×0.285×0.15=0.3	0.3　m3
型枠	(0.8＋0.5)×0.7×4－0.3×0.3×2－0.3×0.244×2－0.3×0.285×2=3.1	3.1　m2
蓋 グレーチング蓋(500×500、T-25(普通目))	1	1　枚

単位数量計算書

細　　別：11号集水桝
規　　格：B500×L500×H600,現場打ち　　1　　箇所当り

略　図

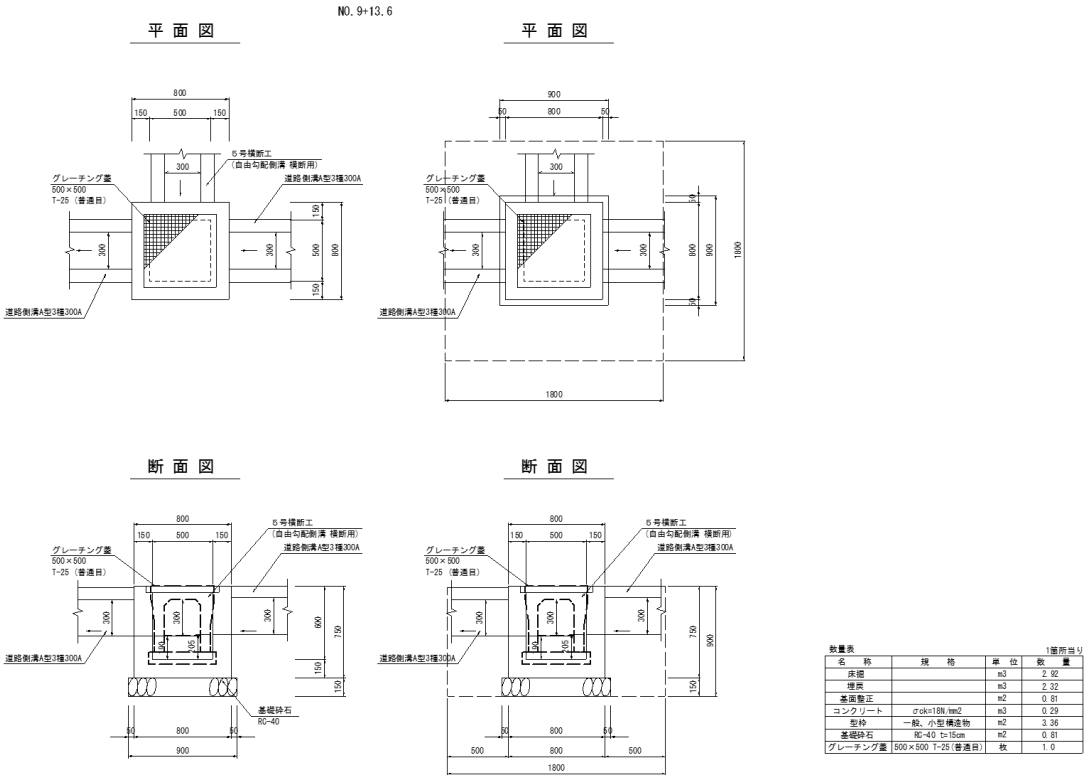

材料／規格	算　　式	数　　量
床掘	1.80×1.80×0.90=2.9	2.9　m3
埋戻	2.9－(0.80×0.80×0.75＋0.90×0.90×0.15)=2.3	2.3　m3
基面整正	0.9×0.9=0.8	0.8　m2
基礎砕石(基礎材厚さ20cm以下) RC-40,t=15cm	0.9×0.9=0.8	0.8　m2
コンクリート σck=18N/mm2	0.8×0.8×0.75－0.5×0.5×0.6－0.3×0.3×0.15×3=0.3	0.3　m3
型枠	(0.8＋0.5)×0.75×4－0.3×0.3×2×3=3.4	3.4　m2
蓋 グレーチング蓋(500×500、T-25(普通目))	1	1　枚

単位数量計算書

細　　別：12号集水桝
規　　格：B500×L500×H550,現場打ち　　1　　箇所当り

略　図

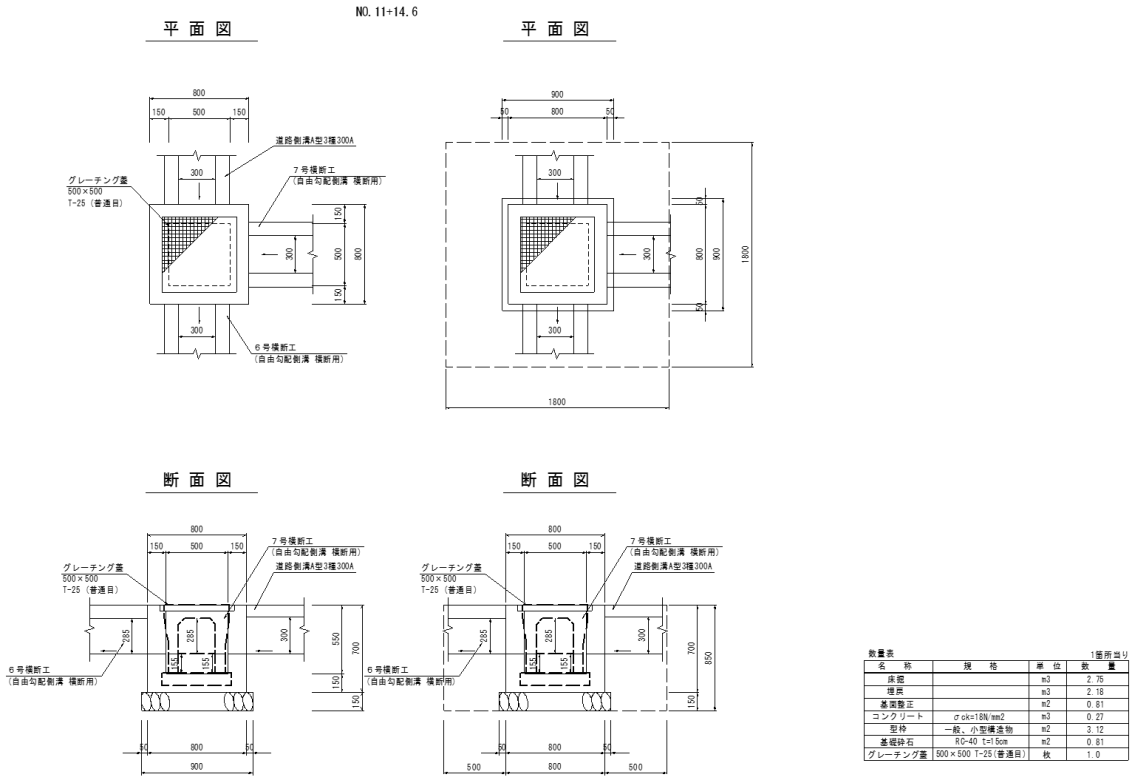

材料／規格	算　　式	数　　量
床掘	1.80×1.80×0.85=2.8	2.8　m3
埋戻	2.8－(0.80×0.80×0.70＋0.90×0.90×0.15)=2.2	2.2　m3
基面整正	0.9×0.9=0.8	0.8　m2
基礎砕石(基礎材厚さ20cm以下) RC-40,t=15cm	0.9×0.9=0.8	0.8　m2
コンクリート σck=18N/mm2	0.8×0.8×0.70－0.5×0.5×0.55－0.3×0.285×0.15×2－0.3×0.3×0.15=0.3	0.3　m3
型枠	(0.8＋0.5)×0.7×4－0.3×0.285×2×2－0.3×0.3×2=3.1	3.1　m2
蓋 グレーチング蓋(500×500、T-25(普通目))	1	1　枚

単位数量計算書

細　　別：13号集水桝
規　　格：B500×L500×H600,現場打ち　　1　　箇所当り

略　図

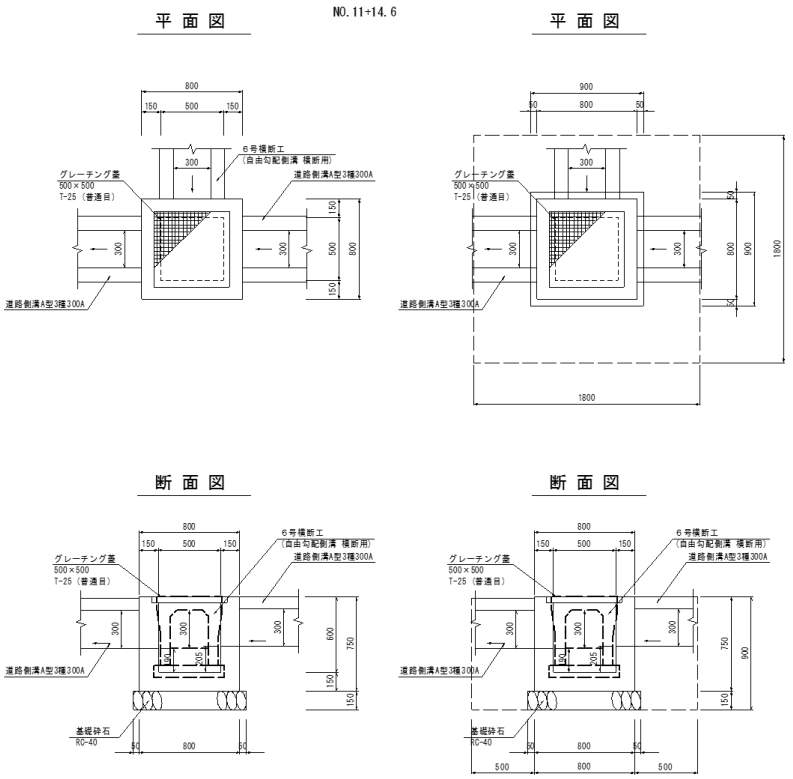

数量表　　1箇所当り

名　称	規　格	単 位	数　量
床掘		m3	2.92
埋戻		m3	2.32
基面整正		m2	0.81
コンクリート	σck=18N/mm2	m3	0.29
型枠	一般、小型構造物	m2	3.36
基礎砕石	RC-40 t=15cm	m2	0.81
グレーチング蓋	500×500 T-25(普通目)	枚	1.0

材料／規格	算　　式	数　　量
床掘	1.80×1.80×0.90=2.9	2.9　m3
埋戻	2.9－(0.80×0.80×0.75＋0.90×0.90×0.15)=2.3	2.3　m3
基面整正	0.9×0.9=0.8	0.8　m2
基礎砕石(基礎材厚さ20cm以下) RC-40,t=15cm	0.9×0.9=0.8	0.8　m2
コンクリート σck=18N/mm2	0.8×0.8×0.75－0.5×0.5×0.6－0.3×0.3×0.15×3=0.3	0.3　m3
型枠	(0.8＋0.5)×0.75×4－0.3×0.3×2×3=3.4	3.4　m2
蓋 グレーチング蓋(500×500、T-25(普通目))	1	1　枚

単位数量計算書

細　　別：14号集水桝
規　　格：B500×L500×H550,現場打ち　　1　　箇所当り

略　図

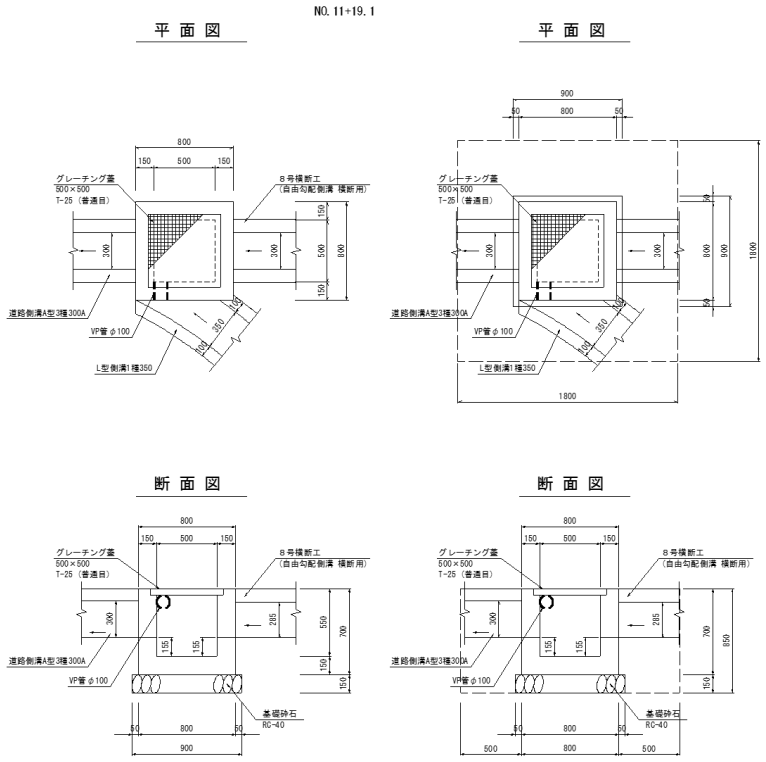

数量表　　1箇所当り

名　称	規　格	単 位	数　量
床掘		m3	2.75
埋戻		m3	2.18
基面整正		m2	0.81
コンクリート	σck=18N/mm2	m3	0.28
型枠	一般、小型構造物	m2	3.29
基礎砕石	RC-40 t=15cm	m2	0.81
グレーチング蓋	500×500 T-25(普通目)	枚	1.0

材料／規格	算　　式	数　　量
床掘	1.80×1.80×0.85=2.8	2.8　m3
埋戻	2.8－(0.80×0.80×0.70＋0.90×0.90×0.15)=2.2	2.2　m3
基面整正	0.9×0.9=0.8	0.8　m2
基礎砕石(基礎材厚さ20cm以下) RC-40,t=15cm	0.9×0.9=0.8	0.8　m2
コンクリート σck=18N/mm2	0.8×0.8×0.7－0.5×0.5×0.55－0.3×0.3×0.15－0.3×0.285×0.15=0.3	0.3　m3
型枠	(0.8＋0.5)×0.7×4－0.3×0.3×2－0.3×0.285×2=3.3	3.3　m2
VP管 φ100	0.15	0.2　m
蓋 グレーチング蓋(500×500、T-25(普通目))	1	1　枚

単位数量計算書

細　　別：15号集水桝
規　　格：B500×L500×H550,現場打ち　　1　　箇所当り

略　図

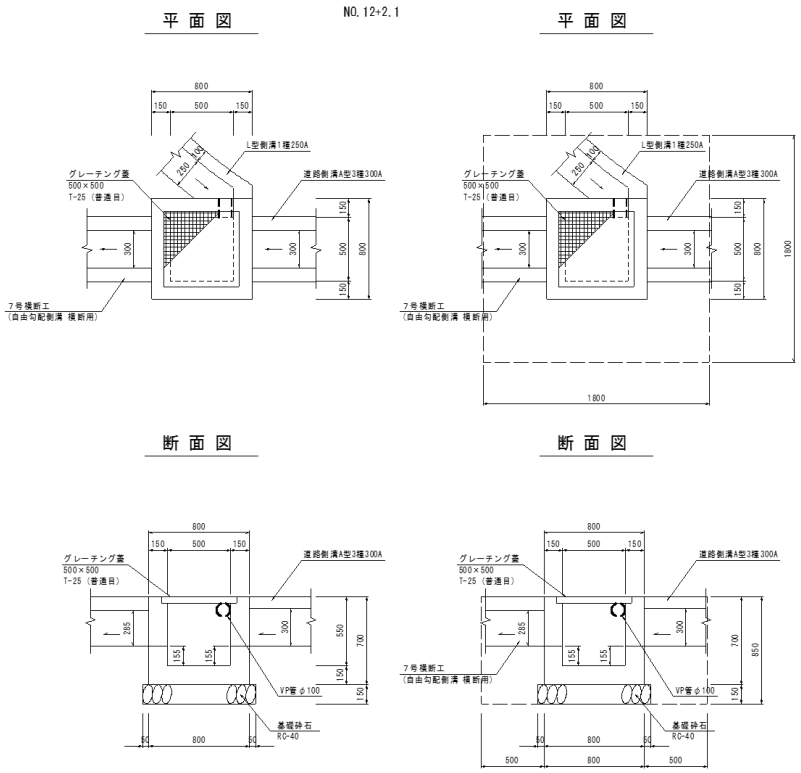

数量表　　1箇所当り

名　称	規　格	単　位	数　量
床掘		m3	2.75
埋戻		m3	2.18
コンクリート	σck=18N/mm2	m^3	0.28
型枠	一般、小型構造物	m^2	3.29
基礎砕石	RC-40 t=15cm	m^2	0.81
基面整正		m^2	0.81
グレーチング蓋	500×500 T-25(普通目)	枚	1.0
VP管	φ100	m	0.15

材料／規格	算　　式	数　　量
床掘	1.80×1.80×0.85=2.8	2.8　m3
埋戻	2.8－(0.80×0.80×0.70＋0.90×0.90×0.15)=2.2	2.2　m3
基面整正	0.9×0.9=0.8	0.8　m2
基礎砕石(基礎材厚さ20cm以下) RC-40,t=15cm	0.9×0.9=0.8	0.8　m2
コンクリート σck=18N/mm2	0.8×0.8×0.7－0.5×0.5×0.55－0.3×0.285×0.15－0.3×0.3×0.15=0.3	0.3　m3
型枠	(0.8＋0.5)×0.7×4－0.3×0.285×2－0.3×0.3×2=3.3	3.3　m2
VP管 φ100	0.15	0.2　m
蓋 グレーチング蓋(500×500、T-25(普通目))	1	1　枚

単位数量計算書

細　　別：16号集水桝
規　　格：B500×L500×H550,現場打ち　　1　　箇所当り

略　図

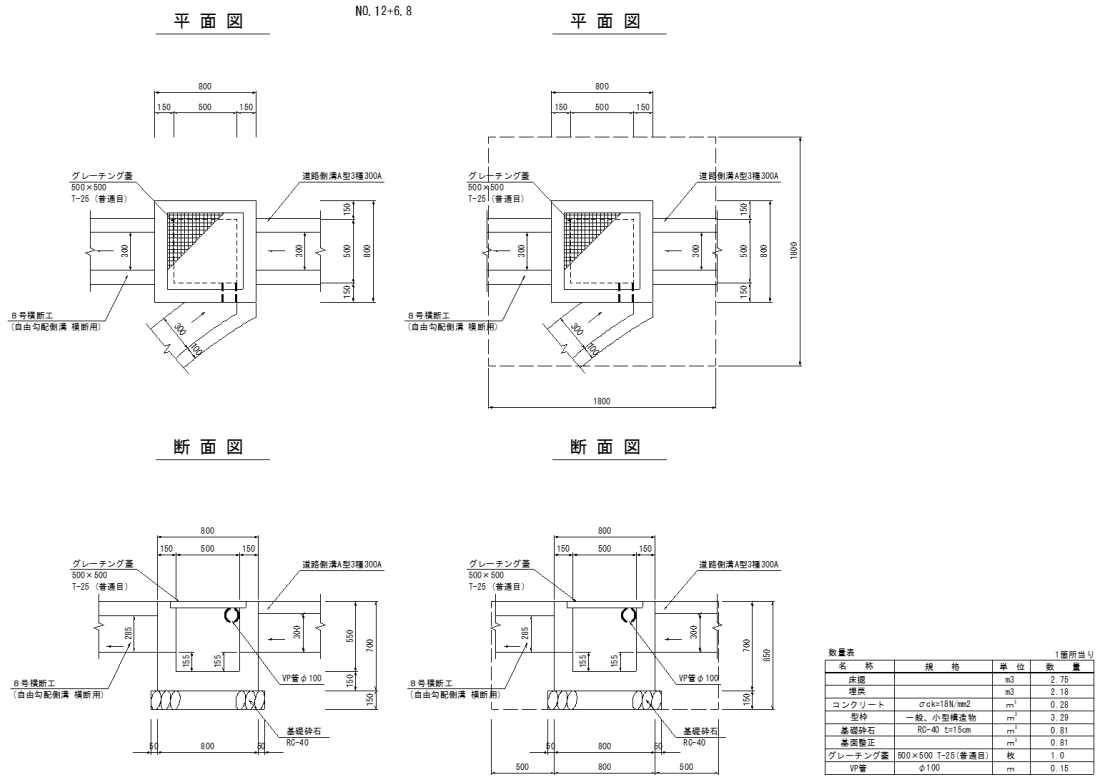

数量表　　1箇所当り

名　称	規　格	単 位	数　量
床掘		m3	2.75
埋戻		m3	2.18
コンクリート	σck=18N/mm2	m^3	0.28
型枠	一般、小型構造物	m^2	3.29
基礎砕石	RC-40 t=15cm	m^2	0.81
基面整正		m^2	0.81
グレーチング蓋	500×500 T-25(普通目)	枚	1.0
VP管	φ100	m	0.15

材料／規格	算　　式	数　　量
床掘	1.80×1.80×0.85=2.8	2.8　m3
埋戻	2.8－(0.80×0.80×0.70＋0.90×0.90×0.15)=2.2	2.2　m3
基面整正	0.9×0.9=0.8	0.8　m2
基礎砕石(基礎材厚さ20cm以下) RC-40,t=15cm	0.9×0.9=0.8	0.8　m2
コンクリート σck=18N/mm2	0.8×0.8×0.7－0.5×0.5×0.55－0.3×0.285×0.15－0.3×0.3×0.15=0.3	0.3　m3
型枠	(0.8＋0.5)×0.7×4－0.3×0.285×2－0.3×0.3×2=3.3	3.3　m2
VP管 φ100	0.15	0.2　m
蓋 グレーチング蓋(500×500、T-25(普通目))	1	1　枚