# 分庁舎施設整備事業　上下水道部庁舎建設工事

# 機　械　設　備　工　事

# 設　計　図

| 図面番号 | 図面名称 | 図面番号 | 図面名称 |
|---|---|---|---|
| Ｍ―０１ | 機械設備　特記仕様書　（１） | Ｍ―１０ | 給排水衛生設備　１階平面図② |
| Ｍ―０２ | 機械設備　特記仕様書　（２） | Ｍ―１１ | 給排水衛生設備　２階平面図 |
| Ｍ―０３ | 機械設備　特記仕様書　（３） | Ｍ―１２ | 空調設備　機器リスト |
| Ｍ―０４ | 機械設備　特記仕様書　（４） | Ｍ―１３ | 空調設備　系統図 |
| Ｍ―０５ | 機械設備　特記仕様書　（５） | Ｍ―１４ | 空調設備　１階平面図 |
| Ｍ―０６ | 配置図　付近見取図 | Ｍ―１５ | 空調設備　２階平面図 |
| Ｍ―０７ | 給排水衛生設備　器具リスト・桝リスト | Ｍ―１６ | 換気設備　機器リスト |
| Ｍ―０８ | 給排水衛生設備　配管系統図 | Ｍ―１７ | 換気設備　１階平面図 |
| Ｍ―０９ | 給排水衛生設備　１階平面図① | Ｍ―１８ | 換気設備　２階平面図 |

# 機械設備工事仕様書

## Ⅰ 工事概要

1．工事場所　　雲南市木次町下熊谷地内

2．地域地区　（　都市計画地域内　区域区分非設定　）

3．敷地面積　　１，６５３．６４　㎡

4．建物用途　　雲南市水道局庁舎〔事務所〕

5．棟別概要

| No. | 建物名称 | 建築種別 | 構造 | 階数 | 消防法による用途区分 | 建築面積（㎡） | 延面積（㎡） | 工事種別 改修・新設 |
|---|---|---|---|---|---|---|---|---|
| 1 | 庁舎〔事務所〕 | 新築 | Ｓ造 | 2 | 15項 | 400.50 | 760.56 | 新設 |
| 2 | 庁舎〔車庫〕 | 新築 | Ｓ造 | 1 | 13項イ | 102.00 | 96.00 | 新設 |
| 3 | | | | | | | | |
| 4 | | | | | | | | |
| 5 | | | | | | | | |
| 6 | | | | | | | | |
| 7 | | | | | | | | |
| 合計 | | | | | | 502.50 | 856.56 | |

6．工事種目　（○印を付したものが該当）

| | 1 | 2 | 3 | 4 | 5 | 6 | 7 |
|---|---|---|---|---|---|---|---|
| 衛生器具設備 | ○ | ○ | | | | | |
| 給水設備 | ○ | ○ | | | | | |
| 排水設備 | ○ | ○ | | | | | |
| 消火設備 | | | | | | | |
| ガス設備 | | | | | | | |
| 給湯設備 | ○ | | | | | | |
| 浄化槽設備 | | | | | | | |
| 空気調和設備 | ○ | | | | | | |
| 換気設備 | ○ | ○ | | | | | |
| 自動制御設備 | | | | | | | |
| エレベーター設備 | | | | | | | |
| 建築工事 | | | | | | | |
| 電気設備工事 | | | | | | | |
| | | | | | | | |
| | | | | | | | |

7．設備概要（改修の場合は工事対象を示す。）（○印を付したものが該当）

| | | | |
|---|---|---|---|
| 衛生設備 | 給水方式 | | ⊙ 水道直結方式　・高置タンク方式　・ポンプ直送方式 |
| | 排水方式 | | ⊙ 建物内の汚水と雑排水（・合流　⊙ 分流） |
| | | | ・その他（　） |
| | 放流先 | 汚水 | ⊙ 直放流下水管　・浄化槽　・その他（　） |
| | | 雑排水 | ⊙ 直放流下水管　・浄化槽　・その他（　） |
| | | 排水槽 | ・有り（計画容量：　　m３）　・無し |
| | 消火設備 | | ・屋内消火栓　・連結送水管　・屋外消火栓　・スプリンクラー |
| | | | ・消防用水　・泡消火　・連結散水装置　・フード等用簡易自動消火装置 |
| | | | ・粉末消火装置　・不活性ガス消火（・窒素　・　） |
| | | | ・ハロゲン化物消火　・無し |
| | ガス設備 | | ・都市ガス　種別（　　ＭＪ／ｍ３Ｎ）　・液化石油ガス |
| | 給湯設備 | | ⊙ 有り（⊙ 局所式　・中央式）　・無し |
| | | | ⊙ 熱源（⊙ 電気　・都市ガス　・液化石油ガス　・灯油　・Ａ重油） |
| | 浄化槽設備 | | ・有り（・合併処理　・小規模合併処理　・　） |
| | | | ⊙ 無し |
| 空調設備 | 空気調和方式等 | | ⊙ 空気調和（・単一ダクト方式　・各階ユニット方式　⊙ パッケージ方式） |
| | | | ・ファンコイルユニット・ダクト併用方式 |
| | | | ・ガスエンジンヒートポンプ式空気調和機 |
| | 主要熱源機器 | | ・鋼製ボイラー　・鋳鉄製ボイラー |
| | | | ・温水発生機（・真空式　・無圧式）　・チリングユニット |
| | | | ・吸収冷温水機　・吸収冷温水機ユニット　・空気熱源ヒートポンプユニット |
| | | | ⊙ パッケージ形空気調和機　・マルチパッケージ形空気調和機 |
| | | | ・ガスエンジンヒートポンプ式空気調和機 |
| 換気設備 | | | ・１種換気　・２種換気　⊙ ３種換気 |
| 排煙設備 | | | ・機械排煙（・有り　・無し）　・適用法規（・建基法　・消防法） |
| 自動制御設備 | | | ・自動制御方式（・電気式　・電子式　・デジタル式） |

## Ⅱ 工事仕様

1．共通事項

（1）図面及び特記事項に記載されていない事項は、すべて国土交通省大臣官房官庁営繕部監修の「公共建築工事標準仕様書（機械設備工事編）平成３１年版」（以下「標準仕様書」という）及び「公共建築設備工事標準図（機械設備工事編）平成３１年版」（以下「標準図」という）による。
ただし、改修工事に関しては「公共建築改修工事標準仕様書（機械設備工事編）平成３１年版」（以下「改修標準仕様書」という）による。

（2）電気設備工事及び建築工事を本工事に含む場合、電気設備工事及び建築工事はそれぞれの工事仕様書を適用する。

2．特記事項

（1）章及び項目は、番号に○印のついたものを適用する。
（2）特記事項は、⊙ 印を適用する。
⊙ 印の無い場合は、＊ 印のあるものを適用する。
⊙ 印と ⊛ 印のある場合はともに適用する。

| 章 | 項目 | 特記事項 |
|---|---|---|
| 1 一般共通事項 | 1．適用基準等 | ⊙ 消防設備等の技術基準<br>全国消防長会中国支部編（第８次改訂版）<br>⊛ 営繕工事写真撮影要領（平成２８年版）による<br>工事写真撮影ガイドブック　機械設備工事編　平成３０年版<br>一般社団法人公共建築協会 編集<br>国土交通省大臣官房官庁営繕部 監修 |
| | 2．機材の品質等 | 本工事に使用する機材は、設計図書に定める品質及び性能を有するものとし、ＪＩＳマーク表示のない機材及びその製造者等は、次の１）～６）の事項を満たすものとする。<br>ただし、使用量の少ないもの、簡易な機材又は品質を証明する資料の入手困難なもの等については、次の１）～６）を考慮の上、監督職員の承諾を受けて証明資料の提出を省略することができる。<br><br>１）品質及び性能に関する試験データが整備されていること。<br>２）製造又は施工の実績があり、その信頼性があること。<br>３）法令等で定める許可、認可、認定又は免許を取得していること。<br>４）生産施設及び品質の管理が適切に行われていること。<br>５）安定的な供給及び保守等の営業体制が整えられていること。<br>６）材料及び接着剤等のホルムアルデヒド放散量はＦ☆☆☆☆とする。<br><br>なお、商品名が記載された機材については、当該商品又は同等品を使用するものとし、同等品を使用する場合は、監督職員の承諾を受けるものとする。<br>また、これらの機材を使用する場合は、設計図書に定める品質及び性能を有することの証明となる資料又は外部機関が発行する資料等の写しを監督職員に提出して承諾を受けるものとする。<br>ただし、一般社団法人公共建築協会編集・発行の「建築材料・設備等品質性能評価事業　建築材料等評価名簿（令和　年版）」及び「同設備機材等評価名簿（令和　年版）」に記載されたものについては、所定の品質及び性能を有しているものとする。 |
| | 3．環境への配慮 | 本工事において、国等による環境物品等の調達の推進等に関する法律（平成１２年法律第１００号）に基づく、「環境物品等の調達の推進に関する基本方針（平成３１年２月８日変更閣議決定）」に定める特定調達品目の分野「公共工事」の品目を調達する場合は、判断の基準を満たすものとする。 |
| | 4．官公署その他への届出手続等 | １）官公署等への届出手続き、申請等に要する費用はすべて受注者の負担とする。<br>２）液化石油ガス設備工事を施工する際は着手前にガス供給事業者に着手前説明を行い、完了時に完成図を提出すること。 |
| | 5．電気保安技術者 | 工事現場におく電気保安技術者は、監督職員の指示に従い、電気工作物の保安の業務を行うものとする。 |
| | 6．現場事務所 | ・設置できる<br>（・敷地内　・敷地外（設置可能場所：　））<br>・設置できない<br>⊛ 受注者決定後、協議にて決定する。 |
| | 7．工事用電力、水 | 構内既存の施設<br>工事用水　⊙ 利用できる（有償）　・利用できない<br>工事用電力　⊙ 利用できる（有償）　・利用できない |
| | 8．発生材の処理 | ・引き渡しを要するもの<br>（　）<br>・現場において再利用を図るもの<br>（　）<br><br>産業廃棄物の処理及び再資源化を図るものは下記による。 |

| 項目 | 品目 | 搬出場所 | 距離（Km） | DID区間（有・無） | 処分費（有・無） | 備考（再資源化の有無等） |
|---|---|---|---|---|---|---|
| 特定建設資材 | ・コンクリート塊 | | | | | |
| | ・アスファルト塊 | | | | | |
| | ・コンクリート及び鉄から成る建設資材 | | | | | |
| | ・木材 | | | | | |
| 特別管理産業廃棄物 | ・アスベスト含有設備資機材 | | | | | |
| | | | | | | |
| | | | | | | |
| 家電リサイクル法に基づく物 | ・家電リサイクル製品 | | | | | |
| | | | | | | |
| フロン回収破壊法に基づく物 | ・フロンガス | | | | | |
| | | | | | | |
| その他 | ・金属くず | | | | | |
| | ・廃プラ | | | | | |
| | ・ガラスくず | | | | | |
| | | | | | | |
| | | | | | | |

| 章 | 項目 | 特記事項 |
|---|---|---|
| | 9．交通安全管理 | ・アスベスト含有設備資機材（ガスケット、パッキン、たわみ継手等）は関係法令等に従い適切に処理する。<br>・撤去するアスベスト含有設備資機材は機器の製造年、品番等を確認しアスベスト含有分析の要否を判定する。<br><br>以下のとおり、交通の誘導に係る業務に従事する者を配置すること。配置する位置は別に図示する。 |

| 名称 | 人・日数 | 交通安全管理の必要な作業等 |
|---|---|---|
| 交通誘導員Ａ | | |
| 交通誘導員Ｂ | ２ | 機器搬入時 |
| 交通整理員 | | |

（注）交通誘導員Ａ、Ｂは警備業法に定める警備員とし、交通整理員については資格を問わない。
取り扱いは平成１９年４月２６日付技第２６号による

| | | |
|---|---|---|
| | 10．技能士の適用 | 技能士制度の趣旨を十分理解の上、積極的な活用に努めること。 |
| | 11．工事写真 | 下記のものを提出する。<br>仕様は、島根県建築工事写真取扱要領による。 |

| 区分 | 分類 | サイズ（mm） | 提出部数 |
|---|---|---|---|
| 工事中写真（着工前含） | ＊ カラー | ＊ ８０×１２０ 程度 | １ 部 |
| 完成写真 | ＊ カラー | 外部全景<br>＊ １２０×１７０ 程度<br>その他<br>＊ ８０×１２０ 程度 | ２ 部 |
| 電子データ（ＣＤ－Ｒ等） | デジタルカメラを使用した場合は、工事中写真及び完成写真のデータを記録したＣＤ－Ｒ等を提出する。 | | １ 部 |

（注）フィルムカメラを使用する場合は監督職員と協議する。

| | | |
|---|---|---|
| | 12．完成図 | 下記のものを、竣工後１５日以内に提出する。<br>仕様は、島根県建築工事完成図取扱要領による。 |

| 品名・仕様 | 提出部数 |
|---|---|
| 複写図　＊ 竣工図<br>製本サイズ（ ＊ Ａ３縮小版　・原図サイズ ）白焼<br>表装（ ＊ レザック表紙（ラミネート仕上））<br>＊ 施工図<br>（構造躯体図、設備の配管配線図、監督職員が指示する図面）<br>製本サイズ（ ＊ Ａ３縮小版　・原図サイズ ）白焼<br>表装（ ＊ レザック表紙（ラミネート仕上）） | ３部<br>１ 部 |
| ＊ 電子データ（PDFデータ、ＣＡＤデータ、施工図）（ＣＤ－Ｒ等） | １部 |

設計に関するＣＡＤデータを貸与するが、著作権者は、　雲南市　にある。なお、貸与されたデータは、当該工事における施工図又は完成図の作成のため以外に使用してはならない。
・ 竣工図と施工図を１冊にまとめる。
＊ 工事が複数施設の場合は施設ごとに製本とする。

| | | |
|---|---|---|
| | 13．保全に関する資料 | |

| 書類名 | 提出部数 |
|---|---|
| 建築物等の利用に関する説明書<br>（建築物等の利用に関する説明書作成要領による）<br>機器取扱い説明書<br>機器性能試験成績書及び配管試験等記録<br>官公署届出等書類（完了検査、検査済証を含む）<br>主要機器製造者一覧<br>総合試運転調整測定表<br>その他監督職員が指示するもの | ＊ ２部<br>・ 部 |
| 建築物等の利用に関する説明書の電子データ（ＣＤ－Ｒ等） | ＊ １部 |

（注）保全に関する資料は１部を施設管理者に引き渡す




島根県松江市古志原5-7-22　ＴＥＬ0852-27-6582　ＦＡＸ0852-27-6562
有限会社鳥谷設計事務所　代表　鳥谷　実
１級建築士事務所登録（知事）第1706号　１級建築士登録（大臣）第147036号

| 章 | 項目 | 特記事項 |
|---|---|---|
| | ⑭. 総合試運転調整 | 装置全体の施工完了時に、下記の総合試運転調整を行う。<br>・ 風量調整<br>⊙ 水量調整<br>⊙ 室内外空気の温度の測定<br>・ 室内気流及びじんあいの測定<br>・ 騒音の測定<br>⊙ 飲料水の水質検査<br>⊙ 一般飲料水適否簡易検査（１２項目）<br>一般細菌、 大腸菌、 亜硝酸態窒素、<br>硝酸態窒素及び亜硝酸態窒素、 塩化物イオン、<br>有機物（ＴＯＣ）、 ｐｈ値、 味、 臭気、 色度、<br>濁度、 導電率ＥＣ<br>・ 一般飲料水適否検査（１６項目）<br>一般細菌、 大腸菌、 亜硝酸態窒素、<br>硝酸態窒素及び亜硝酸態窒素、 鉄及びその化合物、<br>マンガン及びその化合物、 塩化物イオン、<br>カルシウム・マグネシウム等（硬度）、 蒸発残留物、<br>有機酸（ＴＯＣ）、 ｐｈ値、 味、 臭気、 色度、<br>濁度、 導電率ＥＣ<br>・ 水道法施行規則による水質検査<br>・ 雑用水の水質検査<br>測定時期、測定対象化学物質、測定方法、測定対象室、<br>測定箇所数は監督職員の指示による。 |
| | ⑮ 法令に基づく届出等 | ・ 土壌汚染対策法に基づく一定の規模以上の土地の形質の変更届<br>（３，０００㎡以上の掘削等がある場合）<br>・ 文化財保護法に基づく埋蔵文化財発掘の通知<br>・ 騒音規制法、振動規制法、騒音・振動に関する条例に基づく届出<br>・ 道路、河川使用に関する申請<br>・ 景観法に基づく届け出・申請（市町村景観条例）<br>・ 県条例に基づく届け出（ふるさと島根の景観づくり条例）<br>・ 建設リサイクル法に基づく届出<br><br>（注１）発注者が行う届出等も含む。<br>（注２）官公署等への届出手続き、申請等に要する費用はすべて<br>受注者の負担とする。 |
| | ⑯. 図形表示 | 機器類は、図示する形状及び配管などの取り出し位置により、特定製造者の製品を指示、限定しない。<br>型番変更等により参考型番が変更または廃止されている場合、<br>参考型番の同等品とする。 |
| | ⑰. 電気容量及び機器能力表示 | 原則として、電動機出力、燃料消費量、圧力損失等は図面に記載されている数値以下、機器類の能力及び容量等は表示された数値以上とする。 |
| | ⑱. 保温 | １）給水管、給湯管、排水管の保温は下記の部分を除きグラスウール保温材とし、施工順序は標準仕様書による。<br>①暗渠内及び屋内外露出給水管の保温はポリスチレンフォーム保温材とする。<br>②多湿箇所及び屋内露出排水管の保温はポリスチレンフォーム保温材とする。<br>２）スラブ上転がし排水管（耐火二層管を除く）はグラスウール保温材を施工し、保温厚が確保できない場合はグラスウール保温材とし監督職員の承諾を受ける。<br>ただし、ユニット付属部は耐火二層管とする。<br>３）一般ダクトの保温はグラスウール保温材とする。<br>４）機器の保温はグラスウール保温材とする。<br>５）冷媒管に断熱被覆銅管を使用した場合の外装材は下記による。<br>屋内露出 ⊙保温化粧ケース（⊙樹脂製）<br>・合成樹脂カバー（・ｼｰﾄﾀｲﾌﾟ ・ｼﾞｬｹｯﾄﾀｲﾌﾟ）<br>屋外露出 ⊙保温化粧ケース<br>（⊙樹脂製 ・溶融亜鉛めっき製 ・ｽﾃﾝﾚｽ鋼板製<br>・ステンレスラッキング（JIS G 4305）<br>６）全熱交換ユニットより外気側のダクト<br>・断熱する ・断熱しない<br>７）合成樹脂カバー（冷媒管以外の管）<br>・１（シートタイプ） ・２（ジャケットタイプ） |

| 章 | 項目 | 特記事項 |
|---|---|---|
| | １９．塗装 | １）下記の部分を除き、原則として塗装を行う。<br>下記の部分において塗装が必要な場合は図示による。<br>①亜鉛めっきされたもので常時隠ぺいされる部分<br>②亜鉛めっきされた金属電線管、鋼製架台及び支持金物類<br>③主、各階機械室内等及び電気室内の亜鉛めっきされた<br>露出ダクト及び露出配管<br>④カラー亜鉛鉄板面<br>⑤亜鉛めっき以外のめっき仕上げ面<br>⑥樹脂コーティング等を施したもので、常時隠ぺいされる部分<br>⑦アルミニウム、ステンレス、銅、溶融アルミニウム、<br>亜鉛鉄板、合成樹脂製等、特に塗装の必要を認められない面<br>⑧埋設されるもの（ただし、防食塗装部分を除く）<br>２）塗装を施さない部分、箇所 ・倉庫 ・車庫 ・駐車場<br>３）防錆塗料については国土交通大臣特別評価方法認定品を<br>使用してもよい。<br>４）残りネジ部、及びパイプレンチのチャック跡部の鉄面は、<br>さび止めペイント２回塗りを行う。 |
| | ⑳. 耐震措置 | １）設備機器の固定は、「建築設備耐震・施工指針（国土交通省<br>国土技術政策総合研究所・独立行政法人建築研究所監修）<br>２０１４年版」及び「（一般社団法人）日本エレベーター協会<br>発行の「昇降機耐震設計施工指針（日本建築設備昇降機センター<br>編集）２０１４年版」による。<br>建築設備の設計用標準水平震度（Ｋｓ）<br><br>| 設置場所 | 建物の種別 | ⊙特定の施設 | | ・一般の施設 | |<br>|---|---|---|---|---|---|<br>| | 機器種別 | 重要機器 | 一般機器 | 重要機器 | 一般機器 |<br>| 上層階 屋上及び塔屋 | 機器 | ２．０ | １．５ | １．５ | １．０ |<br>| | 防振支持の機器 | ２．０ | ２．０ | ２．０ | １．５ |<br>| | 水槽（タンク）類 | ２．０ | １．５ | １．５ | １．０ |<br>| 中間階 | 機器 | １．５ | １．０ | １．０ | ０．６ |<br>| | 防振支持の機器 | １．５ | １．５ | １．５ | １．０ |<br>| | 水槽（タンク）類 | １．５ | １．０ | １．０ | ０．６ |<br>| 地階及び１階 | 機器 | １．０ | ０．６ | ０．６ | ０．４ |<br>| | 防振支持の機器 | １．０ | １．０ | １．０ | ０．６ |<br>| | 水槽（タンク）類 | １．５ | １．０ | １．０ | ０．６ |<br><br>注）上層階の定義は次による。<br>２～６階建ての場合は最上階、７～９階建ての場合は上層２階、<br>１０～１２階建ての場合は上層３階、１３階以上の場合は上層４階<br><br>２）重要機器<br>・ 水槽類（受水槽、高架水槽）<br>・ 給水ポンプ（加圧給水ポンプユニット、揚水ポンプ）<br>・ 危険物貯蔵装置（オイルタンク、サービスタンク）<br>・ オイルポンプ<br>⊙ エアコン室外機（ルームエアコンは除く）<br>３）一般機器<br>重要機器以外のもので機器重量が１ＫＮ（１０２ｋｇｆ）を<br>超える機器<br>４）下記に示す機器は、建物の種別によらず、特定の施設かつ<br>重要機器とする。<br>・ 消火設備機器（消火ポンプユニット、自動消火設備機器、<br>パッケージ形消火設備機器）<br>・ 全熱交換器<br>５）設計用鉛直地震力<br>設計用水平地震力の１／２とし、水平地震力と同時に働くもの<br>とする。<br>６）エレベーターの耐震クラス<br>・ Ｓ１４ ・ Ａ１４<br>エレベーターの設計用標準水平震度（Ｋｓ）は標準仕様書による。<br>７）地域係数<br>・ ０．９ ・<br>８）あと施工アンカーの引き抜き試験<br>試験方法は引張試験機による引張試験とする<br>確認強度は対象機器ごとのあと施工アンカー１本に作用する<br>引抜き力以上とする<br>試験箇所数は、特定の施設かつ重要な機器の場合は全数とし、<br>その他の機器は１つの機器に対し１本以上とし、監督職員の指示<br>による。また、試験箇所は監督職員の指示による。<br><br>２）～４）に該当しない機器<br>・ する（ ・ ・ ）<br>・ しない （注）使用するアンカーメーカーの強度試験資料<br>を監督職員に提出し承諾をうけること。 |

| 章 | 項目 | 特記事項 |
|---|---|---|
| | ㉑. 耐震施工 | １）機器の耐震施工<br>①エアコン室外機の転倒防止措置は図示による。<br>②給湯設備機器の設置は「平成２４年国土交通省告示<br>第１４４７号」による。<br>２）横引き配管等は地震時の設計用水平震度及び設計用鉛直震度に<br>応じた地震力に耐えるよう建築設備耐震設計・施工指針<br>２０１４年版によるＳＡ種、Ａ種又はＢ種耐震支持を行う。<br>ただし、次の場合を除く。<br>①吊り長さが平均０．２ｍ以下、かつ、４０Ａ以下の配管<br>（鋼管は２０Ａ以下）<br>②吊り長さが平均０．２ｍ以下、かつ、周長１．０ｍ以下の<br>ダクト |
| | ㉒. 他工事との取り合い | １）梁・壁・床貫通部の補強及びスリーブ<br>補強 ⊙本工事 ・別途建築工事<br>スリーブ ⊙本工事 ・別途建築工事<br>※床下ピット貫通部のスリーブは止水スリーブとする。<br><br>２）天井開口及び補強<br>開口 ⊙本工事 ・別途建築工事<br>補強 ⊙本工事 ・別途建築工事<br>３）機器の基礎<br>・ 本工事<br>（ ）（ ）<br>（ ）（ ）<br><br>⊙ 別途建築工事<br>（ エコキュート(タンク) ）（ 630×760×2170 H ）<br>（ エコキュート(室外機) ）（ 880×300×715 H ）<br>（ RA-1・ルームエアコン(室外機) ）（ 740×326×550 H ）<br>（ RA-2・ルームエアコン(室外機) ）（ 740×326×550 H ）<br>（ ACP-4・パッケージエアコン(室外機) ）（ 2500×765×1660H ）<br>（ ACP-5・パッケージエアコン(室外機) ）（ 1750×765×1660H ）<br>（ ACP-6・パッケージエアコン(室外機) ）（ 940×320×1080 H ）<br>（ ACP-7・パッケージエアコン(室外機) ）（ 940×320×1080 H ）<br>（ ACP-8・パッケージエアコン(室外機) ）（ 940×320×1430 H ）<br>（ ACP-9・パッケージエアコン(室外機) ）（ 795×300×595 H ）<br><br>４）二次側電源 ⊙本工事 ・別途電気設備工事<br>５）一次側電源 ⊙別途電気設備工事 ・本工事<br>６）リモコン用配管 ⊙別途電気設備工事 ・本工事<br>７）リモコン用配線 ⊙本工事 ・別途電気設備工事<br>８）リモコン取付け ⊙本工事 ・別途電気設備工事<br>９）リモコンホルダー取付け共 ⊙本工事 ・別途電気設備工事<br>＊ 別図参照のこと |
| | ㉓. 外壁との取り合い | １）外壁と設備の取り合い部分（配管等の貫通部を含む）は<br>シーリングする。<br>２）シーリング材は、外壁の種類に応じたものとする。 |
| | ㉔. 配管施工 | １）ねじ加工に際しては、ねじゲージを使用し、ねじの長さを<br>調整する。<br>２）イオン化傾向の大きくなる異種管の接続には、絶縁継手を<br>使用する。 |
| | ㉕. 支持金物、固定金物 | １）ポンプ及び室外設置機器、ピット内、多湿箇所のアンカーボルト、<br>ナット類はステンレス製（ＳＵＳ３０４）、又は溶融亜鉛めっき<br>仕上げ（２種３５）とする。<br>２）屋外及びピット内、多湿箇所の配管、ダクトに使用する支持金物<br>等は、ステンレス製（ＳＵＳ３０４）、又は溶融亜鉛めっき仕上<br>げ（２種３５）とする。<br>３）屋外及びピット内、多湿箇所に使用する鋼材類はステンレス製<br>（ＳＵＳ３０４）、又は溶融亜鉛めっき仕上げ（２種３５）<br>とする。 |
| | ㉖. 地中埋設標 | １）標準仕様書によるほか図示の箇所に設ける。<br>＊ 標準図（機材２）による。<br>２）アスファルト舗装箇所の材質<br>・ 鉄製 ・ コンクリート製 |
| | ㉗. 配管名等の表示方法 | 配管ダクト類<br>１）配管及びダクトの用途、系統及び流れ方向を表示する。<br>２）弁にはアクリル版札を取り付けて用途を明記する。<br>３）貼付表示する場合は、耐候性のある材料を使用する。<br>機器類<br>１）エアコン室外機には系統名及び機器番号、設置年月を明記する。<br>２）水槽類には有効容量、設置年月を明記する。<br>３）貼付表示する場合は、耐候性のある材料を使用し、日本語は<br>１０cm×１０cm、英数字は１０cm×５cm程度とする。 |
| | ㉘. 機器操作要領の説明板 | １）機器の運転操作要領及び取扱い上の留意事項をアクリル板<br>（白地）に黒及び朱色の文字で書く。<br>２）板の大きさ及び文章は監督職員の承諾を受ける。 |

| 章 | 項目 | 特記事項 |
|---|---|---|
| | ２９．足場 | 本工事で設置する。<br>・ 内部足場（ 種）<br>・ 外部足場（ 種） |
| | ㉚. 土工事 | １）埋戻しの種別<br>⊙ Ａ種 ・Ｂ種 ・Ｃ種 ・Ｄ種<br>⊙（材料： 山砂 工法： 機器による締固め ）<br>２）建設発生土の処理 構内現場指示の場所に敷き均し<br>３）山留め<br>工法等（ ）<br>残置 ・する ＊ しない<br>鋼矢板等の抜き跡の処理工法 ＊ 砂を充てんする |
| | ㉛. はつり工事等 | １）既存のコンクリート床、壁等の配管貫通部の穴開けは、<br>ダイヤモンドコアによる。<br>２）はつり工事及び穿孔作業を行う場合は、事前に非破壊検査を行い<br>、監督職員に報告する。原則として探査方法は走査式埋設物調査<br>（電磁誘導法または電磁波レーダ法）とする。 |
| | ㉜. 補修 | １）工事の施工に伴い既存部分を汚染又は損傷した場合は既存に<br>ならい補修する。<br>２）汚染、損傷した場合は速やかに監督職員に報告する。 |
| | ３３．負担金 | ・ 水道 円（内消費税相当額 円）<br>・ ガス 円（内消費税相当額 円）<br>・ 下水道 円（内消費税相当額 円） |
| | ㉞. 関連他工事 | ⊙ 建築主体工事<br>⊙ 電気設備工事 |
| | ㉟. 特定元方事業者の指名 | 下記の者に、労働安全衛生法第３０条第２項に基づく指名を行う。<br>・ 本工事の受注者<br>⊙ 関連他工事の受注者（ 建築主体工事 ） |
| | ㊱. 施工図及び施工計画書 | 提出した施工図及び施工計画書に関わる当該建物における使用権は<br>発注者に委譲するものとする。 |
| | ㊲. 事前調査等 | 大気汚染防止法第１８条の１７の既定等に基づき、受注者は<br>事前調査を実施し、発注者へ書面による説明及び調査結果の掲示を<br>行うこと。 |
| | ㊳. 施工調査 | １）本工事の施工計画に先立ち事前調査を行う。<br>２）事前調査後速やかに調査結果をまとめ監督職員に報告書を<br>提出する。<br>３）調査結果を考慮し施工計画書、施工図を作成する。 |
| | ㊴. 火災保険 | 契約約款第51条における保険の加入期間は、工事着手から工事の<br>完成期日後 40 日とする。 |
| | ㊵. 工事実績情報の登録 | ⊙工事受注時 契約締結後10日以内<br>⊙登録内容の変更時 変更契約締結後10日以内<br>⊙工事完成時 工事完成後10日以内 |

| | | | | | | | |
|---|---|---|---|---|---|---|---|
| 工事名 | 分庁舎施設整備事業 雲南市役所分庁舎(上下水道部庁舎)新築工事<br>（機械設備工事） | 設計年度 | 令和元年度 | 島根県松江市古志原5-7-22 TEL0852-27-6582 FAX0852-27-6562<br>有限会社鳥谷設計事務所 代表 鳥谷 実<br>1級建築士事務所登録（知事）第1706号 1級建築士登録（大臣）第147036号 | CHECK | DRAW | 図面番号 |
| 図面名 | 機械設備 特記仕様書 （２） | 縮尺 | NONSCAL | | | TOYA | M ―― 02 |

| 章 | 項目 | 特記事項 |
|---|---|---|
| ② 衛生器具設備 | ① 多機能トイレ | 1）島根県ひとにやさしいまちづくり条例施設整備マニュアルによる。<br>2）設置設備<br>⊙洋風大便器 ⊙Ｌ型手すり ⊙可動手すり<br>⊙小便器（ ・ 床置式 ・ 壁掛式 ） ・ 小便器用手すり<br>⊙洗面器（ 車いす対応 ） ⊙鏡（ 630 × 1100 ）<br>⊙ベビーシート ・ ベビーチェア ・ 洗浄装置付汚物流し<br>・ ユニバーサルシート<br>・ その他（ ）<br>3）リモコン等の配置はＪＩＳ Ｓ ００２６による。 |
| | ② 洋風大便器 | ⊙リモコン<br>⊙必要（ ・ 電池式 ⊙自己発電式） ・ 不要<br>⊙洗浄方式<br>⊙自動式（ ・ ＡＣ電源 ⊙自己発電 ・ 乾電池 ）<br>・ リモコン ・ 手動式 |
| | ③ 小 便 器 | ⊙壁掛型（低リップ） ・ 床置型<br>⊙洗浄方式<br>⊙自動式（ ・ ＡＣ電源 ⊙自己発電 ・ 乾電池 ）<br>・ 手動式 |
| | ④ 洗面器、手洗器 | ⊙水栓方式<br>⊙自動式（ ・ ＡＣ電源 ⊙自己発電 ・ 乾電池 ）<br>⊙手動式（ ⊙ハンドル式 ・ レバー式 ） |
| ③ 給水設備 | ① 給 水 方 式 | ⊙公共水道直結給水 ・ 重力給水（高置タンク方式）<br>・ 加圧給水方式<br>水道事業管理者（ ） |
| | ② 配 管 材 料 | 1）一般配管用<br>⊙水道用硬質塩化ビニルライニング鋼管（ＳＧＰ－ＶＡ）（ＪＷＷＡ Ｋ １１６）<br>・ 一般配管用ステンレス鋼鋼管（ＪＩＳ Ｇ ３４４８）<br>・ 架橋ポリエチレン管（ＪＩＳ Ｋ ６７６９）<br>・ ポリブテン管（ＪＩＳ Ｋ ６７７８）<br>・ 給水用高密度ポリエチレン管（ＰＷＡ ００５）<br>2）中水配管用<br>⊙水道用硬質塩化ビニルライニング鋼管（ＳＧＰ－ＶＢ）（ＪＷＷＡ Ｋ １１６）<br>3）土間配管用<br>⊙水道用硬質ポリ塩化ビニル管（ ⊙ＨＩＶＰ ・ ＶＰ ）（ＪＩＳ Ｋ ６７４２）<br>・ 水道用硬質塩化ビニルライニング鋼管（ＳＧＰ－ＶＤ）（ＪＷＷＡ Ｋ １１６）<br>・ 給水用高密度ポリエチレン管（ＰＷＡ ００５）<br>4）屋外埋設用<br>⊙水道用硬質ポリ塩化ビニル管（ ⊙ＨＩＶＰ ・ ＶＰ ）（ＪＩＳ Ｋ ６７４２）<br>・ 水道用ポリエチレン二層管（ＪＩＳ Ｋ ６７６２）<br>・ 給水用高密度ポリエチレン管（ＰＷＡ ００５） |
| | ③ 管の接合等 | 1）鋼管と塩化ビニル管の接合は５０Ａ以下をユニオンシモク接合とし、管端防食継手との接合の際は異種管接続用管端防食管継手を使用する。６５Ａ以上の接合はフランジ接合とする。<br>2）６０Ｓｕ以下のステンレス鋼管継手は一般配管用ステンレス鋼管の鋼管継手性能基準による継手とする。７５Ｓｕ以上のステンレス鋼管継手はハウジング継手とする。<br>3）架橋ポリエチレン管及びポリブテン管の接合方法<br>・ さや管ヘッダー工法 ・ ヘッダー工法（保温付管）<br>・ 分岐工法（ ・ 融着接合 ・ メカニカル接合 ）<br>4）架橋ポリエチレン管及びポリブテン管の支持間隔は標準仕様書によるほか、メーカーの示す施工方法に準じ分岐部及び曲がり部においても適切に固定する。<br>5）ビニル管の接合方法<br>・ 接着接合 ・ ゴム輪接合<br>ビニル管の接合方法をゴム輪接合とする場合、継手部には離脱防止金具を使用する。<br>6）ポリエチレン管の接合方法<br>５０Ａ以下 ・ メカニカル接合 ・ 電気融着接合<br>７５Ａ以上 ・ 電気融着接合<br>水道用ポリエチレン二層管は５０Ａ以下とする。<br>7）給水用高密度ポリエチレン管を使用する場合の配管支持間隔は標準仕様書及びメーカー施工標準のうち小さい方を適用する。 |
| | ④ 弁 | 図記なき弁の耐圧は１０ｋとする。<br>土中配管に使用する弁は埋設用とする。<br>給水引き込み部は水道事業者の指定品とする。<br>⊙定流量弁（ ・ 流量固定式 ・ 流量調整式 ）<br>＊ 形式は協議による |
| | 5．タ ン ク | 1）マンホールカバーは施錠する。<br>2）電極棒取付材及び電極棒の取付は本工事とする。<br>3）フレキシブルジョイントは（ ・ ステンレス製 ・ 合成ゴム製 ）とする。<br>4）屋外に設置するタンクの積雪耐荷重は２ＫＰａ以上とする。<br>5）マンホールは、気密姓を有する構造とし、断熱性を有するタンクの場合には保温形（二重蓋構造等）とする。<br>6）タンクから排水バルブまでの配管は給水設備に準ずる。<br>7）ドレン配管はタンク本体から支持する。 |
| | ⑥ 空 気 抜 き | 空気溜まりを生ずる箇所には、操作の容易な位置に空気抜き装置を設ける。 |
| | 7．電 気 工 事 | 1）電源供給は（ ・ 本工事 ・ 別途電気工事 ）<br>2）操作、制御回路は本工事とする。<br>（ ・ 一括警報用無電圧端子付とする ） |
| ④ 排水設備 | ① 配 管 材 料 | ① 屋内汚水管<br>⊙硬質ポリ塩化ビニル管（ＶＰ）（ＪＩＳ Ｋ ６７４１）<br>・ 排水用硬質塩化ビニルライニング鋼管（Ｄ－ＶＡ）（ＷＳＰ ０３２）<br>・ 耐火二層管（国土交通大臣認定品）<br>・ 耐火性硬質ポリ塩化ビニル管（ＮＥＴＩＳ登録品）<br>② 屋内雑排水管<br>⊙硬質ポリ塩化ビニル管（ＶＰ）（ＪＩＳ Ｋ ６７４１）<br>・ 排水用硬質塩化ビニルライニング鋼管（Ｄ－ＶＡ）（ＷＳＰ ０３２）<br>・ 耐火二層管（国土交通大臣認定品）<br>・ 耐火性硬質ポリ塩化ビニル管（ＮＥＴＩＳ登録品）<br>・ リサイクル硬質ポリ塩化ビニル発泡三層管（ＲＦ－ＶＰ）（ＪＩＳ Ｋ ９７９８）<br>＊ 使用箇所は図記による。<br>③ 屋内通気管<br>⊙硬質ポリ塩化ビニル管（ＶＰ）（ＪＩＳ Ｋ ６７４１）<br>・ 配管用炭素鋼鋼管（ＳＧＰ白）（ＪＩＳ Ｇ ３４５２）<br>・ 耐火二層管（国土交通大臣認定品）<br>・ 耐火性硬質ポリ塩化ビニル管（ＮＥＴＩＳ登録品）<br>・ リサイクル硬質ポリ塩化ビニル発泡三層管（ＲＦ－ＶＰ）（ＪＩＳ Ｋ ９７９８）<br>4）屋外露出汚水管<br>・ 硬質ポリ塩化ビニル管（ＶＰ）（ＪＩＳ Ｋ ６７４１）<br>・ 排水用硬質塩化ビニルライニング鋼管（Ｄ－ＶＡ）（ＷＳＰ ０３２）<br>・ リサイクル硬質ポリ塩化ビニル発泡三層管（ＲＦ－ＶＰ）（ＪＩＳ Ｋ ９７９８）<br>5）屋外露出雑排水管<br>・ 硬質ポリ塩化ビニル管（ＶＰ）（ＪＩＳ Ｋ ６７４１）<br>・ 排水用硬質塩化ビニルライニング鋼管（Ｄ－ＶＡ）（ＷＳＰ ０３２）<br>・ リサイクル硬質ポリ塩化ビニル発泡三層管（ＲＦ－ＶＰ）（ＪＩＳ Ｋ ９７９８）<br>6）屋外露出通気管<br>・ 硬質ポリ塩化ビニル管（ＶＰ）（ＪＩＳ Ｋ ６７４１）<br>・ 配管用炭素鋼鋼管（ＳＧＰ白）（ＪＩＳ Ｇ ３４５２）<br>・ リサイクル硬質ポリ塩化ビニル発泡三層管（ＲＦ－ＶＰ）（ＪＩＳ Ｋ ９７９８）<br>⑦ 屋外埋設汚水管<br>⊙硬質ポリ塩化ビニル管（ ・ ＶＰ ⊙ＶＵ ）（ＪＩＳ Ｋ ６７４１）<br>・ 排水用リサイクル硬質ポリ塩化ビニル管（ＲＥＰ－ＶＵ）（ＡＳ ５８）<br>・ リサイクル硬質ポリ塩化ビニル発泡三層管（ＲＳ－ＶＵ）（ＪＩＳ Ｋ ９７９７）<br>⑧ 屋外埋設雑排水管<br>⊙硬質ポリ塩化ビニル管（ ・ ＶＰ ⊙ＶＵ ）（ＪＩＳ Ｋ ６７４１）<br>・ 排水用リサイクル硬質ポリ塩化ビニル管（ＲＥＰ－ＶＵ）（ＡＳ ５８）<br>・ リサイクル硬質ポリ塩化ビニル発泡三層管（ＲＳ－ＶＵ）（ＪＩＳ Ｋ ９７９７）<br>⑨ 建物から屋外第一桝まではＶＰ管とする。 |
| | ② 小口径汚水桝 | ＶＰ管を接続する場合はＶＰ－ＶＵ変換ソケットを使用する。<br>（ 建物から屋外第１桝までのＶＰ管の接続は除く ） |
| | ③ 通 気 口 | ・ ベンドキャップ（ ＶＣ：アルミ製 ）<br>⊙排水用通気（ 給気 ）弁（ 樹脂製 ） |
| | ④ マンホール蓋 | 1）マンホール蓋は鎖付とする。<br>3）マンホール用手かぎを１組納品する。 |
| ⑤ 消火設備 | 1．消 火 方 法 | ・ 消火器（蓄圧式） ・ １号消火栓 ・ ２号消火栓<br>・ 広範囲型２号消火栓 ・ 易操作１号消火栓<br>・ 屋外消火栓 ・ 連結送水管 ・ スプリンクラー<br>・ パッケージ型消火器 ・<br>（ 仕様は図記による ） |
| | 2．配 管 材 料 | 1）隠ぺい、露出部分<br>・ 配管用炭素鋼鋼管（ＳＧＰ白）（ＪＩＳ Ｋ ３４５２）<br>2）土中埋設<br>・ 消火用硬質塩化ビニル外面被覆鋼管（ＳＧＰ－ＶＳ）（ＷＳＰ ０４１）<br>・ 消火設備配管用高性能ポリエチレン管（ＰＬ０６０号）<br>（注）性能認定品以外を使用する場合は消防法施行令第３２条による申請を行う。 |
| | 3．消火器ボックス | 1）屋外 ・ 樹脂製 ・<br>2）屋内 ・ 図示 ・ |
| | 4．保 温 | 消火配管の保温仕様は、給水管を準用する。<br>（施工場所： ） |
| | 5．弁 の 耐 圧 | 図記なき弁の耐圧は１０ｋとする。 |
| ⑥ ガス設備 | 1．配 管 材 料 | 1）屋内一般<br>・ 配管用炭素鋼鋼管（ＳＧＰ白）（ＪＩＳ Ｇ ３４５２）<br>・ ポリエチレン被覆鋼管（ＪＩＳ Ｇ ３４６９）<br>2）コンクリート埋込<br>・ 配管用炭素鋼鋼管（ＳＧＰ白）（ＪＩＳ Ｇ ３４５２）<br>・ ポリエチレン被覆鋼管ＪＩＳ Ｇ ３４６９）<br>3）土中埋設<br>・ ガス用ポリエチレン管（ＪＩＳ Ｋ ６７７４）<br>・ ポリエチレン被覆鋼管（ＪＩＳ Ｇ ３４６９） |
| | 2．ガスメーター | ・ ガス事業者貸与（配管はメーターユニオンまで本工事）<br>・ 買取 |
| | 3．ガスコック | 1）過流出安全装置付とする。<br>2）ゴムキャップ付とする。<br>3）ボックスコックは押回しカチットタイプとする。 |
| | 4．そ の 他 | 1）配管には必要に応じ水抜装置を取付ける。<br>2）都市ガス工事はガス事業者の指定業者の施工とする。<br>3）実験用高圧ガスは請負者の責任施工とする。<br>4）ガス器具はガス事業者認定品（都市ガス）とする。<br>5）ガス器具は検定合格品（液化石油ガス）とする。<br>6）都市ガスはガス供給事業者の供給約款による。 |

| | | | | |
|---|---|---|---|---|
| 工 事 名 | 分庁舎施設整備事業 雲南市役所分庁舎(上下水道部庁舎)新築工事（機械設備工事） | 設計年度 | 令和元年度 | |
| 図 面 名 | 機械設備 特記仕様書 （3） | 縮 尺 | NONSCAL | |

島根県松江市古志原5-7-22 ＴＥＬ0852-27-6582 ＦＡＸ0852-27-6562
有限会社鳥谷設計事務所 代表 鳥谷 実
１級建築士事務所登録（知事）第1706号 １級建築士登録（大臣）第147036号

| CHECK | DRAW | 図面番号 |
|---|---|---|
| | TOYA | M —— 03 |

| 章 | 項目 | 特記事項 |
|---|---|---|
| 7 給湯設備 | 1. 配管材料 | 1）給湯配管<br>⊙水道用耐熱性硬質塩化ビニルライニング鋼管（ＳＧＰ－ＨＶＡ）（ＪＩＳ Ｋ １４０）<br>・一般配管用ステンレス鋼鋼管（ＪＩＳ Ｇ ３４４８）<br>・銅管（ＪＩＳ Ｈ ３３００）<br>・被覆銅管（ＪＩＳ Ｈ ３３００）<br>・架橋ポリエチレン管（ＪＩＳ Ｋ ６７６９）<br>・ポリブテン管（ＪＩＳ Ｋ ６７７８）<br>2）油配管<br>・配管用炭素鋼鋼管（ＳＧＰ黒）（ＪＩＳ Ｇ ３４５２）<br>・ポリエチレン被覆鋼管（ＪＩＳ Ｇ ３４６９） |
| | 2. 管の接合等 | 架橋ポリエチレン管及びポリブテン管の支持間隔は標準仕様書によるほか、メーカーの示す施工方法に準じ分岐部及び曲がり部においても適切に固定する。 |
| | 3. 電気工事 | 1）電源供給 ⊙別途電気設備工事　・本工事<br>2）操作、制御回路は本工事とする。<br>（・一括警報用無電圧接点付とする） |
| | 4. 弁の耐圧 | 耐圧は５ｋとする。ただし、水道直結部分及び図示により示す部分は１０ｋとする。 |
| | 5. 空気抜き | 空気溜まりを生ずる箇所には、操作の容易な位置に空気抜き装置を設ける。 |
| 8 浄化槽設備 | 1. 処理種別及び方式 | ・小規模合併処理<br>（・担体流動生物濾過方式　・嫌気分離接触ろ床方式）<br>・合併処置（　　）<br>・その他（　　） |
| | 2. その他 | 図示による |

| 章 | 項目 | 特記事項 |
|---|---|---|
| 9 空調設備・換気設備 | 1. 配管材料 | 1）給水<br>・水道用硬質塩化ビニルライニング鋼管（ＳＧＰ－ＶＡ）（ＪＷＷＡ Ｋ １１６）<br>・一般配管用ステンレス鋼管（ＪＩＳ Ｇ ３４４８）<br>・給水用高密度ポリエチレン管（ＰＷＡ ００５）<br>2）冷温水<br>・一般配管用ステンレス鋼管（ＪＩＳ Ｇ ３４４８）<br>・配管用炭素鋼鋼管（ＳＧＰ白）（ＪＩＳ Ｇ ３４５２）<br>・架橋ポリエチレン管（ＪＩＳ Ｋ ６７６９）<br>・ポリブテン管（ＪＩＳ Ｋ ６７７８）<br>（注）架橋ポリエチレン管及びポリブテン管はファンコイルユニット機器接続部のみに使用する。<br>・空調配管用高性能ポリエチレン管（ＮＥＴＩＳ登録品）<br>3）冷却水<br>・一般配管用ステンレス鋼管（ＪＩＳ Ｇ ３４４８）<br>・水道用硬質塩化ビニルライニング鋼管（ＳＧＰ－ＶＡ）（ＪＷＷＡ Ｋ １１６）<br>・配管用炭素鋼鋼管（ＳＧＰ白）（ＪＩＳ Ｇ ３４５２）<br>・給水用高密度ポリエチレン管（ＰＷＡ ００５）<br>4）蒸気給気<br>・配管用炭素鋼鋼管（ＳＧＰ黒）（ＪＩＳ Ｇ ３４５２）<br>5）油<br>・配管用炭素鋼鋼管（ＳＧＰ黒）（ＪＩＳ Ｇ ３４５２）<br>・ポリエチレン被覆鋼管（ＪＩＳ Ｇ ３４６９）<br>6）蒸気還管<br>・圧力配管用炭素鋼鋼管（ＳＴＰＧ３７０黒Ｓｃｈ４０）（ＪＩＳ Ｇ ３４５４）<br>7 冷媒<br>⊙冷媒用断熱材被覆銅管（ポリエチレン保温材（難燃性））（ＪＣＤＡ ０００９）<br>8 ドレン<br>・配管用炭素鋼鋼管（ＳＧＰ白）（ＪＩＳ Ｇ ３４５２）<br>⊙硬質ポリ塩化ビニル管（ＶＰ）（ＪＩＳ Ｋ ６７４１）<br>・空調ドレン用結露防止層付硬質塩化ビニル管<br>9）６０Ｓｕ以下のステンレス鋼管継手は一般配管用ステンレス鋼管の管継手性能基準による継手とする。７５Ｓｕ以上のステンレス鋼管継手はハウジング継手とする。 |
| | 2. 管の接合等 | 1）給水用高密度ポリエチレン管、空調配管用高性能ポリエチレン管を使用する場合の配管支持間隔は標準仕様書及びメーカー施工標準のうち小さい方を適用する。<br>2）架橋ポリエチレン管及びポリブテン管の支持間隔は標準仕様書によるほか、メーカーの示す施工方法に準じ分岐部及び曲がり部においても適切に固定する。 |
| | 3. フレキシブルジョイント | ステンレス製ベローズ形とする。 |
| | 4. 空気抜き | 空気溜まりを生ずる箇所には、操作の容易な位置に空気抜き装置を設ける。 |
| | 5. ダクト | 1）長方形ダクトの製作<br>・アングルフランジ工法<br>・コーナーボルト工法<br>（・共板フランジ　・スライドオンフランジ）<br>ただし、長辺が１５００㎜を超えるもの及び、最大静圧が５００Ｐａを超えるものはアングル工法とする。<br>2 円形ダクト<br>⊙亜鉛鉄板製（スパイラルダクト）<br>・硬質塩化ビニル製（ＶＵ管）<br>3）防火区画貫通部の施工<br>貫通する部分の前後１５０㎜以上を１．６㎜の鋼板製とする。 |
| | 6. 吹出口、吸込口 | 1）枠及びスリットの材質はアルミニウム製とする。<br>2）着色　・する　・しない |

| 章 | 項目 | 特記事項 |
|---|---|---|
| | 7. 点検口 | サプライチャンバー、リターンチャンバー等には点検口（４５０×６００）を取り付ける。 |
| | 8. チャンバー | 外壁に面するガラリに設けるチャンバーは有効なドレン装置を設置すること。 |
| | 9. 予備フィルター | ・図記による。<br>・フィルター装着枚数の（・１００％　・　　％）<br>ただし、ルームエアコン、パッケージ形マルチ室内機、カセット形全熱交換器、カセット形ファンコイルを除く。 |
| | 10. ばい煙測定口 | 煙道内の排気流速が安定している直管部分に８０φのものを取り付けること。 |
| | 11. 屋外フード類 | 着色 ⊙する　⊙しない(車庫) |
| | 12. 弁の耐圧 | 図記なき弁の耐圧は５ｋとする。 |
| | 13. 空調用流体の水質基準 | 日本冷凍空調工業会（冷凍空調機器用水質ガイドライン）による。 |
| 10 自動制御設備 | 1. 自動制御方式 | ・電子式　・電気式　・デジタル式 |
| | 2. 中央監視装置 | ・有り（・本工事　・別途工事）　・無し<br>（仕様は図示による） |
| | 3. 電源装置 | ・要（・本工事　・別途工事）　・不要 |
| | 4. 温度調節器等 | 取付け高さは　・１３００㎜　・ |
| | 5. 計装工事の配線 | 1）屋外、屋内露出の配線は、図面に特記のない限り金属管配線とする。<br>天井隠ぺいの配線は、図面に特記のない限りケーブル配線とする。<br>2）原則として、次の用途に使用する電線類はＥＭケーブルとし、規格は一般共通事項１９．電線類の規格による。（機器、盤類はこれによらなくてもよい）<br>用途　①電源線、接地線<br>②電気式の調節器（サーモ、ヒューミ等）用電線<br>③各種検出部（温度、湿度等）、操作器（バルブ、ダンパー等）における弱電信号、通信線を除く制御線 |
| | 6. その他 | 図示による |

| 章 | 項目 | 特記事項 |
|---|---|---|
| 11 電気設備 | 1. 配線材料 | 図示による。 |
| | 2. 機器取付高 | 機器の取付高は下記を標準とする。ただし監督職員の指示により変更することがある。<br>1）スイッチ　１，３００㎜（床上～中心） |
| | 3. 再使用機器 | 取外し再使用する機器は清掃及び絶縁抵抗測定の上取付ける。 |
| | 4. 予備配管 | 壁内に埋込みとなる分電盤、端子盤等には予備配管として、Ｅ２５×２ 又は ＰＦ２２×２ を設置する。<br>1）天井スラブの場合<br>天井又は梁下２０㎝まで立上げ、ボックス止めとする<br>2）二重天井の場合<br>配管を天井内まで立上げる |

| | | | | |
|---|---|---|---|---|
| 工事名 | 分庁舎施設整備事業　雲南市役所分庁舎(上下水道部庁舎)新築工事（機械設備工事） | 設計年度 | 令和元年度 | |
| 図面名 | 機械設備　特記仕様書　（４） | 縮尺 | NONSCAL | |

島根県松江市古志原5-7-22　ＴＥＬ0852-27-6582　ＦＡＸ0852-27-6562
有限会社鳥谷設計事務所　代表　鳥谷　実
１級建築士事務所登録（知事）第1706号　１級建築士登録（大臣）第147036号

| CHECK | DRAW | 図面番号 |
|---|---|---|
| | TOYA | M ―― 04 |

## 給水用タンク周り配管支持等要領図

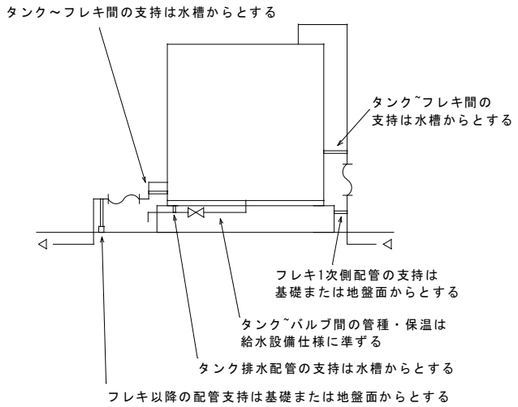


## 小口径汚水桝とVP管の接合要領

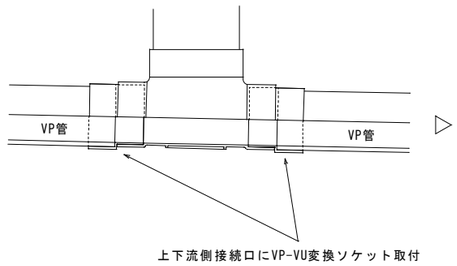


※建物から屋外第１桝までのVP管の接続は除く

## 受水槽基礎部分詳細図

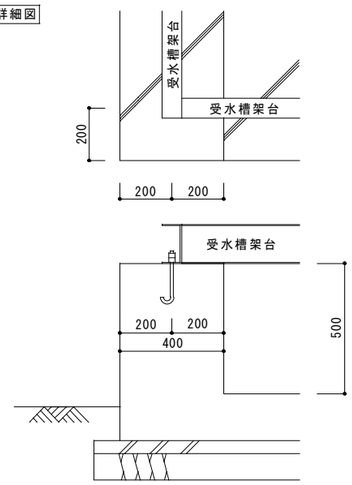


## 室外機の転倒防止措置要領③

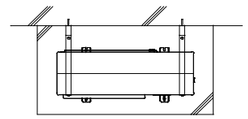

①転倒防止金具を壁面に
おねじメカニカルアンカーで固定
②室外機本体ボルトを取り外し、
転倒防止金具を取り付ける。
※室外機本体ボルトの長さが不足する場合は
ボルトを取り替える

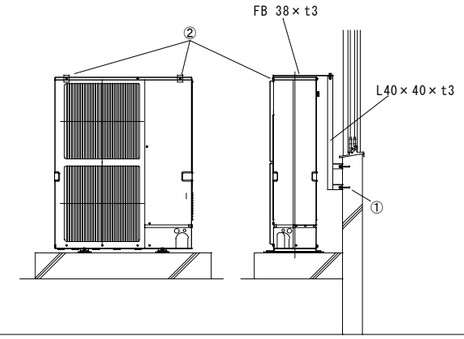


## 鋼管と塩化ビニル管の接合(50A以下)

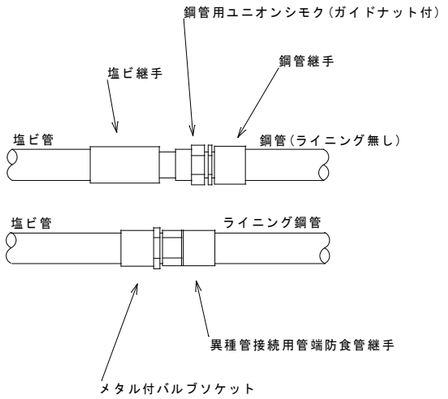


## 埋戻し基準断面図

※入念に埋め戻すこと
※図によるほか、労働安全衛生規則に従うこと

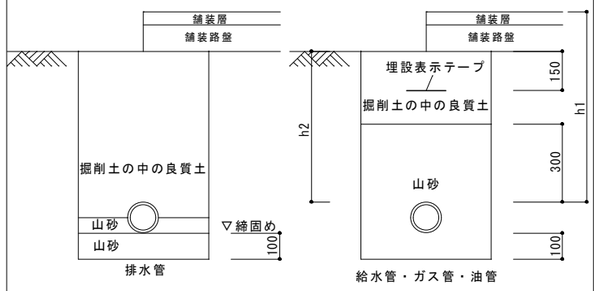


h1・h2 ： 埋設深さ(mm)
h1 ： 車輌道路:600以上
h2 ： 上記以外:300以上(舗装厚を除く)

## 室外機の転倒防止措置要領①

メーカーの耐震試験が特記事項を
満たさない場合に取り付ける。
材質は溶融亜鉛メッキ仕上げ品
またはステンレス製とする。
注)転倒防止金具を外装材にビス固定しないこと。

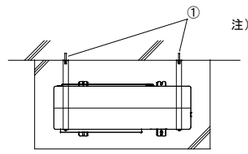


①転倒防止金具を壁面に
おねじメカニカルアンカーで固定
②室外機本体ボルトを取り外し、
転倒防止金具を取り付ける。
※室外機本体ボルトの長さが不足する場合は
ボルトを取り替える

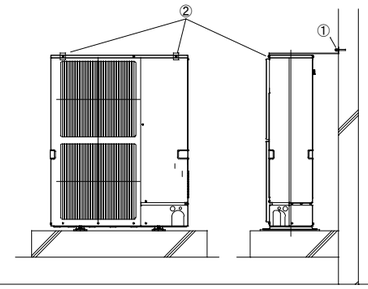


## 耐火二層管と塩化ビニル管の管種変更部の保温施工要領

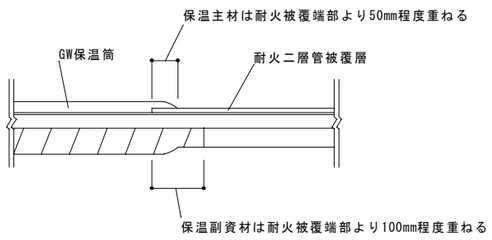


## 掘削基準断面図

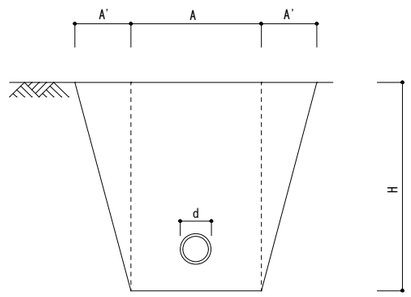


H<1.0の場合:A=d+0.4
1.0≦H≦1.5の場合:A=d+0.8
1.5≦Hの場合:A'=(d+0.6+0.3H)/2

※図によるほか、労働安全衛生規則に従うこと

## 室外機の転倒防止措置要領②

①転倒防止金具を壁面に
おねじメカニカルアンカーで固定
※室外機に直接触れないように取付けること

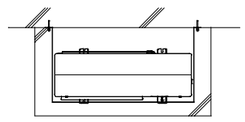

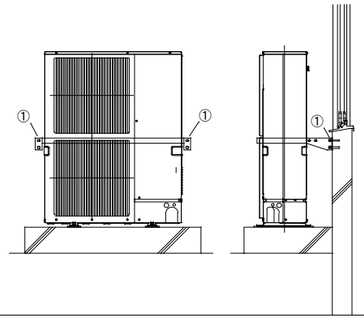


| | | | | | | | |
|---|---|---|---|---|---|---|---|
| 工事名 | 分庁舎施設整備事業　雲南市役所分庁舎(上下水道部庁舎)新築工事<br>(機械設備工事) | 設計年度 | 令和元年度 | 島根県松江市古志原5-7-22　TEL0852-27-6582　FAX0852-27-6562<br>有限会社鳥谷設計事務所　代表　鳥谷　実<br>1級建築士事務所登録（知事）第1706号　1級建築士登録（大臣）第147036号 | CHECK | DRAW | 図面番号 |
| 図面名 | 機械設備　特記仕様書　(5) | 縮尺 | NONSCAL | | | TOYA | M ―― 05 |

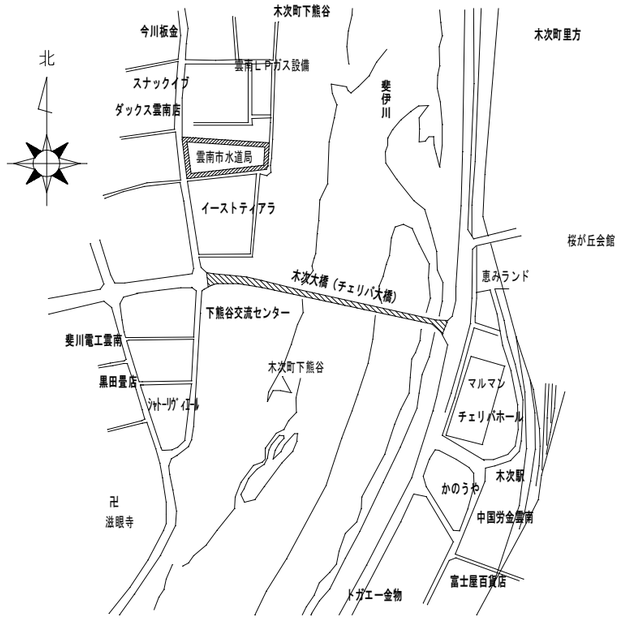


付近見取図

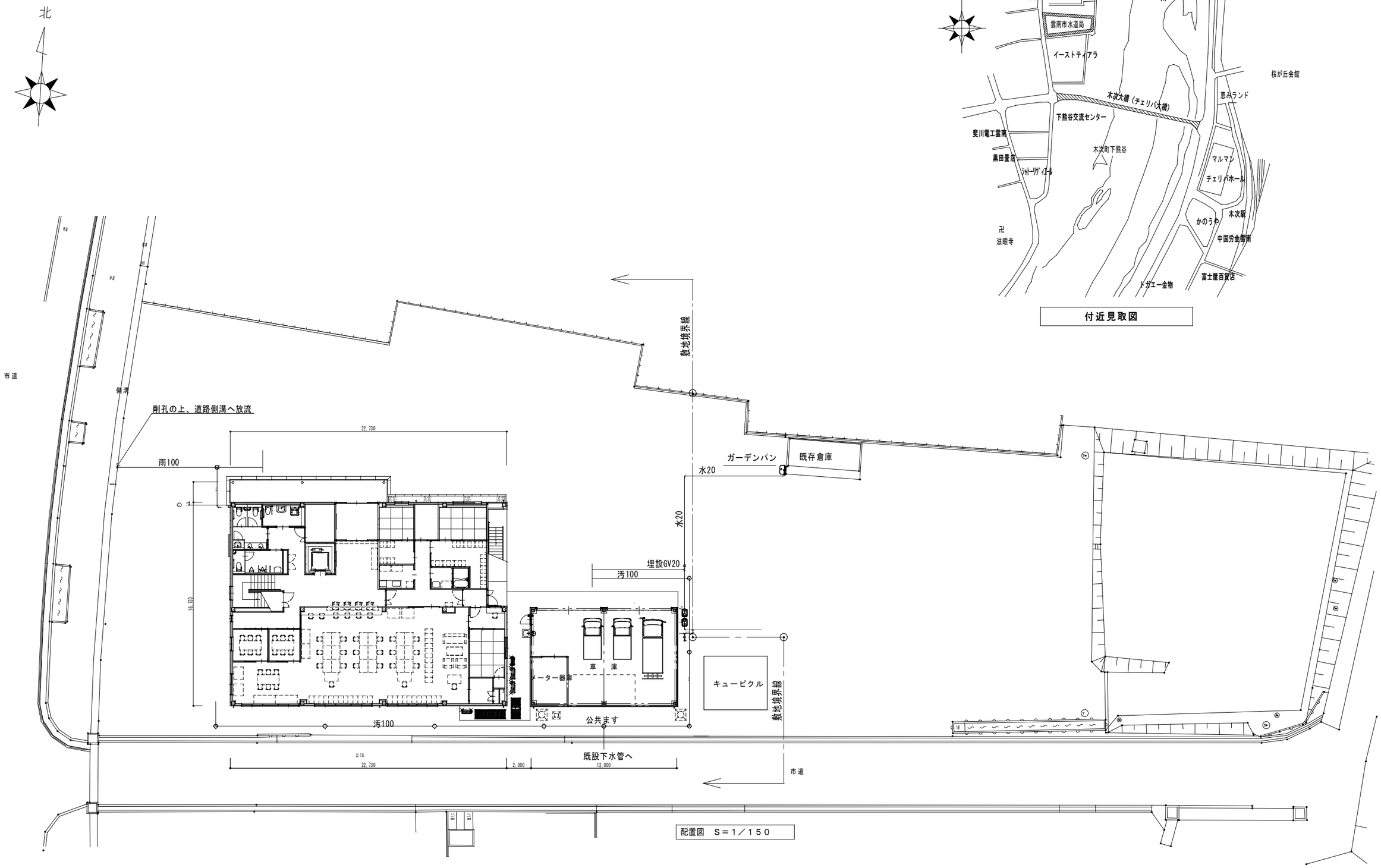


配置図　S＝1／150

| | | | | | | | | |
|---|---|---|---|---|---|---|---|---|
| 工事名 | 分庁舎施設整備事業　雲南市役所分庁舎(上下水道部庁舎)新築工事<br>（機械設備工事） | 設計年度 | 令和元年度 | 島根県松江市古志原5-7-22　TEL0852-27-6582　FAX0852-27-6562<br>有限会社鳥谷設計事務所　代表　鳥谷　実<br>1級建築士事務所登録（知事）第1706号　1級建築士登録（大臣）第147036号 | CHECK | DRAW | 図面番号 |
| 図面名 | 配置図　附近見取図 | 縮尺 | A1：1/150<br>A3：1/300 | | | TOYA | M ―― 06 |

| 部　屋　名 | 器具名称 | 衛　生　器　具　仕　様 | 電　源 | | | 台数 | 備　　考 |
|---|---|---|---|---|---|---|---|
| | | | φ | V | W | | |
| 1階：男子便所 | 温水洗浄便座<br>一体形便器 | JIS記号：C1200S　洗浄方式：タンク式<br>便座：擬音装置付リモコン温水洗浄便座　紙巻器：棚付二連紙巻器 | 1 | 100 | 321.0 | 1 | 便器参考品番：CES957MS<br>紙巻参考品番：YH701 |
| | L型手すり | 手すり仕様：L＝700ｘ700mm・前出寸法90mm　その他：固定金具共 | | | | 1 | 参考品番：T112CL9 |
| | ベビーチェア | ベビーチェア仕様：コーナー設置タイプ　その他：固定金具共 | | | | 1 | 参考品番：YKA16R |
| | 自動洗浄小便器 | JIS記号：U620<br>洗浄方式：発電自動洗浄方式　小便器形状：大型壁掛小便器 | | | | 2 | 参考品番：UFS900WR |
| | 小便器用手すり | 手すり仕様：W＝600mm程度　その他：固定金具共 | | | | 1 | 参考品番：T112CU2 |
| | ボウル一体形<br>マーブライト<br>カウンター | カウンター仕様：W＝900mm・洗面ボウルｘ1　水栓仕様：発電自動水栓ｘ1 | | | | 1 | 参考品番：MC55L0900ｻ#NG2W |
| | 化粧鏡 | 化粧鏡仕様：W＝450mm・L＝600mm程度 | | | | 1 | 参考品番：YM4560A |
| 1階：女子便所 | 温水洗浄便座<br>一体形便器 | JIS記号：C1200S　洗浄方式：タンク式<br>便座：擬音装置付リモコン温水洗浄便座　紙巻器：棚付二連紙巻器 | 1 | 100 | 321.0 | 2 | 便器参考品番：CES957MS<br>紙巻参考品番：YH701 |
| | L型手すり | 手すり仕様：L＝700ｘ700mm・前出寸法90mm　その他：固定金具共 | | | | 2 | 参考品番：T112CL9 |
| | ベビーチェア | ベビーチェア仕様：コーナー設置タイプ　その他：固定金具共 | | | | 2 | 参考品番：YKA16R |
| | ボウル一体形<br>マーブライト<br>カウンター | カウンター仕様：W＝1,800mm・洗面ボウルｘ2　水栓仕様：発電自動水栓ｘ2 | | | | 1 | 参考品番：MC55R1800ｼ#NG2W |
| | 化粧鏡 | 化粧鏡仕様：W＝450mm・L＝600mm程度 | | | | 2 | 参考品番：YM4560A |
| | 掃除流し | JIS記号：S210<br>掃除流し仕様：バック付・リムカバー・横水栓 | | | | 1 | 掃除流し参考品番：SK22A<br>横水栓参考品番：T23AEQ20C<br>排水金具参考品番：T37SGEP |
| 1階：多目的便所 | 洋風大便器 | JIS記号：C610S<br>洗浄方式：タンク式　紙巻器：棚付二連紙巻器 | | | | 1 | 便器参考品番：CFS497BM<br>紙巻参考品番：YH701 |
| | 温水洗浄暖房便座 | 便座仕様：温風乾燥付リモコン温水洗浄便座　その他：便ふた無し | 1 | 100 | 1,263 | 1 | 参考品番：TCF5840AUPR |
| | トイレ用擬音装置 | 擬音装置仕様：オート露出タイプ | 1 | 100 | 1 | 1 | 参考品番：YES402R |
| | L型手すり | 手すり仕様：L＝700ｘ700mm・前出寸法120mm　その他：固定金具共 | | | | 1 | 参考品番：T112CL10 |
| | 可動式手すり | 手すり仕様：L＝700mm程度　その他：固定金具共 | | | | 1 | 参考品番：T112HK7 |
| | 背もたれ | 背もたれ仕様：座面ハードタイプ　その他：固定金具共 | | | | 1 | 参考品番：EWC283CR |
| | カウンター一体形<br>洗面器 | 洗面器仕様：カウンター一体型　水栓仕様：グースネック自動水栓 | 1 | 100 | 0.6 | 1 | 洗面器参考品番：L270C<br>水栓参考品番：TEN77G1 |
| | 化粧鏡 | 化粧鏡仕様：W＝630・L＝1,100程度 | | | | 1 | 参考品番：YMK51K |
| | ベビーシート | ベビーシート仕様：開閉式　その他：固定金具共 | | | | 1 | 参考品番：YKA24R |
| 1階：脱衣兼洗濯室 | 洗面化粧台 | 洗面化粧台仕様：W＝750mm・一面鏡　水栓仕様：シングルレバー混合栓 | 1 | 100 | 照明:8.0<br>CON:1,200 | 1 | 化粧台参考品番:LDPB075BAGEN1<br>化粧鏡参考品番:LMPB075B1GDC1G |
| | 洗濯機用水栓 | 水栓仕様：緊急止水弁付 | | | | 1 | 参考品番：TW11R |
| | 洗濯機排水金具 | 金具仕様：差込み式 | | | | 1 | 参考品番：LDGP-50 |
| 1階：浴室 | ユニットバス | 工事区分：別途建築工事・各種配管接続は本工事<br>ユニットバス仕様：シャワー水栓付・換気扇付・追焚循環金具無し | | | | 1 | |
| 1階：湯沸室 | システムキッチン | 工事区分：別途建築工事・各種配管接続は本工事<br>システムキッチン仕様：混合栓付・レンジフード付 | | | | 1 | |
| 屋外：庁舎棟 | エコキュート | エコキュート仕様：給湯専用・460L・脚部カバー・リモコン付<br>その他：温水器用ドレントラップ・基礎工事別途 | 1 | 200 | 2,000 | 1 | 参考品番：SRT-N464 |
| | 収納式給水栓 | 給水栓仕様：ホースアダプター付収納式給水栓　ＢＯＸ仕様：樹脂製 | | | | 1 | 参考品番：S-SWTP-1313 |
| | | | | | | | |
| | | | | | | | |
| | | | | | | | |

| 部　屋　名 | 器具名称 | 衛　生　器　具　仕　様 | 電　源 | | | 台数 | 備　　考 |
|---|---|---|---|---|---|---|---|
| | | | φ | V | W | | |
| 2階：男子便所 | 温水洗浄便座<br>一体形便器 | JIS記号：C1200S　洗浄方式：タンク式<br>便座：擬音装置付リモコン温水洗浄便座　紙巻器：棚付二連紙巻器 | 1 | 100 | 321.0 | 1 | 便器参考品番：CES957MS<br>紙巻参考品番：YH701 |
| | L型手すり | 手すり仕様：L＝700ｘ700mm・前出寸法90mm　その他：固定金具共 | | | | 1 | 参考品番：T112CL9 |
| | 自動洗浄小便器 | JIS記号：U620<br>洗浄方式：発電自動洗浄方式　小便器形状：大型壁掛小便器 | | | | 2 | 参考品番：UFS900WR |
| | 小便器用手すり | 手すり仕様：W＝600mm程度　その他：固定金具共 | | | | 1 | 参考品番：T112CU2 |
| | ボウル一体形<br>マーブライト<br>カウンター | カウンター仕様：W＝900mm・洗面ボウルｘ1　水栓仕様：発電自動水栓ｘ1 | | | | 1 | 参考品番：MC55L0900ｻ#NG2W |
| | 化粧鏡 | 化粧鏡仕様：W＝450mm・L＝600mm程度 | | | | 1 | 参考品番：YM4560A |
| | 掃除流し | JIS記号：S210<br>掃除流し仕様：バック付・リムカバー・横水栓 | | | | 1 | 掃除流し参考品番：SK22A<br>横水栓参考品番：T23AEQ20C<br>排水金具参考品番：T37SGEP |
| 2階：女子便所 | 温水洗浄便座<br>一体形便器 | JIS記号：C1200S　洗浄方式：タンク式<br>便座：擬音装置付リモコン温水洗浄便座　紙巻器：棚付二連紙巻器 | 1 | 100 | 321.0 | 2 | 便器参考品番：CES957MS<br>紙巻参考品番：YH701 |
| | L型手すり | 手すり仕様：L＝700ｘ700mm・前出寸法90mm　その他：固定金具共 | | | | 2 | 参考品番：T112CL9 |
| | ボウル一体形<br>マーブライト<br>カウンター | カウンター仕様：W＝1,800mm・洗面ボウルｘ2　水栓仕様：発電自動水栓ｘ2 | | | | 1 | 参考品番：MC55L1800ｼ#NG2W |
| | 化粧鏡 | 化粧鏡仕様：W＝450mm・L＝600mm程度 | | | | 2 | 参考品番：YM4560A |
| 2階：湯沸室 | システムキッチン | 工事区分：別途建築工事・各種配管接続は本工事<br>システムキッチン仕様：混合栓付・レンジフード付 | | | | 1 | |
| 既設資材庫 | ガーデンパン | ガーデンパン仕様：レジコン製・W＝750mm | | | | 1 | 参考品番：SPR-750 |
| | 不凍水栓柱 | 呼び長さ：1.2m　水栓仕様：万能ホーム水栓　その他：浸透マスカバー付 | | | | 1 | 水栓柱参考品番:D-A13mmx1.2<br>水栓参考品番:T200SNR13C |
| 車庫棟 | 壁掛手洗器 | 手洗器仕様：平付　水栓仕様：立水栓 | | | | 1 | 洗面器参考品番：L30D<br>水栓参考品番：T205UNRC |
| | 不凍水栓柱 | 呼び長さ：1.2m　水栓仕様：万能ホーム水栓　その他：浸透マスカバー付 | | | | 1 | 水栓柱参考品番:D-A13mmx1.2<br>水栓参考品番:T200SNR13C |
| | 不凍式散水栓 | 散水栓仕様：不凍水抜栓付簡易型散水栓　呼び長さ：1.2m<br>放水口口径：40A　金具形状：町野式　その他：量水器一次側へ接続 | | | | 2 | 参考品番：MT-40-1.2m |

| 汚水桝記号 | 名　　称 | 内寸法 | 桝深さ | 蓋仕様 | 延長距離 | 勾　　配 |
|---|---|---|---|---|---|---|
| 1 | ４５Ｌ | 100-150 | GL-522 | 樹脂蓋 | | |
| | | | | | L=522 | 1.7/100 |
| 2 | ＵＴ | 100x75-150 | GL-510 | 樹脂蓋 | | |
| | | | | | L=2,378 | 1.7/100 |
| 3 | ＵＴ | 100x75-150 | GL-550 | 樹脂蓋 | | |
| | | | | | L=472 | 1.7/100 |
| 4 | ４５ＹＳ | 100-150 | GL-588 | 樹脂蓋 | | |
| | | | | | L=499 | 1.7/100 |
| 5 | ＵＴ | 100x75-150 | GL-596 | 樹脂蓋 | | |
| | | | | | L=500 | 1.7/100 |
| 6 | ４５ＹＳ | 100-150 | GL-634 | 樹脂蓋 | | |
| | | | | | L=4,100 | 1.7/100 |
| 7 | ＳＴ | 100-150 | GL-704 | 樹脂蓋 | | |
| | | | | | L=4,100 | 1.7/100 |
| 8 | ＳＴ | 100-150 | GL-774 | 樹脂蓋 | | |
| | | | | | L=4,594 | 1.7/100 |
| 9 | ４５Ｌ | 100-150 | GL-852 | 樹脂蓋 | | |
| | | | | | L=9,000 | 1.7/100 |
| １０ | ＳＴ | 100-150 | GL-1,005 | 樹脂蓋 | | |
| | | | | | L=9,000 | 1.7/100 |
| １１ | ＳＴ | 100-150 | GL-1,158 | 樹脂蓋 | | |
| | | | | | L=9,000 | 1.7/100 |
| １２ | ＳＴ | 100-150 | GL-1,311 | 樹脂蓋 | | |
| | | | | | L=4,930 | 1.7/100 |
| 公 | 公共桝 | 150x125-200 | GL-1,420 | 樹脂蓋 | | |
| | | | | | | |
| | | | | | | |
| １３ | ＵＴＫ | 100x75-150 | GL-745 | 鋳鉄蓋 | | |
| | | | | | L=7,000 | 2.0/100 |
| １４ | ＳＴ | 100-150 | GL-885 | 鋳鉄蓋 | | |
| | | | | | L=7,000 | 2.0/100 |
| １５ | ４５Ｌ | 100-150 | GL-1,025 | 鋳鉄蓋 | | |
| | | | | | L=6,500 | 2.0/100 |
| １６ | ＳＴ | 100-150 | GL-1,155 | 鋳鉄蓋 | | |
| | | | | | L=6,165 | 2.0/100 |
| １７ | ４５Ｌ | 100-150 | GL-1,278 | 鋳鉄蓋 | | |
| | | | | | L=7,100 | 2.0/100 |
| 公 | 公共桝 | 150x125-200 | GL-1,420 | 樹脂蓋 | | |
| | | | | | | |
| | | | | | | |

| 雨水桝記号 | 名　　称 | 内寸法 | 桝深さ | 蓋仕様 | 延長距離 | 勾　　配 |
|---|---|---|---|---|---|---|
| A | ９０Ｙ | 100-150 | GL-400 | 鋳鉄格子蓋 | | |
| | | | | | L=5,155 | 1.0/100 |
| B | ９０Ｙ | 100-150 | GL-452 | 鋳鉄格子蓋 | | |
| | | | | | L=3,823 | 1.0/100 |
| C | ９０Ｙ | 100-150 | GL-490 | 鋳鉄格子蓋 | | |
| | | | | | L=899 | 1.0/100 |
| D | ９０Ｙ | 100-150 | GL-499 | 鋳鉄格子蓋 | | |
| | | | | | L=13,783 | 1.0/100 |
| E | ９０Ｙ | 100-150 | GL-637 | 鋳鉄格子蓋 | | |
| | | | | | L=8,242 | 1.0/100 |
| 放流先 | 道路側溝 | W=450 | GL-719 | ＲＣ蓋 | | |
| | | | | | | |
| | | | | | | |
| F | ９０Ｙ | 100-150 | GL-400 | 樹脂格子蓋 | | |
| | | | | | L=6,375 | 1.0/100 |
| G | ９０Ｙ | 100-150 | GL-464 | 樹脂格子蓋 | | |
| | | | | | L=5,625 | 1.0/100 |
| H | ９０Ｙ | 100-150 | GL-520 | 樹脂格子蓋 | | |
| | | | | | L=812 | 1.0/100 |
| 放流先 | 道路側溝 | W=450 | GL-528 | ＲＣ蓋 | | |
| | | | | | | |
| | | | | | | |
| I | ９０Ｙ | 100-150 | GL-500 | 樹脂格子蓋 | | |
| | | | | | L=1,891 | 1.0/100 |
| J | ９０Ｙ | 100-150 | GL-519 | 樹脂格子蓋 | | |
| | | | | | L=5,100 | 1.0/100 |
| K | ９０Ｙ | 100-150 | GL-570 | 樹脂格子蓋 | | |
| | | | | | L=873 | 1.0/100 |
| 放流先 | 道路側溝 | W=450 | GL-579 | ＲＣ蓋 | | |
| | | | | | | |
| | | | | | | |
| | | | | | | |
| | | | | | | |
| | | | | | | |
| | | | | | | |
| | | | | | | |

| | | | | | | | |
|---|---|---|---|---|---|---|---|
| 工　事　名 | 分庁舎施設整備事業　上下水道部庁舎建設工事<br>（機械設備工事） | 設計年度 | 令和元年度 | 島根県松江市古志原5-7-22　ＴＥＬ0852-27-6582　ＦＡＸ0852-27-6562<br>有限会社鳥谷設計事務所　代表　鳥谷　実<br>１級建築士事務所登録（知事）第1706号　１級建築士登録（大臣）第147036号 | CHECK | DRAW | 図面番号 |
| 図　面　名 | 給排水衛生設備　器具リスト・桝リスト | 縮　尺 | NONSCAL | | | TOYA | M ―― 07 |

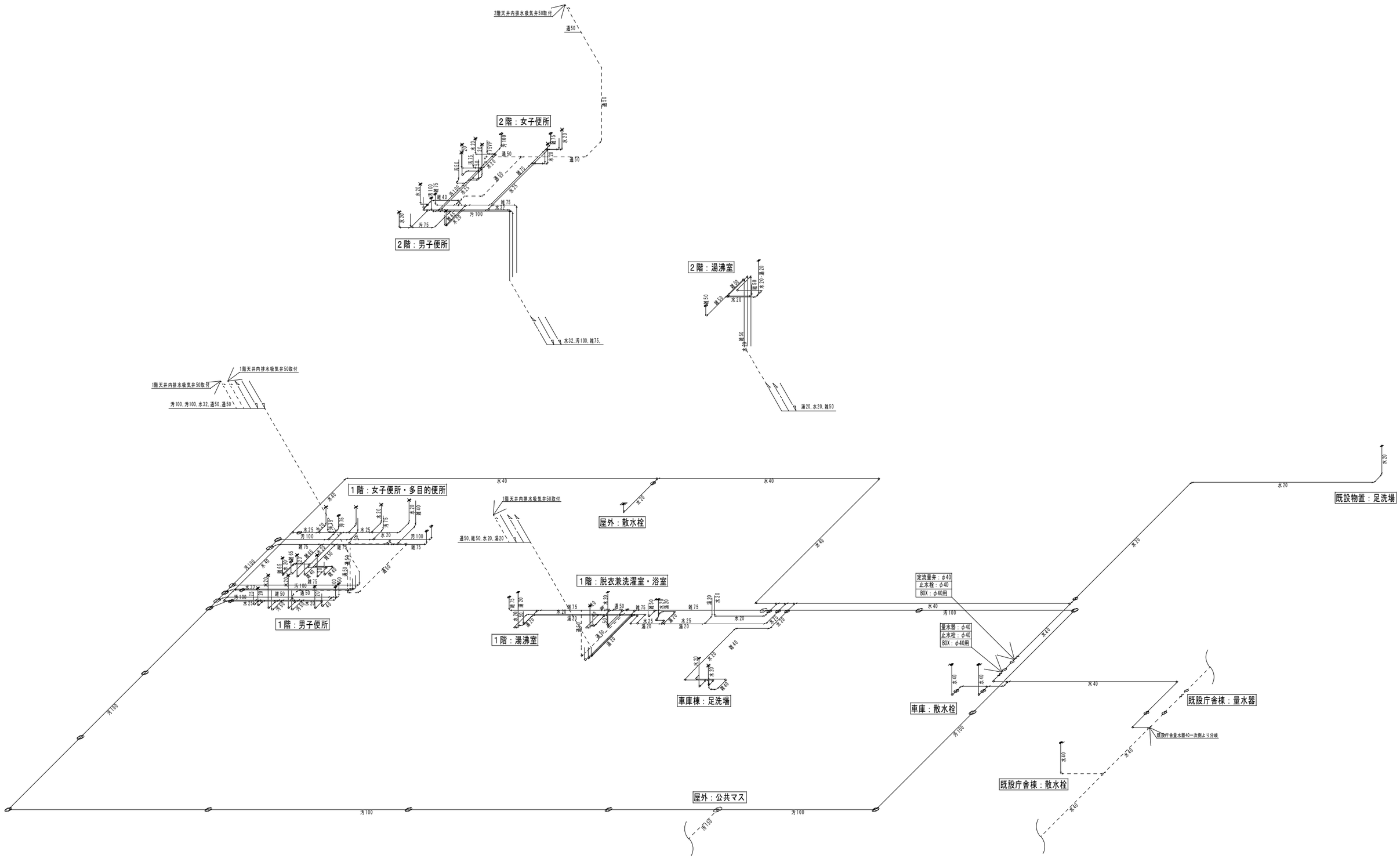


| | | | | | | | |
|---|---|---|---|---|---|---|---|
| 工事名 | 分庁舎施設整備事業　上下水道部庁舎建設工事（機械設備工事） | 設計年度 | 令和元年度 | 島根県松江市古志原5-7-22　ＴＥＬ0852-27-6582　ＦＡＸ0852-27-6562 | CHECK | DRAW | 図面番号 |
| 図面名 | 給排水衛生設備　配管系統図 | 縮尺 | NONSCAL | 有限会社鳥谷設計事務所　代表　鳥谷　実<br>１級建築士事務所登録（知事）第1706号　１級建築士登録（大臣）第147036号 | | TOYA | M ―― 08 |

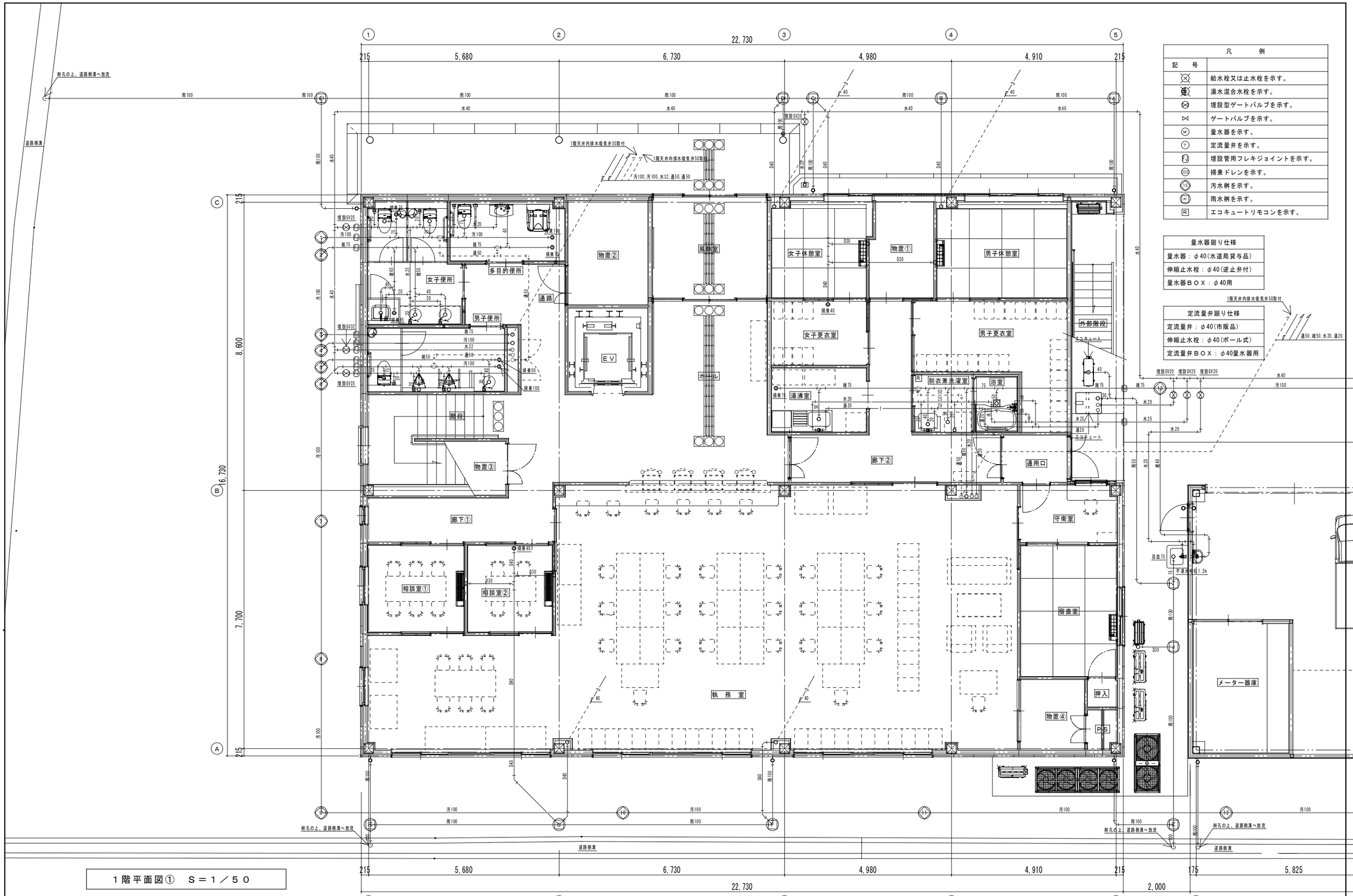


| 凡例 | |
|---|---|
| 記号 | |
| ⊗ | 給水栓又は止水栓を示す。 |
| 湯 | 湯水混合水栓を示す。 |
| ⊗ | 埋設型ゲートバルブを示す。 |
| ⋈ | ゲートバルブを示す。 |
| Ⓜ | 量水器を示す。 |
| Ⓣ | 定流量弁を示す。 |
| F.J | 埋設管用フレキジョイントを示す。 |
| ⊖ | 掃兼ドレンを示す。 |
| 15 | 汚水桝を示す。 |
| H | 雨水桝を示す。 |
| R | エコキュートリモコンを示す。 |

| 量水器廻り仕様 |
|---|
| 量水器：φ40(水道局貸与品) |
| 伸縮止水栓：φ40(逆止弁付) |
| 量水器ＢＯＸ：φ40用 |

| 定流量弁廻り仕様 |
|---|
| 定流量弁：φ40(市販品) |
| 伸縮止水栓：φ40(ボール式) |
| 定流量弁ＢＯＸ：φ40量水器用 |

１階平面図①　Ｓ＝１／５０

| | | | |
|---|---|---|---|
| 工事名 | 分庁舎施設整備事業　上下水道部庁舎建設工事<br>（機械設備工事）　（機械設備工事） | 設計年度 | 令和元年度 |
| 図面名 | 給排水衛生設備　１階平面図① | 縮尺 | A1：1/50<br>A3：1/100 |

島根県松江市古志原5-7-22　ＴＥＬ0852-27-6582　ＦＡＸ0852-27-6562
有限会社鳥谷設計事務所　代表　鳥谷　実
１級建築士事務所登録（知事）第1706号　１級建築士登録（大臣）第147036号

| CHECK | DRAW | 図面番号 |
|---|---|---|
| | TOYA | M ―― 09 |

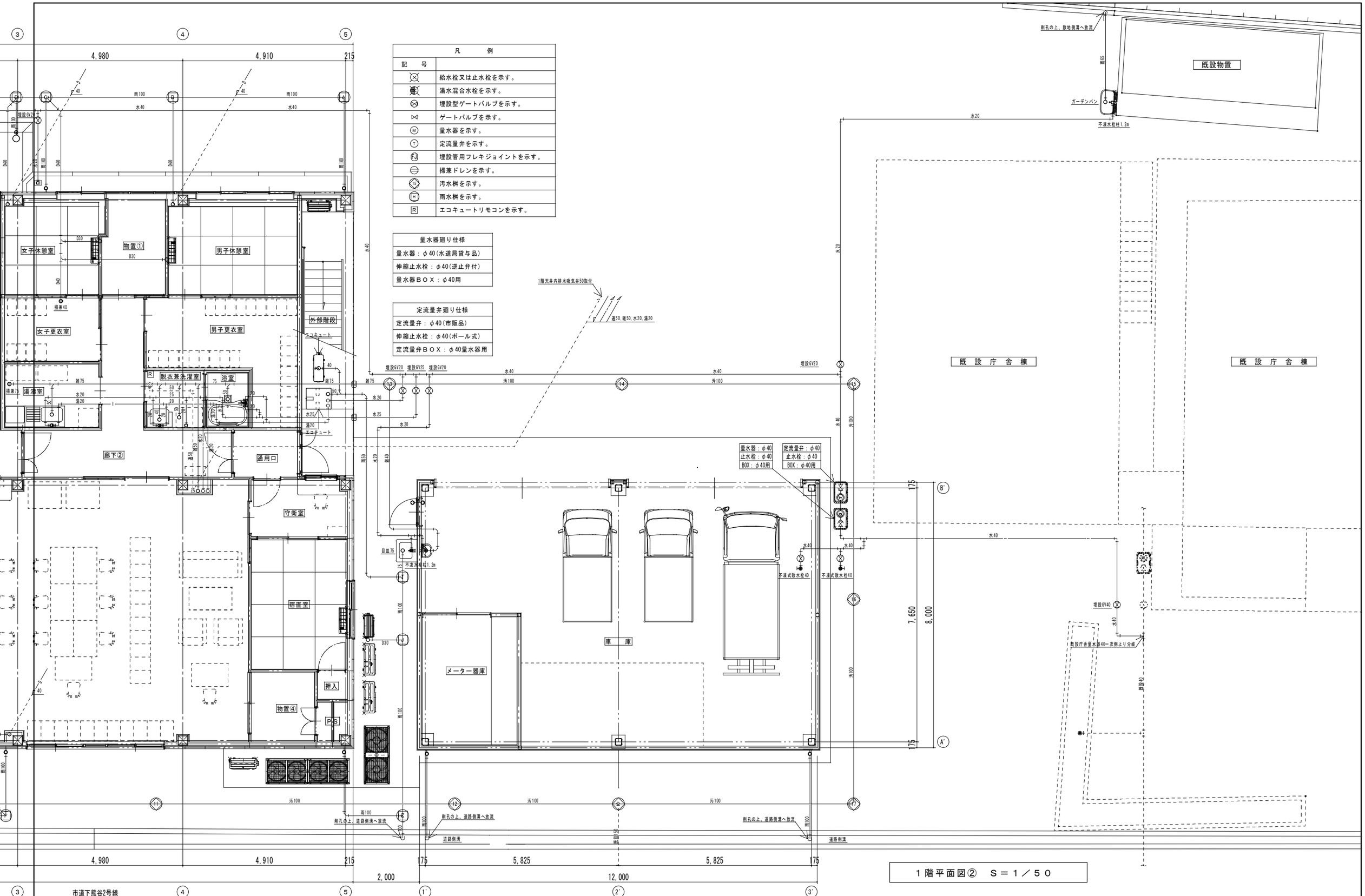


| 凡　　例 | |
|---|---|
| 記　号 | |
| ⊗ | 給水栓又は止水栓を示す。 |
| 湯 | 湯水混合水栓を示す。 |
| ⊗ | 埋設型ゲートバルブを示す。 |
| ⋈ | ゲートバルブを示す。 |
| M | 量水器を示す。 |
| T | 定流量弁を示す。 |
| F | 埋設管用フレキジョイントを示す。 |
| ⊖ | 掃兼ドレンを示す。 |
| 15 | 汚水桝を示す。 |
| H | 雨水桝を示す。 |
| R | エコキュートリモコンを示す。 |

| 量水器廻り仕様 |
|---|
| 量水器：φ40(水道局貸与品) |
| 伸縮止水栓：φ40(逆止弁付) |
| 量水器ＢＯＸ：φ40用 |

| 定流量弁廻り仕様 |
|---|
| 定流量弁：φ40(市販品) |
| 伸縮止水栓：φ40(ボール式) |
| 定流量弁ＢＯＸ：φ40量水器用 |

## １階平面図②　Ｓ＝１／５０

| | | | | | | | |
|---|---|---|---|---|---|---|---|
| 工事名 | 分庁舎施設整備事業　上下水道部庁舎建設工事<br>（機械設備工事）　（機械設備工事） | 設計年度 | 令和元年度 | 島根県松江市古志原5-7-22　ＴＥＬ0852-27-6582　ＦＡＸ0852-27-6562<br>有限会社鳥谷設計事務所　代表　鳥谷　実<br>１級建築士事務所登録（知事）第1706号　１級建築士登録（大臣）第147036号 | CHECK | DRAW | 図面番号 |
| 図面名 | 給排水衛生設備　１階平面図② | 縮尺 | A1：1/50<br>A3：1/100 | | | TOYA | M ―― 10 |

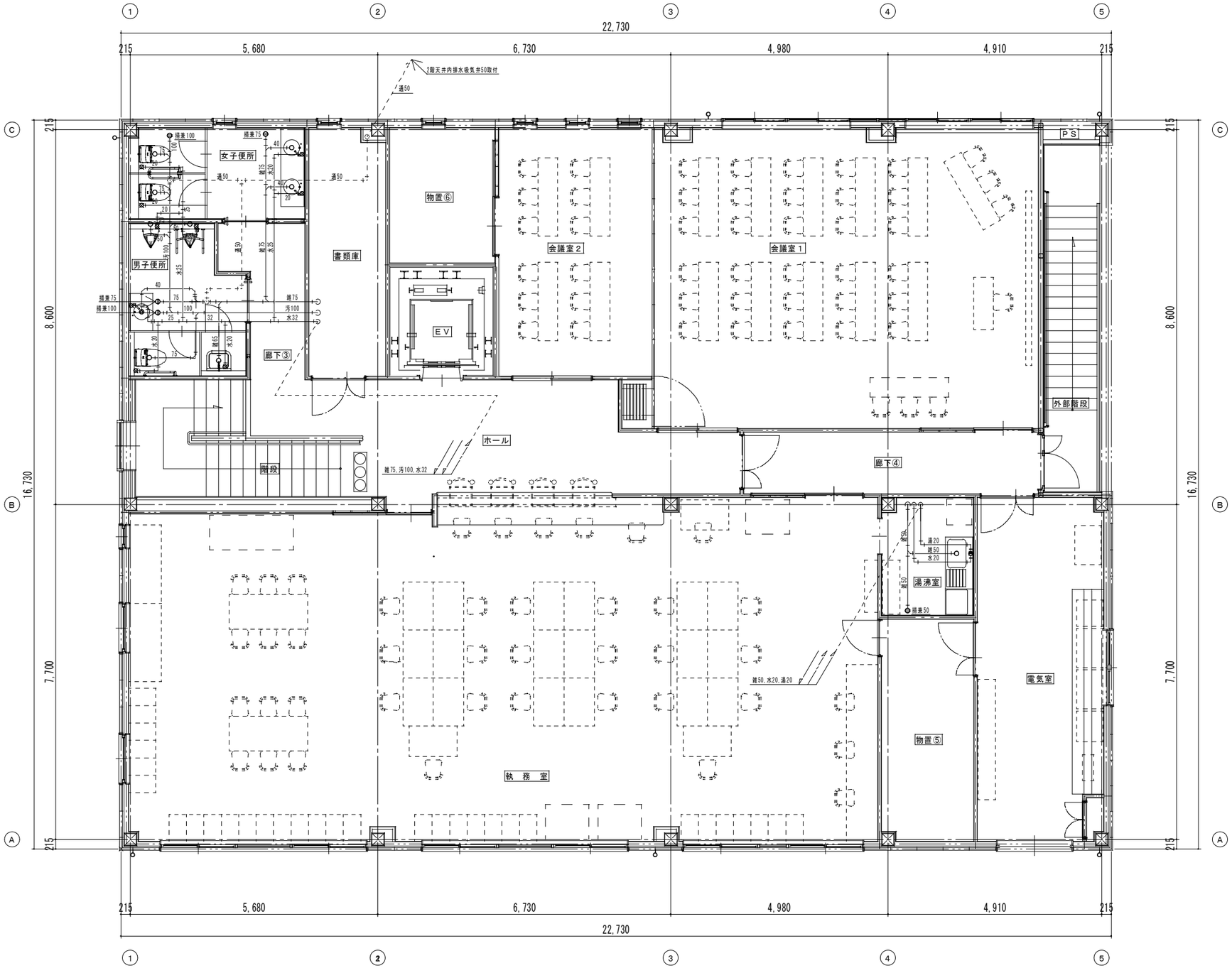


２階平面図　Ｓ＝１／５０

| 凡　例 | |
|---|---|
| 記　号 | |
| ⊗ | 給水栓又は止水栓を示す。 |
| 混 | 湯水混合水栓を示す。 |
| ⊗ | 埋設型ゲートバルブを示す。 |
| ⋈ | ゲートバルブを示す。 |
| Ⓜ | 量水器を示す。 |
| Ⓣ | 定流量弁を示す。 |
| FJ | 埋設管用フレキジョイントを示す。 |
| ⊖ | 掃兼ドレンを示す。 |
| 汚 | 汚水桝を示す。 |
| H | 雨水桝を示す。 |
| R | エコキュートリモコンを示す。 |

| | | | | | | | |
|---|---|---|---|---|---|---|---|
| 工　事　名 | 分庁舎施設整備事業　上下水道部庁舎建設工事<br>（機械設備工事）　（機械設備工事） | 設計年度 | 令和元年度 | 島根県松江市古志原5-7-22　ＴＥＬ0852-27-6582　ＦＡＸ0852-27-6562<br>有限会社鳥谷設計事務所　代表　鳥谷　実<br>１級建築士事務所登録（知事）第1706号　１級建築士登録（大臣）第147036号 | CHECK | DRAW | 図面番号 |
| 図　面　名 | 給排水衛生設備　２階平面図 | 縮　尺 | A1：1/50<br>A3：1/100 | | | TOYA | M ―― 11 |

| 記　号 | 機器名称 | 機　　器　　仕　　様 | 電　源 | | | 台数 | 備　　考 | 設置場所 |
|---|---|---|---|---|---|---|---|---|
| | | | φ | V | kW | | | |
| RA１ | 空冷ヒートポンプ<br>ルームエアコン | 型式：冷暖房兼用・壁掛形<br>冷房能力：3.6kW　暖房能力：4.2kW<br>付属品：ワイヤレスリモコン・高置架台(メッキ・H=500)<br>遠隔制御用アダプター（遠方発停制御） | 1 | 100 | 冷：1.16<br>暖：1.16 | 1 | 機器参考品番：S36WTES-W | １階：宿直室<br>室外機：屋外通路 |
| RA２ | 空冷ヒートポンプ<br>ルームエアコン | 型式：冷暖房兼用・壁掛形<br>冷房能力：2.8kW　暖房能力：3.6kW<br>付属品：ワイヤレスリモコン・二段置台(上段：RA3・下段：RA2・メッキ)<br>遠隔制御用アダプター（遠方発停制御） | 1 | 100 | 冷：0.78<br>暖：0.86 | 1 | 機器参考品番：S28WTES-W | １階：男子休憩室<br>室外機：外壁面 |
| RA３ | 空冷ヒートポンプ<br>ルームエアコン | 型式：冷暖房兼用・壁掛形<br>冷房能力：2.2kW　暖房能力：2.2kW<br>付属品：ワイヤレスリモコン・二段置台(上段：RA3・下段：RA2・メッキ)<br>遠隔制御用アダプター（遠方発停制御） | 1 | 100 | 冷：0.57<br>暖：0.47 | 1 | 機器参考品番：S22WTES-W | １階：女子休憩室<br>室外機：外壁面 |
| ACP４ | 空冷ヒートポンプ<br>パッケージエアコン<br>室外機ユニット | 型式：ビル用マルチ室外機<br>冷房能力：56.0kW　暖房能力：63.0kW<br>付属品：アクティブフィルター・高置架台(メッキ・H=500)・防雪フード・分岐管<br>遠隔制御用アダプター（遠方発停制御） | 3 | 200 | 冷：15.7<br>暖：16.5 | 1 | 室外機参考品番：RXUP560F | 屋外機械置場 |
| ACP４－１ | 空冷ヒートポンプ<br>パッケージエアコン<br>室内機ユニット | 型式：天井埋込カセット形(4方向)<br>冷房能力：14.0kW　暖房能力：16.0kW<br>付属品：液晶ワイヤードリモコン・標準パネル | 1 | 200 | 冷：0.209<br>暖：0.200 | 1 | 室内機参考品番：FXYFP140MK | １階：執務室 |
| ACP４－２ | 空冷ヒートポンプ<br>パッケージエアコン<br>室内機ユニット | 型式：天井埋込カセット形(4方向)<br>冷房能力：14.0kW　暖房能力：16.0kW<br>付属品：液晶ワイヤードリモコン・標準パネル | 1 | 200 | 冷：0.209<br>暖：0.200 | 1 | 室内機参考品番：FXYFP140MK | |
| ACP４－３ | 空冷ヒートポンプ<br>パッケージエアコン<br>室内機ユニット | 型式：天井埋込カセット形(4方向)<br>冷房能力：7.1kW　暖房能力：8.0kW<br>付属品：液晶ワイヤードリモコン・標準パネル | 1 | 200 | 冷：0.072<br>暖：0.068 | 1 | 室内機参考品番：FXYFP71MK | |
| ACP４－４ | 空冷ヒートポンプ<br>パッケージエアコン<br>室内機ユニット | 型式：天井埋込カセット形(4方向)<br>冷房能力：7.1kW　暖房能力：8.0kW<br>付属品：液晶ワイヤードリモコン・標準パネル | 1 | 200 | 冷：0.072<br>暖：0.068 | 1 | 室内機参考品番：FXYFP71MK | １階：ホール |
| ACP４－５ | 空冷ヒートポンプ<br>パッケージエアコン<br>室内機ユニット | 型式：天井埋込カセット形(4方向)<br>冷房能力：7.1kW　暖房能力：8.0kW<br>付属品：液晶ワイヤードリモコン・標準パネル | 1 | 200 | 冷：0.072<br>暖：0.068 | 1 | 室内機参考品番：FXYFP71MK | |
| ACP４－６ | 空冷ヒートポンプ<br>パッケージエアコン<br>室内機ユニット | 型式：壁掛形<br>冷房能力：2.8kW　暖房能力：3.2kW<br>付属品：液晶ワイヤードリモコン | 1 | 200 | 冷：0.022<br>暖：0.027 | 1 | 室内機参考品番：FXYAP28MD | １階：相談室② |
| ACP４－７ | 空冷ヒートポンプ<br>パッケージエアコン<br>室内機ユニット | 型式：壁掛形<br>冷房能力：2.8kW　暖房能力：3.2kW<br>付属品：液晶ワイヤードリモコン | 1 | 200 | 冷：0.022<br>暖：0.027 | 1 | 室内機参考品番：FXYAP28MD | １階：相談室① |
| ACP５ | 空冷ヒートポンプ<br>パッケージエアコン<br>室外機ユニット | 型式：ビル用マルチ室外機<br>冷房能力：40.0kW　暖房能力：45.0kW<br>付属品：アクティブフィルター・高置架台(メッキ・H=500)・防雪フード・分岐管<br>遠隔制御用アダプター（遠方発停制御） | 3 | 200 | 冷：10.7<br>暖：10.9 | 1 | 室外機参考品番：RXUP400F | 屋外機械置場 |
| ACP５－１ | 空冷ヒートポンプ<br>パッケージエアコン<br>室内機ユニット | 型式：天井埋込カセット形(4方向)<br>冷房能力：14.0kW　暖房能力：16.0kW<br>付属品：液晶ワイヤードリモコン・標準パネル | 1 | 200 | 冷：0.209<br>暖：0.200 | 1 | 室内機参考品番：FXYFP140MK | ２階：執務室 |
| ACP５－２ | 空冷ヒートポンプ<br>パッケージエアコン<br>室内機ユニット | 型式：天井埋込カセット形(4方向)<br>冷房能力：14.0kW　暖房能力：16.0kW<br>付属品：液晶ワイヤードリモコン・標準パネル | 1 | 200 | 冷：0.209<br>暖：0.200 | 1 | 室内機参考品番：FXYFP140MK | |
| ACP５－３ | 空冷ヒートポンプ<br>パッケージエアコン<br>室内機ユニット | 型式：天井埋込カセット形(4方向)<br>冷房能力：14.0kW　暖房能力：16.0kW<br>付属品：液晶ワイヤードリモコン・標準パネル | 1 | 200 | 冷：0.209<br>暖：0.200 | 1 | 室内機参考品番：FXYFP140MK | |
| ACP６ | 空冷ヒートポンプ<br>パッケージエアコン<br>ペア型 | 型式：天井吊形　冷房能力：10.0kW　暖房能力：11.2kW<br>室外機付属品：二段置台(上段：ACP6・下段：ACP7・メッキ)<br>室内機付属品：液晶ワイヤードリモコン・センサーキット・ドレンアップキット | 3 | 200 | 冷：2.72<br>暖：2.70 | 1 | 機器参考品番：SZRH112BC | ２階：電気室<br>室外機：屋外通路 |
| ACP７ | 空冷ヒートポンプ<br>パッケージエアコン<br>ペア型 | 型式：天井吊形　冷房能力：10.0kW　暖房能力：11.2kW<br>室外機付属品：二段置台(上段：ACP6・下段：ACP7・メッキ)<br>室内機付属品：液晶ワイヤードリモコン・センサーキット・ドレンアップキット | 3 | 200 | 冷：2.72<br>暖：2.70 | 1 | 機器参考品番：SZRH112BC | ２階：電気室<br>室外機：屋外通路 |

| 記　号 | 機器名称 | 機　　器　　仕　　様 | 電　源 | | | 台数 | 備　　考 | 設置場所 |
|---|---|---|---|---|---|---|---|---|
| | | | φ | V | kW | | | |
| ACP８<br>ACP８－１ | 空冷ヒートポンプ<br>パッケージエアコン<br>ツイン同時マルチ型 | 型式：天井埋込カセット形(4方向)　冷房能力：20.0kW　暖房能力：22.4kW<br>室外機付属品：アクティブフィルター・高置架台(メッキ・H=500)<br>室内機付属品：液晶ワイヤードリモコン・標準パネル・分岐管<br>遠隔制御用アダプター（遠方発停制御） | 3 | 200 | 冷：6.95<br>暖：5.77 | 室内：２<br>室外：１ | 機器参考品番：SZZC2224CJD | ２階：会議室１<br>室外機：屋外通路 |
| ACP９ | 空冷ヒートポンプ<br>パッケージエアコン<br>ペア型 | 型式：天井埋込カセット形(4方向)　冷房能力：7.1kW　暖房能力：8.0kW<br>室外機付属品：高置架台(メッキ・H=500)<br>室内機付属品：液晶ワイヤードリモコン・標準パネル<br>遠隔制御用アダプター（遠方発停制御） | 3 | 200 | 冷：2.10<br>暖：2.05 | 室内：１<br>室外：１ | 機器参考品番：SZRC80BCT | ２階：会議室２<br>室外機：屋外通路 |
| | | | | | | | | |
| CR１ | 集中コントローラー | タッチコントローラー、カラー標示<br>最大６４グループ管理 | 1 | 100 | ― | 1 | 機器参考品番：ダイキン<br>ＤＣＳ４０１Ａ１ | １階：守衛室 |
| | | | | | | | | |
| | | | | | | | | |
| | | | | | | | | |

※共通事項　1.リモコンホルダーは本工事にて設置の事
　　2.機器仕様に明記無きにも関わらず、必要な機器は本工事範囲にて
　　設置すること

| | | | | |
|---|---|---|---|---|
| 工　事　名 | 分庁舎施設整備事業　上下水道部庁舎建設工事<br>（機械設備工事） | 設計年度 | 令和元年度 | |
| 図　面　名 | 空調設備　機器リスト | 縮　尺 | NONSCAL | |

島根県松江市古志原5-7-22　ＴＥＬ0852-27-6582　ＦＡＸ0852-27-6562
有限会社鳥谷設計事務所　代表　鳥谷　実
１級建築士事務所登録（知事）第1706号　１級建築士登録（大臣）第147036号

| CHECK | DRAW | 図面番号 |
|---|---|---|
| | TOYA | M ―― １２ |

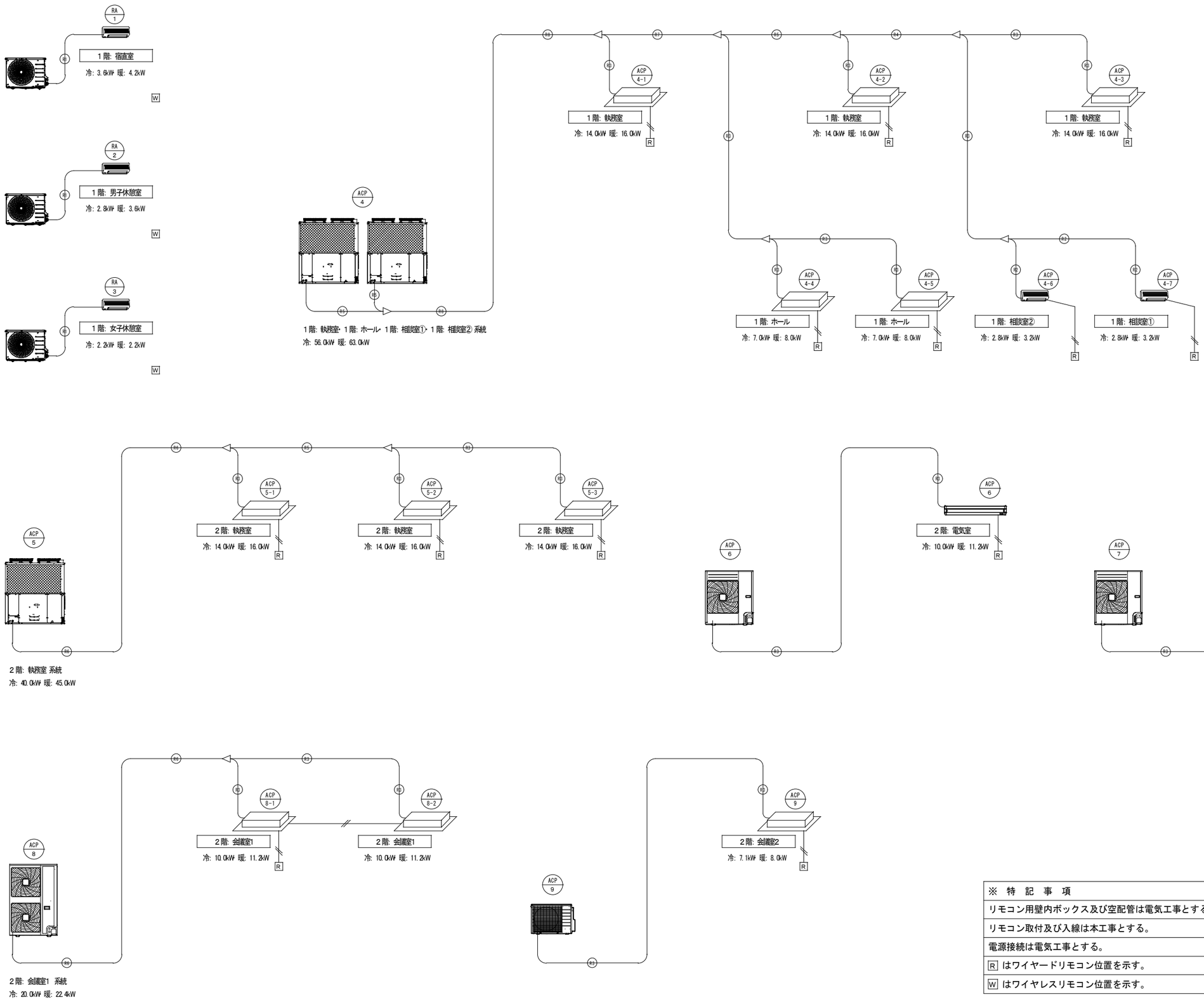


| 凡例：冷媒配管口径 | | |
|---|---|---|
| 記　号 | 液管口径 | ガス管口径 |
| R1 | Cu 6.35 φ | Cu 9.52 φ |
| R2 | Cu 6.35 φ | Cu 12.70 φ |
| R3 | Cu 9.52 φ | Cu 15.88 φ |
| R4 | Cu 9.52 φ | Cu 19.05 φ |
| R5 | Cu 9.52 φ | Cu 22.22 φ |
| R6 | Cu 12.70 φ | Cu 25.40 φ |
| R7 | Cu 12.70 φ | Cu 28.58 φ |
| R8 | Cu 15.88 φ | Cu 28.58 φ |

| ※ 特 記 事 項 |
|---|
| リモコン用壁内ボックス及び空配管は電気工事とする。 |
| リモコン取付及び入線は本工事とする。 |
| 電源接続は電気工事とする。 |
| R はワイヤードリモコン位置を示す。 |
| W はワイヤレスリモコン位置を示す。 |

| | | | | | |
|---|---|---|---|---|---|
| 工 事 名 | 分庁舎施設整備事業　上下水道部庁舎建設工事（機械設備工事） | 設計年度 | 令和元年度 | 島根県松江市古志原5-7-22　TEL 0852-27-6582　FAX 0852-27-6562<br>有限会社鳥谷設計事務所　代表　鳥谷　実<br>1級建築士事務所登録（知事）第1706号　1級建築士登録（大臣）第147036号 | CHECK / DRAW / 図面番号 |
| 図 面 名 | 空調設備　系統図 | 縮 尺 | NONSCAL | | TOYA / M ―― 13 |

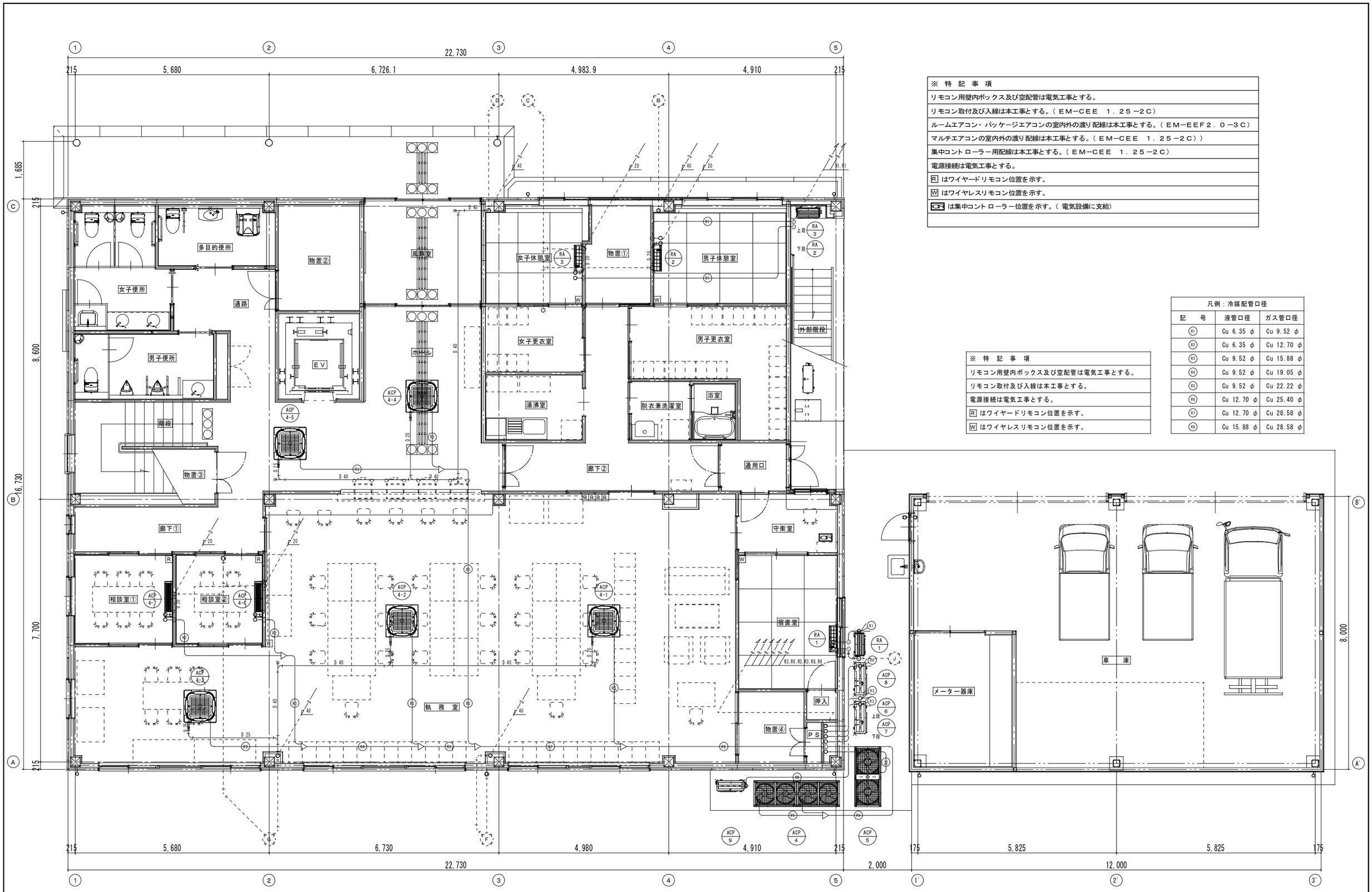


| ※ 特 記 事 項 |
|---|
| リモコン用壁内ボックス及び空配管は電気工事とする。 |
| リモコン取付及び入線は本工事とする。（ＥＭ－ＣＥＥ　１．２５－２Ｃ） |
| ルームエアコン・パッケージエアコンの室内外の渡り配線は本工事とする。（ＥＭ－ＥＥＦ２．０－３Ｃ） |
| マルチエアコンの室内外の渡り配線は本工事とする。（ＥＭ－ＣＥＥ　１．２５－２Ｃ）） |
| 集中コントローラー用配線は本工事とする。（ＥＭ－ＣＥＥ　１．２５－２Ｃ） |
| 電源接続は電気工事とする。 |
| Ⓡ はワイヤードリモコン位置を示す。 |
| Ⓦ はワイヤレスリモコン位置を示す。 |
| ⊂F は集中コントローラー位置を示す。（電気設備に支給） |
| |

| ※ 特 記 事 項 |
|---|
| リモコン用壁内ボックス及び空配管は電気工事とする。 |
| リモコン取付及び入線は本工事とする。 |
| 電源接続は電気工事とする。 |
| Ⓡ はワイヤードリモコン位置を示す。 |
| Ⓦ はワイヤレスリモコン位置を示す。 |

凡例：冷媒配管口径

| 記　号 | 液管口径 | ガス管口径 |
|---|---|---|
| R1 | Cu 6.35 φ | Cu 9.52 φ |
| R2 | Cu 6.35 φ | Cu 12.70 φ |
| R3 | Cu 9.52 φ | Cu 15.88 φ |
| R4 | Cu 9.52 φ | Cu 19.05 φ |
| R5 | Cu 9.52 φ | Cu 22.22 φ |
| R6 | Cu 12.70 φ | Cu 25.40 φ |
| R7 | Cu 12.70 φ | Cu 28.58 φ |
| R8 | Cu 15.88 φ | Cu 28.58 φ |

１階平面図　Ｓ＝１／５０

| | | | | | | | |
|---|---|---|---|---|---|---|---|
| 工事名 | 分庁舎施設整備事業　上下水道部庁舎建設工事（機械設備工事） | 設計年度 | 令和元年度 | 島根県松江市古志原5-7-22　ＴＥＬ0852-27-6582　ＦＡＸ0852-27-6562 | CHECK | DRAW | 図面番号 |
| 図面名 | 空調設備　１階平面図 | 縮尺 | A1：1/50<br>A3：1/100 | 有限会社鳥谷設計事務所　代表　鳥谷　実<br>１級建築士事務所登録（知事）第1706号　１級建築士登録（大臣）第147036号 | | TOYA | M ―― 14 |

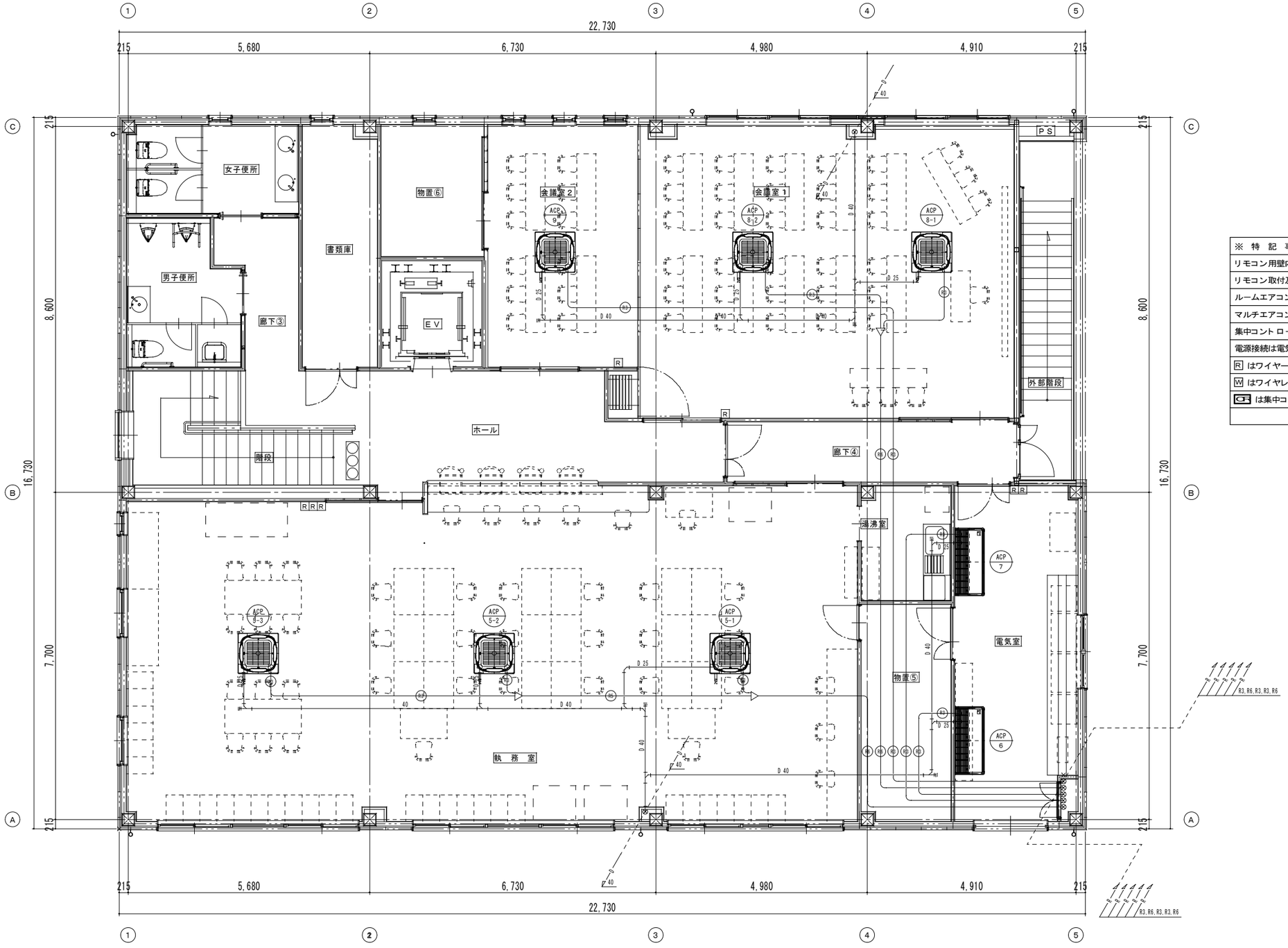


| ※　特　記　事　項 |
|---|
| リモコン用壁内ボックス及び空配管は電気工事とする。 |
| リモコン取付及び入線は本工事とする。（ＥＭ－ＣＥＥ　１．２５－２Ｃ） |
| ルームエアコン・パッケージエアコンの室内外の渡り配線は本工事とする。（ＥＭ－ＥＥＦ２．０－３Ｃ） |
| マルチエアコンの室内外の渡り配線は本工事とする。（ＥＭ－ＣＥＥ　１．２５－２Ｃ）） |
| 集中コントローラー用配線は本工事とする。（ＥＭ－ＣＥＥ　１．２５－２Ｃ） |
| 電源接続は電気工事とする。 |
| Ⓡ はワイヤードリモコン位置を示す。 |
| Ⓦ はワイヤレスリモコン位置を示す。 |
| CR は集中コントローラー位置を示す。（電気設備に支給） |
| |

凡例：冷媒配管口径

| 記　号 | 液管口径 | ガス管口径 |
|---|---|---|
| R1 | Cu 6.35 φ | Cu 9.52 φ |
| R2 | Cu 6.35 φ | Cu 12.70 φ |
| R3 | Cu 9.52 φ | Cu 15.88 φ |
| R4 | Cu 9.52 φ | Cu 19.05 φ |
| R5 | Cu 9.52 φ | Cu 22.22 φ |
| R6 | Cu 12.70 φ | Cu 25.40 φ |
| R7 | Cu 12.70 φ | Cu 28.58 φ |
| R8 | Cu 15.88 φ | Cu 28.58 φ |

２階平面図　　Ｓ＝１／５０

| | | | | | | | | |
|---|---|---|---|---|---|---|---|---|
| 工　事　名 | 分庁舎施設整備事業　上下水道部庁舎建設工事（機械設備工事）（機械設備工事） | 設計年度 | 令和元年度 | 島根県松江市古志原5-7-22　ＴＥＬ0852-27-6582　ＦＡＸ0852-27-6562 | CHECK | DRAW | 図面番号 |
| 図　面　名 | 空調設備　２階平面図 | 縮　尺 | A1：1/50<br>A3：1/100 | 有限会社鳥谷設計事務所　代表　鳥谷　実<br>１級建築士事務所登録（知事）第1706号　１級建築士登録（大臣）第147036号 | | TOYA | M ―― １５ |

| 記号 | 機器名称 | 機器仕様 | 電源 φ | 電源 V | 電源 kW | 台数 | 備考 | 設置場所 |
|---|---|---|---|---|---|---|---|---|
| FE－1 | 天井埋込形換気扇<br>(シックハウス用) | モーター仕様：DCブラシレスモーター　スイッチ仕様：24時間換気<br>床面積：8.62m2　天井高：2.40m　気積：20.69m3<br>必要風量：20.69m3　x　10回/h　x　1.1　＝　228m3/h　静圧：42.81Pa | 1 | 100 | 0.020 | 1 | 付属品：防振吊金物<br>換気扇参考品番：VD-15ZVC3<br>深形フード参考品番：P-13JS | 1階：男子便所 |
| FE－2 | 天井埋込形換気扇<br>(シックハウス用) | モーター仕様：DCブラシレスモーター　スイッチ仕様：24時間換気<br>床面積：11.03m2　天井高：2.40m　気積：26.48m3<br>必要風量：26.48m3　x　10回/h　x　1.1　＝　292m3/h　静圧：13.35Pa | 1 | 100 | 0.018 | 1 | 付属品：防振吊金物<br>換気扇参考品番：VD-18ZVC3<br>深形フード参考品番：P-18JS | 1階：女子便所 |
| FE－3 | 天井埋込形換気扇<br>(シックハウス用) | モーター仕様：DCブラシレスモーター　スイッチ仕様：24時間換気<br>床面積：7.08m2　天井高：2.40m　気積：17.00m3<br>必要風量：17.00m3　x　10回/h　x　1.1　＝　187m3/h　静圧：75.43Pa | 1 | 100 | 0.020 | 1 | 付属品：防振吊金物<br>換気扇参考品番：VD-15ZVC3<br>深形フード参考品番：P-13JS | 1階：多目的便所 |
| FE－4 | 天井埋込形換気扇 | モーター仕様：DCブラシレスモーター　スイッチ仕様：強<br>床面積：12.46m2　天井高：2.50m　気積：31.15m3<br>必要風量：12.46m2　x　15m3/h/m2　x　1.1　＝　206m3/h　静圧：51.35Pa | 1 | 100 | 0.020 | 1 | 付属品：防振吊金物<br>換気扇参考品番：VD-15ZVC3<br>深形フード参考品番：P-13JS | 1階：男子休憩室 |
| FE－5 | 天井埋込形換気扇 | モーター仕様：DCブラシレスモーター　スイッチ仕様：強<br>床面積：9.16m2　天井高：2.50m　気積：22.90m3<br>必要風量：9.16m2　x　15m3/h/m2　x　1.1　＝　151m3/h　静圧：50.96Pa | 1 | 100 | 0.020 | 1 | 付属品：防振吊金物<br>換気扇参考品番：VD-15ZVC3<br>深形フード参考品番：P-13JS | 1階：女子休憩室 |
| FE－6 | 天井埋込形換気扇 | モーター仕様：DCブラシレスモーター　スイッチ仕様：強<br>床面積：12.84m2　天井高：2.50m　気積：32.10m3<br>必要風量：32.10m3　x　6回/h　x　1.1　＝　212m3/h　静圧：39.88Pa | 1 | 100 | 0.020 | 1 | 付属品：防振吊金物<br>換気扇参考品番：VD-15ZVC3<br>深形フード参考品番：P-13JS | 1階：男子更衣室 |
| FE－7 | 天井埋込形換気扇 | モーター仕様：DCブラシレスモーター　スイッチ仕様：強<br>床面積：5.88m2　天井高：2.50m　気積：14.70m3<br>必要風量：14.70m3　x　6回/h　x　1.1　＝　97m3/h　静圧：24.43Pa | 1 | 100 | 0.003 | 1 | 付属品：防振吊金物<br>換気扇参考品番：VD-13ZVC3<br>深形フード参考品番：P-13JS | 1階女子更衣室 |
| FE－8 | 天井埋込形換気扇 | モーター仕様：DCブラシレスモーター　スイッチ仕様：強<br>床面積：3.24m2　天井高：2.40m　気積：7.78m3<br>必要風量：7.78m3　x　6回/h　x　1.1　＝　52m3/h　静圧：5.95Pa | 1 | 100 | 0.003 | 1 | 付属品：防振吊金物<br>換気扇参考品番：VD-10ZVC3<br>深形フード参考品番：P-13JS | 1階：脱衣兼洗濯室 |
| FE－9 | 天井埋込形換気扇 | ユニットバス付属品<br>別途建築工事（接続のみ本工事） | | | | 1 | 深形フード参考品番：P-13JS | 1階：浴室 |
| FE－10 | レンジフード | システムキッチン付属品<br>別途建築工事（接続のみ本工事） | | | | 1 | 深形フード参考品番：P-18JS | 1階：湯沸室 |
| FE－11 | 天井埋込形換気扇 | モーター仕様：DCブラシレスモーター　スイッチ仕様：温湿度コントローラー<br>床面積：8.27m2　天井高：2.60m　気積：21.49m3<br>必要風量：21.49m3　x　6回/h　x　1.1　＝　142m3/h　静圧：57.90Pa | 1 | 100 | 0.020 | 1 | 付属品：防振吊金物<br>換気扇参考品番：VD-15ZVC3<br>深形フード参考品番：P-13JS<br>温湿参考品番：P-09CTHS(ﾘﾚｰ別) | 1階：物置② |
| FE－12 | 天井埋込形換気扇 | モーター仕様：DCブラシレスモーター　スイッチ仕様：強<br>床面積：5.61m2　天井高：2.55m　気積：14.30m3<br>必要風量：5.61m2　x　7.1m3/h/m2　x　1.1　＝　44m3/h　静圧：2.63Pa | 1 | 100 | 0.003 | 1 | 付属品：防振吊金物<br>換気扇参考品番：VD-10ZVC3<br>深形フード参考品番：P-13JS | 1階：守衛室 |
| FE－13 | 天井埋込形換気扇 | モーター仕様：DCブラシレスモーター　スイッチ仕様：強<br>床面積：12.46m2　天井高：2.43m　気積：30.28m3<br>必要風量：12.46m2　x　15.0m3/h/m2　x　1.1　＝　206m3/h　静圧：72.33Pa | 1 | 100 | 0.020 | 1 | 付属品：防振吊金物<br>換気扇参考品番：VD-15ZVC3<br>深形フード参考品番：P-13JS | 1階：宿直室 |
| FE－14 | 天井埋込形換気扇 | モーター仕様：DCブラシレスモーター　スイッチ仕様：強弱<br>床面積：133.42m2/3＝44.50m2　天井高：2.55m　気積：113.48m3<br>必要風量：44.50m2　x　7.1m3/h/m2　x　1.1　＝　350m3/h　静圧：31.75Pa | 1 | 100 | 0.018 | 1 | 付属品：防振吊金物<br>換気扇参考品番：VD-18ZVC3<br>深形フード参考品番：P-18JS | 1階：執務室 |
| FE－15 | 天井埋込形換気扇 | モーター仕様：DCブラシレスモーター　スイッチ仕様：強弱<br>床面積：133.42m2/3＝44.50m2　天井高：2.55m　気積：113.48m3<br>必要風量：44.50m2　x　7.1m3/h/m2　x　1.1　＝　350m3/h　静圧：46.44Pa | 1 | 100 | 0.018 | 1 | 付属品：防振吊金物<br>換気扇参考品番：VD-18ZVC3<br>深形フード参考品番：P-18JS | |
| FE－16 | 天井埋込形換気扇 | モーター仕様：DCブラシレスモーター　スイッチ仕様：強弱<br>床面積：133.42m2/3＝44.50m2　天井高：2.55m　気積：113.48m3<br>必要風量：44.50m2　x　7.1m3/h/m2　x　1.1　＝　350m3/h　静圧：22.17Pa | 1 | 100 | 0.018 | 1 | 付属品：防振吊金物<br>換気扇参考品番：VD-18ZVC3<br>深形フード参考品番：P-18JS | |
| FE－17 | 天井埋込形換気扇 | モーター仕様：DCブラシレスモーター　スイッチ仕様：強弱<br>床面積：8.41m2　天井高：2.55m　気積：21.45m3<br>必要風量：8.41m2　x　10.0m3/h/m2　x　1.1　＝　92m3/h　静圧：4.27Pa | 1 | 100 | 0.003 | 1 | 付属品：防振吊金物<br>換気扇参考品番：VD-10ZVC3<br>深形フード参考品番：P-13JS | 1階：相談室① |
| FE－18 | 天井埋込形換気扇 | モーター仕様：DCブラシレスモーター　スイッチ仕様：強弱<br>床面積：7.11m2　天井高：2.55m　気積：18.13m3<br>必要風量：20　x　7.11m2　/　1.78m2/人　x　1.1　＝　88m3/h　静圧：13.61Pa | 1 | 100 | 0.003 | 1 | 付属品：防振吊金物<br>換気扇参考品番：VD-10ZVC3<br>深形フード参考品番：P-13JS | 1階：相談室② |

| 記号 | 機器名称 | 機器仕様 | 電源 φ | 電源 V | 電源 kW | 台数 | 備考 | 設置場所 |
|---|---|---|---|---|---|---|---|---|
| FE－19 | 天井埋込形換気扇<br>(シックハウス用) | モーター仕様：DCブラシレスモーター　スイッチ仕様：24時間換気<br>床面積：9.61m2　天井高：2.40m　気積：23.06m3<br>必要風量：23.06m3　x　10回/h　x　1.1　＝　254m3/h　静圧：10.13Pa | 1 | 100 | 0.018 | 1 | 付属品：防振吊金物<br>換気扇参考品番：VD-18ZVC3<br>深形フード参考品番：P-18JS | 2階：男子便所 |
| FE－20 | 天井埋込形換気扇<br>(シックハウス用) | モーター仕様：DCブラシレスモーター　スイッチ仕様：24時間換気<br>床面積：9.87m2　天井高：2.40m　気積：23.70m3<br>必要風量：23.70m3　x　10回/h　x　1.1　＝　261m3/h　静圧：8.99Pa | 1 | 100 | 0.018 | 1 | 付属品：防振吊金物<br>換気扇参考品番：VD-18ZVC3<br>深形フード参考品番：P-18JS | 2階：女子便所 |
| FE－21 | 天井埋込形換気扇 | モーター仕様：DCブラシレスモーター　スイッチ仕様：強弱<br>床面積：63.27m2/3＝21.09m2　天井高：2.60m　気積：54.83m3<br>必要風量：21.09m2　x　15.0m3/h/m2　x　1.1　＝　348m3/h　静圧：9.79Pa | 1 | 100 | 0.018 | 1 | 付属品：防振吊金物<br>換気扇参考品番：VD-18ZVC3<br>深形フード参考品番：P-18JS | 2階：会議室① |
| FE－22 | 天井埋込形換気扇 | モーター仕様：DCブラシレスモーター　スイッチ仕様：強弱<br>床面積：63.27m2/3＝21.09m2　天井高：2.60m　気積：54.83m3<br>必要風量：21.09m2　x　15.0m3/h/m2　x　1.1　＝　348m3/h　静圧：33.94Pa | 1 | 100 | 0.018 | 1 | 付属品：防振吊金物<br>換気扇参考品番：VD-18ZVC3<br>深形フード参考品番：P-18JS | |
| FE－23 | 天井埋込形換気扇 | モーター仕様：DCブラシレスモーター　スイッチ仕様：強弱<br>床面積：63.27m2/3＝21.09m2　天井高：2.60m　気積：54.83m3<br>必要風量：21.09m2　x　15.0m3/h/m2　x　1.1　＝　348m3/h　静圧：45.31Pa | 1 | 100 | 0.018 | 1 | 付属品：防振吊金物<br>換気扇参考品番：VD-18ZVC3<br>深形フード参考品番：P-18JS | |
| FE－24 | 天井埋込形換気扇 | モーター仕様：DCブラシレスモーター　スイッチ仕様：強弱<br>床面積：21.29m2　天井高：2.60m　気積：55.36m3<br>必要風量：21.29m2　x　15.0m3/h/m2　x　1.1　＝　351m3/h　静圧：46.45Pa | 1 | 100 | 0.018 | 1 | 付属品：防振吊金物<br>換気扇参考品番：VD-18ZVC3<br>深形フード参考品番：P-18JS | 2階：会議室② |
| FE－25 | 天井埋込形換気扇 | モーター仕様：DCブラシレスモーター　スイッチ仕様：温湿度コントローラー<br>床面積：10.93m2　天井高：2.60m　気積：28.43m3<br>必要風量：28.43m3　x　6回/h　x　1.1　＝　188m3/h　静圧：70.75Pa | 1 | 100 | 0.020 | 1 | 付属品：防振吊金物<br>換気扇参考品番：VD-15ZVC3<br>深形フード参考品番：P-13JS<br>温湿参考品番：P-09CTHS(ﾘﾚｰ別) | 2階：書類庫 |
| FE－26 | 天井埋込形換気扇 | モーター仕様：DCブラシレスモーター　スイッチ仕様：強<br>床面積：25.28m2　天井高：2.60m　気積：65.72m3<br>必要風量：65.72m3　x　5回/h　x　1.1　＝　362m3/h　圧損：7.87Pa | 1 | 100 | 0.018 | 1 | 付属品：防振吊金物<br>換気扇参考品番：VD-18ZVC3<br>深形フード参考品番：P-18JS | 2階：電気室 |
| FE－27 | レンジフード | システムキッチン付属品<br>別途建築工事（接続のみ本工事） | | | | 1 | 深形フード参考品番：P-18JS | 2階：湯沸室 |
| FE－28 | 天井埋込形換気扇 | モーター仕様：DCブラシレスモーター　スイッチ仕様：強弱<br>床面積：138.56m2/3＝46.20m2　天井高：2.55m　気積：117.81m3<br>必要風量：46.20m2　x　7.1m3/h/m2　x　1.1　＝　363m3/h　静圧：42.13Pa | 1 | 100 | 0.018 | 1 | 付属品：防振吊金物<br>換気扇参考品番：VD-18ZVC3<br>深形フード参考品番：P-18JS | 2階：執務室 |
| FE－29 | 天井埋込形換気扇 | モーター仕様：DCブラシレスモーター　スイッチ仕様：強弱<br>床面積：138.56m2/3＝46.20m2　天井高：2.55m　気積：117.81m3<br>必要風量：46.20m2　x　7.1m3/h/m2　x　1.1　＝　363m3/h　静圧：41.10Pa | 1 | 100 | 0.018 | 1 | 付属品：防振吊金物<br>換気扇参考品番：VD-18ZVC3<br>深形フード参考品番：P-18JS | |
| FE－30 | 天井埋込形換気扇 | モーター仕様：DCブラシレスモーター　スイッチ仕様：強弱<br>床面積：138.56m2/3＝46.20m2　天井高：2.55m　気積：117.81m3<br>必要風量：46.20m2　x　7.1m3/h/m2　x　1.1　＝　363m3/h　静圧：23.16Pa | 1 | 100 | 0.018 | 1 | 付属品：防振吊金物<br>換気扇参考品番：VD-18ZVC3<br>深形フード参考品番：P-18JS | |
| FE－31 | 有圧換気扇 | モーター仕様：単相誘導電動機　スイッチ仕様：強<br>床面積：84.00m2　天井高：4.20m　気積：352.80m3<br>必要風量：352.80m3　x　5回/h　x　1.1　＝　1940m3/h　静圧：19.34Pa | 1 | 100 | 0.108 | 1 | 薄壁取付枠参考品番：PS-35UW<br>換気扇参考品番：EFG-35SB<br>ｳｪｻﾞｰｶﾊﾞｰ参考品番：PS-35CS | 車庫：駐車場 |
| FE－32 | パイプ用ファン | モーター仕様：単相誘導電動機　スイッチ仕様：強<br>床面積：12.00m2　天井高：4.20m　気積：50.40m3<br>必要風量：50.40m3　x　3回/h　x　1.1　＝　166m3/h　静圧：0.11Pa | 1 | 100 | 0.006 | 1 | ﾊﾟｲﾌﾟｽﾘｰﾌﾞ参考品番：P-18PSP<br>換気扇参考品番：V-12PPS7<br>深形フード参考品番：P-18JS | 車庫：メーター器庫 |

| | | | | | |
|---|---|---|---|---|---|
| 工事名 | 分庁舎施設整備事業　上下水道部庁舎建設工事<br>（機械設備工事）　（機械設備工事） | 設計年度 | 令和元年度 | 島根県松江市古志原5-7-22　TEL0852-27-6582　FAX0852-27-6562<br>有限会社鳥谷設計事務所　代表　鳥谷　実<br>1級建築士事務所登録（知事）第1706号　1級建築士登録（大臣）第147036号 | CHECK |
| 図面名 | 換気設備　機器リスト | 縮尺 | A1:1/50　A3:1/100 | | DRAW TOYA |

図面番号 M ―― 16

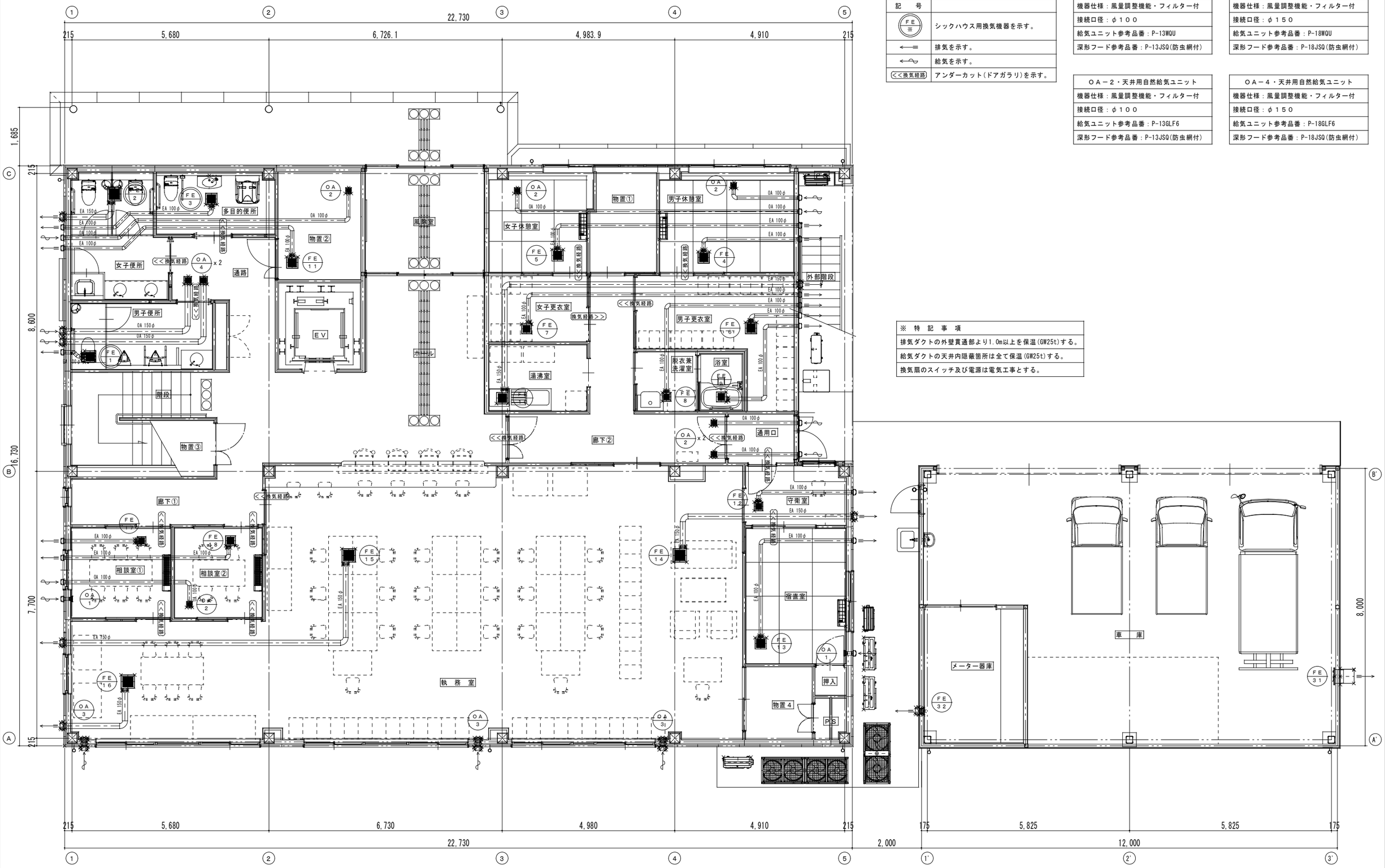


| 凡　　例 | |
|---|---|
| 記　号 | |
| FE ※ | シックハウス用換気機器を示す。 |
| ←═ | 排気を示す。 |
| ←〜 | 給気を示す。 |
| <<換気経路 | アンダーカット(ドアガラリ)を示す。 |

| ＯＡ－１・壁用自然給気ユニット |
|---|
| 機器仕様：風量調整機能・フィルター付 |
| 接続口径：φ１００ |
| 給気ユニット参考品番：P-13WQU |
| 深形フード参考品番：P-13JSQ(防虫網付) |

| ＯＡ－３・壁用自然給気ユニット |
|---|
| 機器仕様：風量調整機能・フィルター付 |
| 接続口径：φ１５０ |
| 給気ユニット参考品番：P-18WQU |
| 深形フード参考品番：P-18JSQ(防虫網付) |

| ＯＡ－２・天井用自然給気ユニット |
|---|
| 機器仕様：風量調整機能・フィルター付 |
| 接続口径：φ１００ |
| 給気ユニット参考品番：P-13GLF6 |
| 深形フード参考品番：P-13JSQ(防虫網付) |

| ＯＡ－４・天井用自然給気ユニット |
|---|
| 機器仕様：風量調整機能・フィルター付 |
| 接続口径：φ１５０ |
| 給気ユニット参考品番：P-18GLF6 |
| 深形フード参考品番：P-18JSQ(防虫網付) |

| ※　特　記　事　項 |
|---|
| 排気ダクトの外壁貫通部より1.0m以上を保温(GW25t)する。 |
| 給気ダクトの天井内隠蔽箇所は全て保温(GW25t)する。 |
| 換気扇のスイッチ及び電源は電気工事とする。 |

１階平面図　　Ｓ＝１／５０

| | | | |
|---|---|---|---|
| 工　事　名 | 分庁舎施設整備事業　上下水道部庁舎建設工事<br>（機械設備工事）　（機械設備工事） | 設計年度 | 令和元年度 |
| 図　面　名 | 換気設備　１階平面図 | 縮　尺 | A1：1/50<br>A3：1/100 |

島根県松江市古志原5-7-22　ＴＥＬ0852-27-6582　ＦＡＸ0852-27-6562
有限会社鳥谷設計事務所　代表　鳥谷　実
１級建築士事務所登録（知事）第1706号　１級建築士登録（大臣）第147036号

| CHECK | DRAW | 図面番号 |
|---|---|---|
| | TOYA | M ―― 17 |

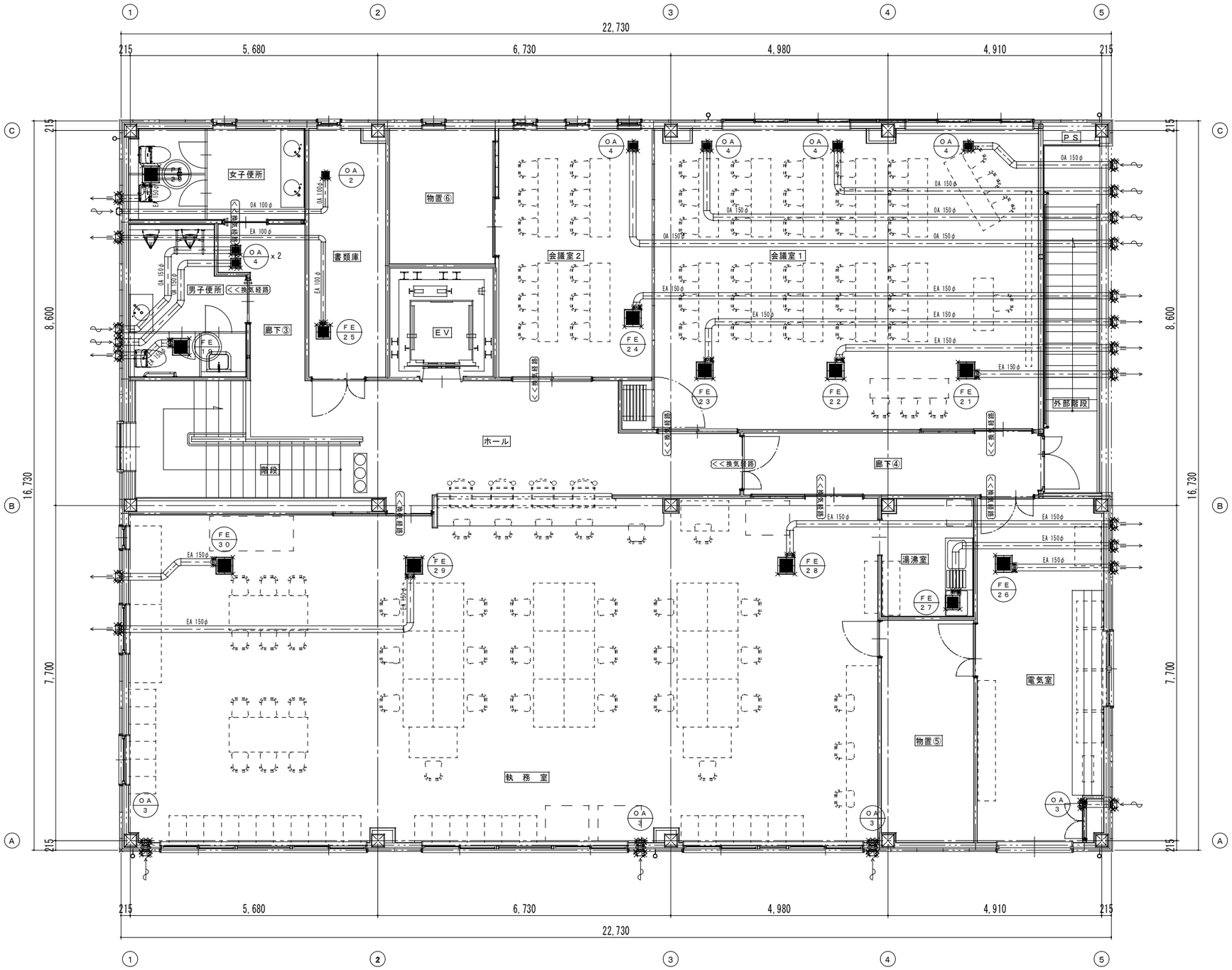


| ＯＡ－１・壁用自然給気ユニット |
|---|
| 機器仕様：風量調整機能・フィルター付 |
| 接続口径：φ１００ |
| 給気ユニット参考品番：P-13WQU |
| 深形フード参考品番：P-13JSQ(防虫網付) |

| ＯＡ－２・天井用自然給気ユニット |
|---|
| 機器仕様：風量調整機能・フィルター付 |
| 接続口径：φ１００ |
| 給気ユニット参考品番：P-13GLF6 |
| 深形フード参考品番：P-13JSQ(防虫網付) |

| ＯＡ－３・壁用自然給気ユニット |
|---|
| 機器仕様：風量調整機能・フィルター付 |
| 接続口径：φ１５０ |
| 給気ユニット参考品番：P-18WQU |
| 深形フード参考品番：P-18JSQ(防虫網付) |

| ＯＡ－４・天井用自然給気ユニット |
|---|
| 機器仕様：風量調整機能・フィルター付 |
| 接続口径：φ１５０ |
| 給気ユニット参考品番：P-18GLF6 |
| 深形フード参考品番：P-18JSQ(防虫網付) |

| 凡　　例 | |
|---|---|
| 記　号 | |
| FE ※※ | シックハウス用換気機器を示す。 |
| ←═ | 排気を示す。 |
| ←∿ | 給気を示す。 |
| <<換気経路 | アンダーカット(ドアガラリ)を示す。 |

## ２階平面図　　Ｓ＝１／５０

| ※　特　記　事　項 |
|---|
| 排気ダクトの外壁貫通部より1.0m以上を保温(GW25t)する。 |
| 給気ダクトの天井内隠蔽箇所は全て保温(GW25t)する。 |
| 換気扇のスイッチ及び電源は電気工事とする。 |

| | | | | | | | |
|---|---|---|---|---|---|---|---|
| 工　事　名 | 分庁舎施設整備事業　上下水道部庁舎建設工事<br>（機械設備工事）　（機械設備工事） | 設計年度 | 令和元年度 | 島根県松江市古志原5-7-22　ＴＥＬ0852-27-6582　ＦＡＸ0852-27-6562<br>有限会社鳥谷設計事務所　代表　鳥谷　実<br>１級建築士事務所登録（知事）第1706号　１級建築士登録（大臣）第147036号 | CHECK | DRAW | 図面番号 |
| 図　面　名 | 換気設備　２階平面図 | 縮　尺 | A1：1/50<br>A3：1/100 | | | TOYA | M ―― 18 |