２．数量計算書

土 工 数 量 集 計 表

名　称		規　格	単位	数　量	備　考
掘削土砂	土　砂	オープン	m3	826.3	掘削合計 （ 1490.5 ）
	土　砂	片　切	m3	664.2	
床掘残土		一部盛土材へ流用	m3	44.3	床掘残土集計表より （ 44.3 ）
盛　　土	路体盛土	(W＜2.5)	m3	81.7	
		(2.5≦W＜2.5)	m3	460.0	
		(W≧4.0)	m3	632.6	路体盛土合計 （ 1174.3 ）
	路床盛土	(W＜2.5)	m3		
		(2.5≦W＜2.5)	m3	33.2	
		(W≧4.0)	m3	152.0	路床盛土合計 （ 185.2 ）
	路肩盛土		m3	16.4	路肩盛土合計 （ 16.4 ）
	水平排水層	C-40	m3	48.9	
残土処理		土砂	m3	6.1	
法面整形					
	盛土法面	削り取り整形	m2	1478.0	

土 工 計 画 表

発生土（地山）

土砂	オープン	826.3
	片　切	664.2
	合　計	1490.5

運搬土

土　砂	1490.5 ×0.90=	1341.5
合　計		1341.5

盛　土

路体盛土	1174.3
路床盛土	185.2
路肩盛土	16.4
合　計	1375.9

床堀

床堀	残土(土砂)	44.3
	合　計	44.3

床堀残土

土　砂	38.2 ×0.90=	34.4
合　計		34.4

残　土

土　砂	6.1
合　計	6.1

44.3 −38.2

床 堀 残 土 集 計 表

工　種	床　掘 (m3)			埋　戻 (m3)				備　考
	オープン掘削			小規模	最大幅 1≦W1＜4m			
	小規模	標準						
排水構造物工	44.3							排水構造物工 集計表より
合　　計	44.3							
		Σ＝	44.3		Σ＝			
					換算埋戻土量 (1/0.9) (1/0.9)			

残土数量

土砂 ＝ 44.3 ＝ 44.3 m3

道路土工断面数量計算書

掘削　　NO. 1

測点名称	区間距離	掘削土砂（片　切）C(カ)			掘削土砂（オープン） C(オ)			備　考
		断 面 積	平均断面積	立　積	断 面 積	平均断面積	立　積	
NO.0								
+ 10.0	10.000	23.4	11.70	117.0	13.9	6.95	69.5	
+ 25.0	15.000	8.4	15.90	238.5	43.5	28.70	430.5	
+ 40.0	15.000	18.2	13.30	199.5		21.75	326.3	
+ 52.0	12.000		9.10	109.2				
合計	52.000			664.2			826.3	

道路土工断面数量計算書

盛　土　　NO. 1

測点名称	区間距離	路体盛土 （2.5m未満） B1(1)			路体盛土 （2.5～4m未満）B1(2)			備　考
		断 面 積	平均断面積	立　積	断 面 積	平均断面積	立　積	
NO.0								
+ 10.0	10.000	0.4	0.20	2.0	36.8	18.40	184.0	
+ 25.0	15.000	0.7	0.55	8.3		18.40	276.0	
+ 40.0	15.000	4.9	2.80	42.0				
+ 52.0	12.000		2.45	29.4				
合計	52.00			81.7			460.0	

道路土工断面数量計算書

盛　土　　NO. 2

測点名称	区間距離	路体盛土 （4m以上） B1(3)						備　考
		断 面 積	平均断面積	立　積	断 面 積	平均断面積	立　積	
NO.0								
+10.0	10.000	3.0	1.50	15.0				
+25.0	15.000	39.4	21.20	318.0				
+40.0	15.000	0.3	19.85	297.8				
+52.0	12.000		0.15	1.8				
合計	52.00			632.6				

道路土工断面数量計算書

盛　土　　NO. 3

測点名称	区間距離	路床盛土 （2.5m未満） B2(1)			路床盛土 （2.5～4m未満）B2(2)			備　考
		断 面 積	平均断面積	立　積	断 面 積	平均断面積	立　積	
NO.0								
+10.0	10.000				0.6	0.30	3.0	
+25.0	15.000					0.30	4.5	
+40.0	15.000				1.9	0.95	14.3	
+52.0	12.000					0.95	11.4	
合計	52.000						33.2	

道路土工断面数量計算書

盛　土　　NO. 4

測点名称	区間距離	路床盛土 （4m以上） B2(3)						備　考
		断 面 積	平均断面積	立　積	断 面 積	平均断面積	立　積	
NO.0								
+10.0	10.000	3.9	1.95	19.5				
+25.0	15.000	4.9	4.40	66.0				
+40.0	15.000	2.2	3.55	53.3				
+52.0	12.000		1.10	13.2				
合計	52.000			152.0				

道路土工断面数量計算書

盛　土　　NO. 5

測点名称	区間距離	路肩盛土　B3			水平排水層			備　考
		断 面 積	平均断面積	立　積	断 面 積	平均断面積	立　積	
NO.0								
+10.0	10.000	0.4	0.20	2.0	1.4	0.70	7.0	
+25.0	15.000	0.4	0.40	6.0	1.1	1.25	18.8	
+40.0	15.000	0.4	0.40	6.0	1.1	1.10	16.5	
+52.0	12.000		0.20	2.4		0.55	6.6	
合計	52.000			16.4			48.9	

道路土工断面数量計算書

法面整形　　NO. 1

測点名称	区間距離	盛土法面整形						備　考
		法　長	平均法長	面　積				
NO.0								
+ 10.0	10.000	35.3	17.65	176.5				
+ 25.0	15.000	35.3	35.30	529.5				
+ 40.0	15.000	35.3	35.30	529.5				
+ 52.0	12.000		17.65	211.8				
+ 40.0		8.4	4.20					
	7.300		4.20	30.7				
合計	59.300			1478.0				

地盤改良工数量集計表

名　称	規　格	単位	数　量	備　考
安定処理　　バックホウ混合	石灰系固化材 30kg/m3	t	1528.7	

安定処理

数 量 計 算 書

名 称	計 算 式	単位	数 量
改良土量	掘削土砂＋床掘残土(流用分):土工数量計算書より＝1490.5+38.2	m^3	1528.7
石灰系固化材	1528.7 × 0.03 t/m3	t	45.9
30kg/m3			

法面工数量集計表

名　称	細　別	規　格	単位	数量	備　考
盛土法面工					
	侵食防止マット		m2	1478.0	

道路法面工断面数量計算書

法面工

NO. 1

測点名称	区間距離	盛土法面工						備　考
		法　長	平均法長	面　積				
NO.0								
+ 10.0	10.000	35.3	17.65	176.5				
+ 25.0	15.000	35.3	35.30	529.5				
+ 40.0	15.000	35.3	35.30	529.5				
+ 52.0	12.000		17.65	211.8				
+ 40.0		8.4	4.20					
	7.300		4.20	30.7				
合計	59.300			1478.0				

排 水 構 造 物 工 数 量 集 計 表

名　　称	規　格	単位	数　　量	備　　考
作業土工				
床　掘	土砂、小規模	m3	44.3	
埋　戻	土砂	m3		
ベンチフリューム	BF200	m	83.5	平面図より L=44.5+39.0m
地下排水施設	Pd-1	m	173.5	平面図より L=52.5+49.5+44.5+27.0m
	Pd-5	m	52.5	横断面図+25より
	T字継手	ヶ所	2.0	
	十字継手	ヶ所	2.0	

排水構造物工　　作業土工　集 計 表

種　別	延長数量	単位数量 (m3) 床　掘	単位数量 (m3) 埋　戻	全体数量 (m3) 床　掘 オープン掘削 小規模	全体数量 (m3) 床　掘 オープン掘削 標準	全体数量 (m3) 床　掘 オープン掘削	全体数量 (m3) 埋　戻 小規模	全体数量 (m3) 埋　戻 最大幅 1m≦W1＜4m	全体数量 (m3) 埋　戻	備　考
地下排水施設Pd-1	173.5	0.14		24.3						
地下排水施設Pd-5	52.5	0.38		20.0						
合計				44.3						
						床掘合計 =	44.3	埋戻合計 =		

防護柵工数量集計表

名　称	規　格	単位	数　量	備　考
ガードレール	Gr-C-4E	m	52.0	

道路付属施設工数量集計表

名　称	規　格	単位	数　量	備　考
路肩コンクリート		m	52.0	

構造物撤去工数量集計表

名　称	規　格	単位	数　量	備　考
コンクリート取り壊し	鉄筋	m3	4.4	
コンクリート殻運搬，処理	鉄筋	m3	4.4	
舗装版取り壊し	t=5cm	m2	117.4	復旧延長と同じとして 117.4×5.0/100=5.9
舗装殻運搬，処理		m3	5.9	
舗装版切断		m	52.0	
二次製品撤去				
	BF200	m3	1.7	復旧延長と同じとして 83.5(44.5+39.0m)×0.2
防護柵撤去				
	ガードレール Gr-C-4E	m	52.0	復旧延長と同じとして

コンクリート取壊し　　数 量 計 算 書

路肩コンクリート（鉄筋構造物）

V=(0.75 × 0.10 ＋ 0.10 × 0.10) × 52.0 ＝ 4.4 m3

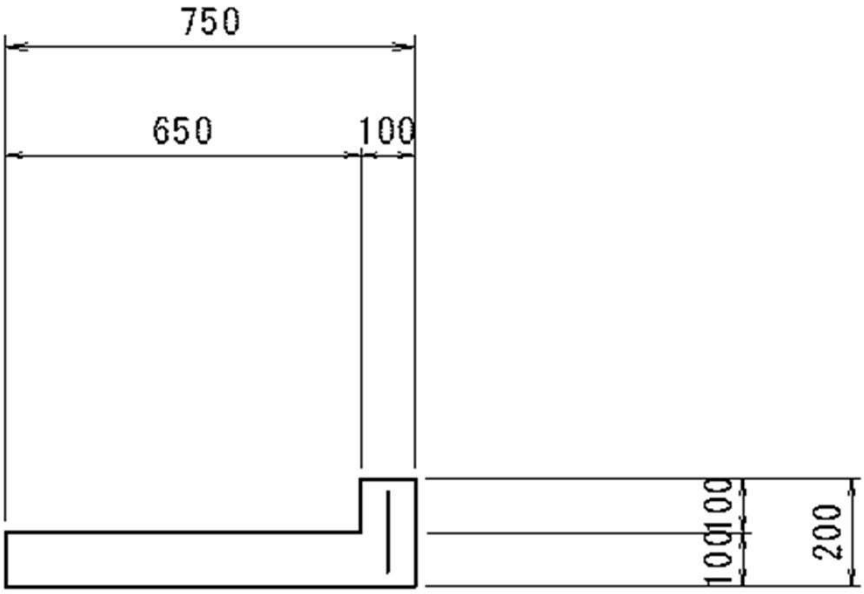

延長L=52.0m

構造物撤去工断面数量計算書

舗装版取壊し　　NO. 1

測点名称	区間距離	舗装はぎとり t=5cm						備　考
		幅　員	平均幅員	面　積	幅　員	平均幅員	面　積	
NO.0		0.30						
+ 10.0	10.000	2.75	1.525	15.25				
+ 25.0	15.000	3.16	2.955	44.33				
+ 40.0	15.000	2.39	2.775	41.63				
+ 52.0	12.000	0.30	1.345	16.14				
合計	52.000			117.35				

舗 装 工　数 量 集 計 表

名　　称	規　格	単位	数　　量	備　　考
車 道 舗 装				
表　　層	密粒度アスコン t=5cm	m2	117.4	
上層路盤	粒調砕石 M-40 t=15cm	m2	120.0	
下層路盤	再生クラッシャラン　RC-40 t=20cm	m2	120.0	

舗装工断面数量計算書

アスファルト舗装工

NO. 1

測点名称	区間距離	車道舗装　表層			車道舗装　上層路盤,下層路盤			備　考
		幅　員	平均幅員	面　積	幅　員	平均幅員	面　積	
NO.0		0.30			0.35			
+ 10.0	10.000	2.75	1.525	15.25	2.80	1.575	15.75	
+ 25.0	15.000	3.16	2.955	44.33	3.21	3.005	45.08	
+ 40.0	15.000	2.39	2.775	41.63	2.44	2.825	42.38	
+ 52.0	12.000	0.30	1.345	16.14	0.35	1.395	16.74	
合　計	52.000			117.35			119.95	

区 画 線 工 数 量 集 計 表

名　　称	規　格	単位	数　　量	備　　考
区画線工				
溶融式区画線	実線，白色，W＝15cm	m	52.0	

小段排水撤去　数量計算書

ベンチフリューム
BF200

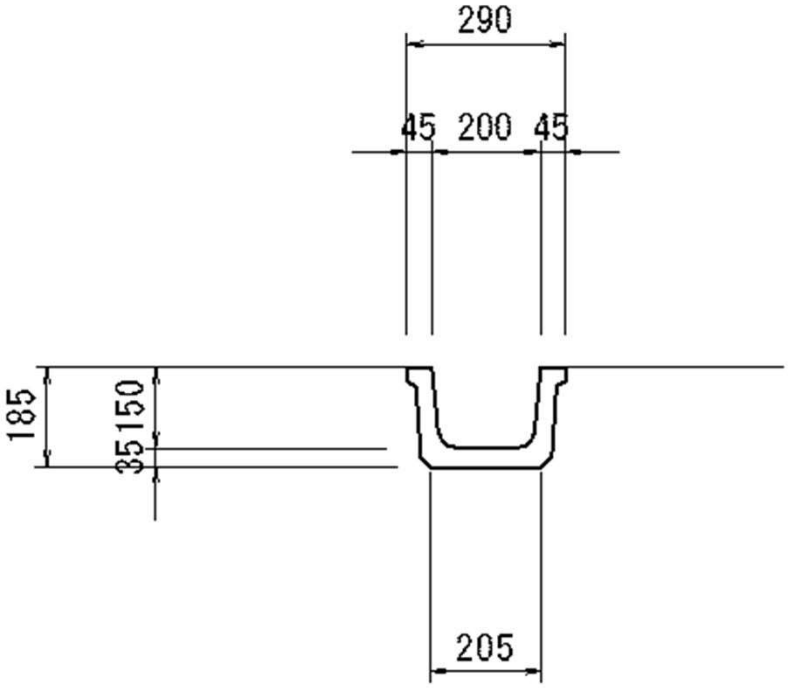

延　長　L=10.00m

名　称	規　格	算　式	単位当り数　量	延　長	数　量
ベンチフリューム	BF200	0.02	0.02	10.00	0.2 m3

小段排水 数量計算書

ベンチフリューム
BF200

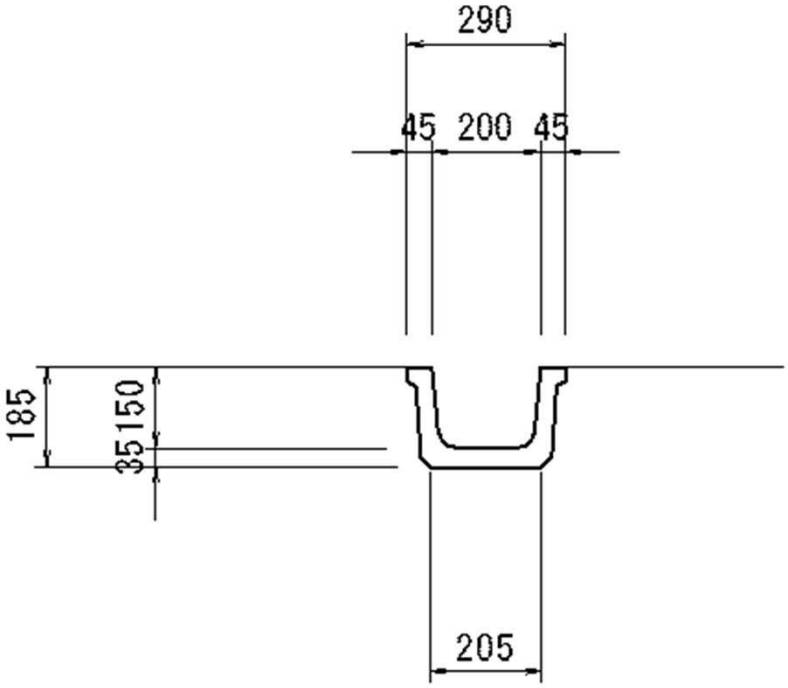

延　長　L=10.00m

名　称	規　格	算　　式	単位当り数　量	延　長	数　量
ベンチフリューム	BF200		1.0	10.00	10.0 m3

地下排水施設 数量計算書

Pd-1

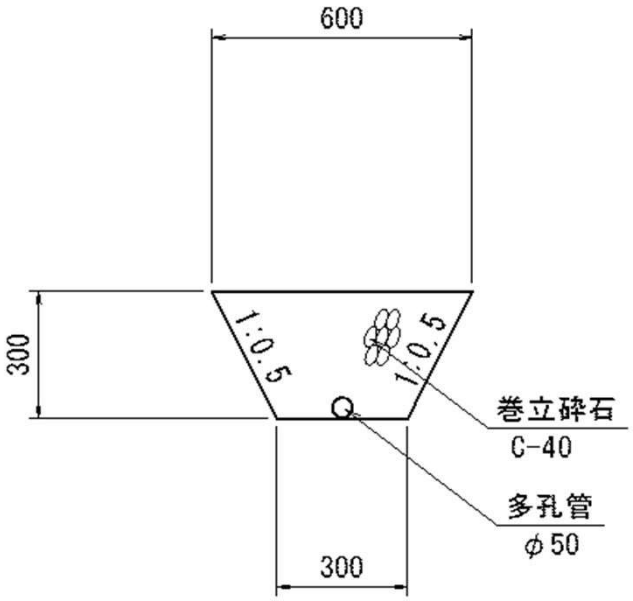

延　長　L=10.00m

名　称	規　格	算　　式	単位当り数　量	延　長	数　量
多 孔 管	ポリエチレン管φ50		1.0	10.00	10.0 m
巻立砕石	C-40	(0.60+0.30)／2×0.30－(0.05^2×π×1/4)	0.133	10.00	1.33 m3
床掘	小規模	(0.60＋0.30)／2×0.30	0.140	10.00	1.4 m3
面仕上		(√(1^2+0.5^2))×0.30×2+0.30	0.970	10.00	9.7 m2

地下排水施設 数量計算書

Pd-5

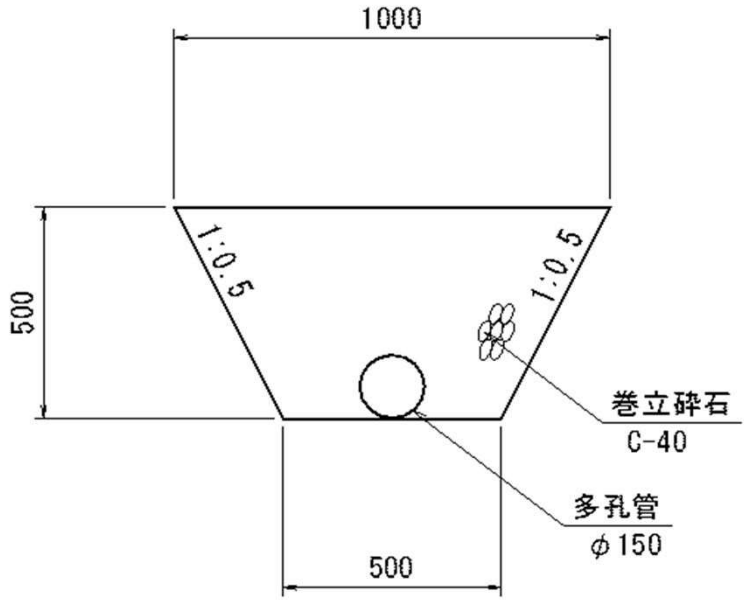

※地下排水施設Pd-1との接続部には継手を設けること。

延　長　L=10.00m

名　称	規　格	算　　式	単位当り数　量	延　長	数　量
多 孔 管	ポリエチレン管φ150		1.0	10.00	10.0 m
巻立砕石	C-40	(1.00+0.50)／2×0.50－(0.15^2×π×1/4)	0.357	10.00	3.57 m3
床掘	小規模	(1.00+0.50)／2×0.50	0.380	10.00	3.8 m3
面仕上		(√(1^2+0.5^2))×0.50×2+0.50	1.620	10.00	16.2 m2

防護柵 数量計算書

Gr-C-4E

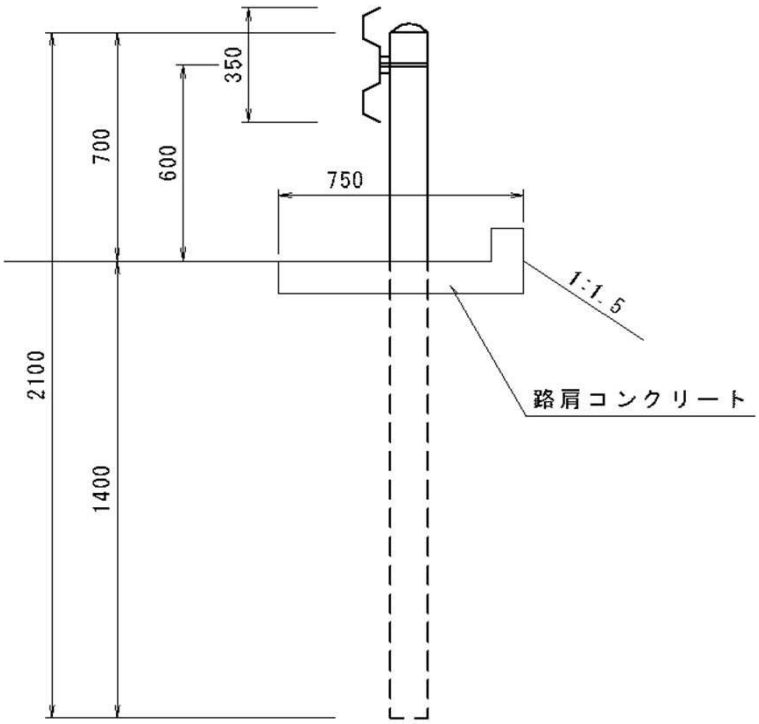

延　長　L=10.00m

名　称	規　格	算　　式	単位当り数　量	延　長	数　量
ｶﾞｰﾄﾞﾚｰﾙ	Gr-C-4E		1.000	10.00	10.00 m

路肩コンクリート 数量計算書

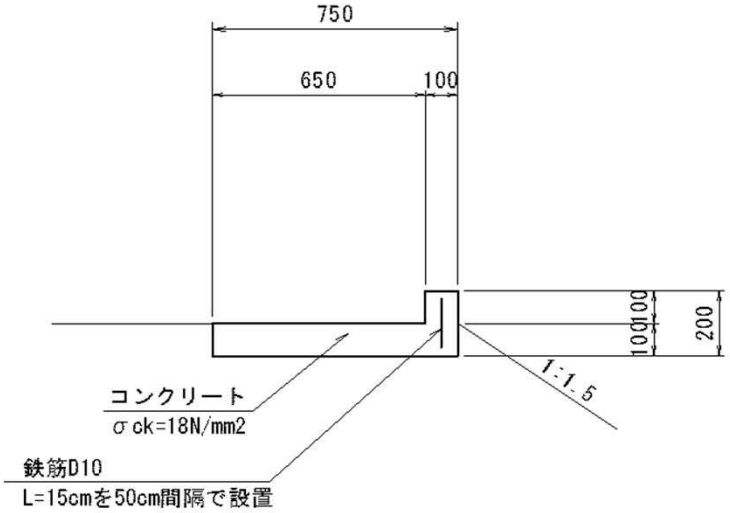

※目地材を5m間隔で設置する。

延　長　L=10.00m

名　称	規　格	算　　式	単位当り数　量	延　長	数　量
コンクリート	σ_{ck}=18N/mm^2	0.75×0.10+0.10×0.10	0.0850	10.00	0.850 m3
		0.20+0.10	0.300	10.00	3.00 m2
		(0.75×0.10+0.10×0.10)×2箇所／10m	0.017	10.00	0.17 m2
		0.15×2×0.56kg/m	0.168	10.00	1.68 kg