市道平田上山線　計画平面図

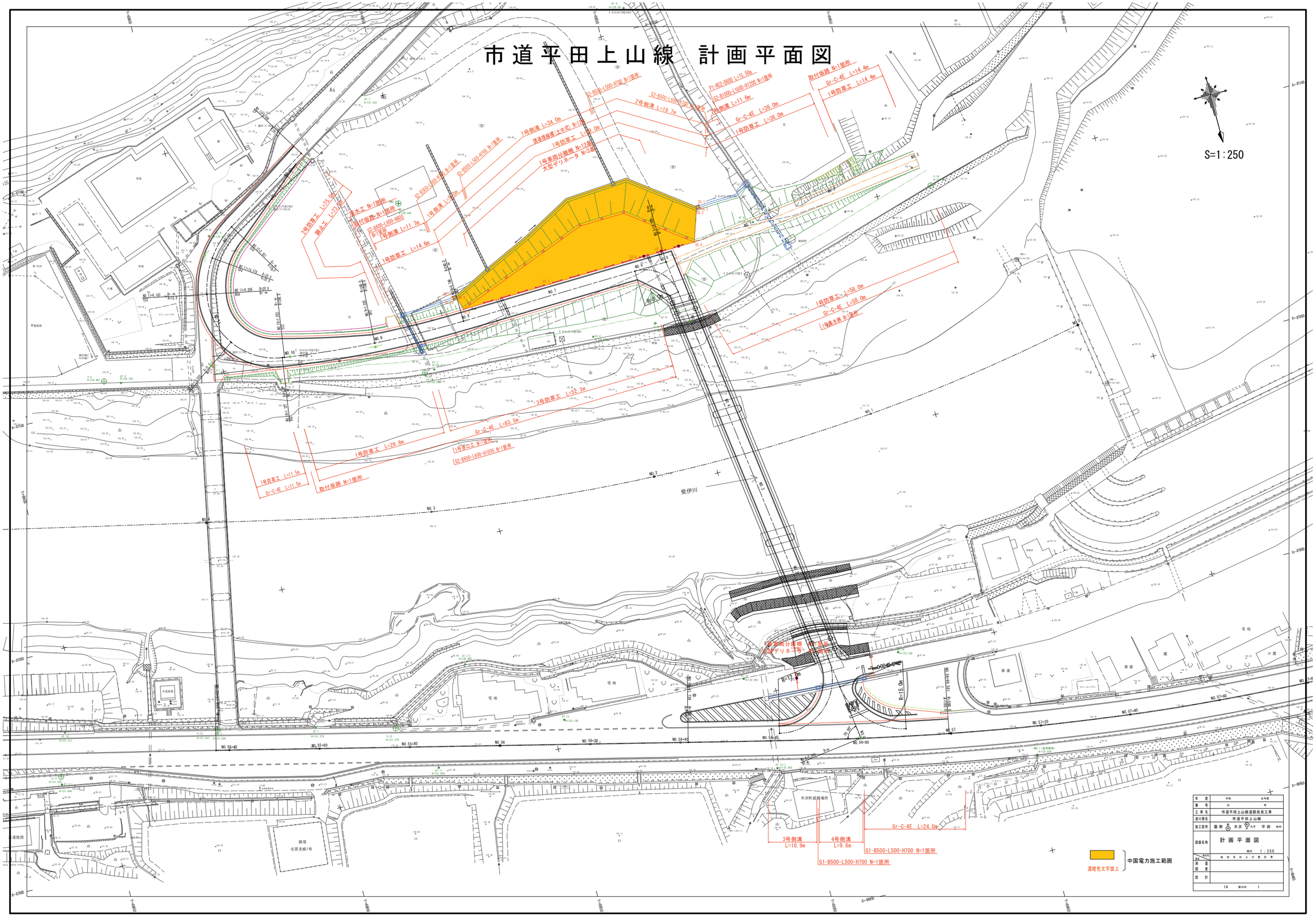

年度	令和　元年度
番号	三　号
工事名	市道平田上山線道路改良工事
道路路線名	市道平田上山線
施工箇所	雲南 市 木次 町 大字 平田 地内
図面名称	計画平面図
	縮尺 1：250
令和年 月 日	発注者および責任者
測量	
関係	
設計	
14	第の内 1

縦断面図（市道）

H=1:500
V=1:100

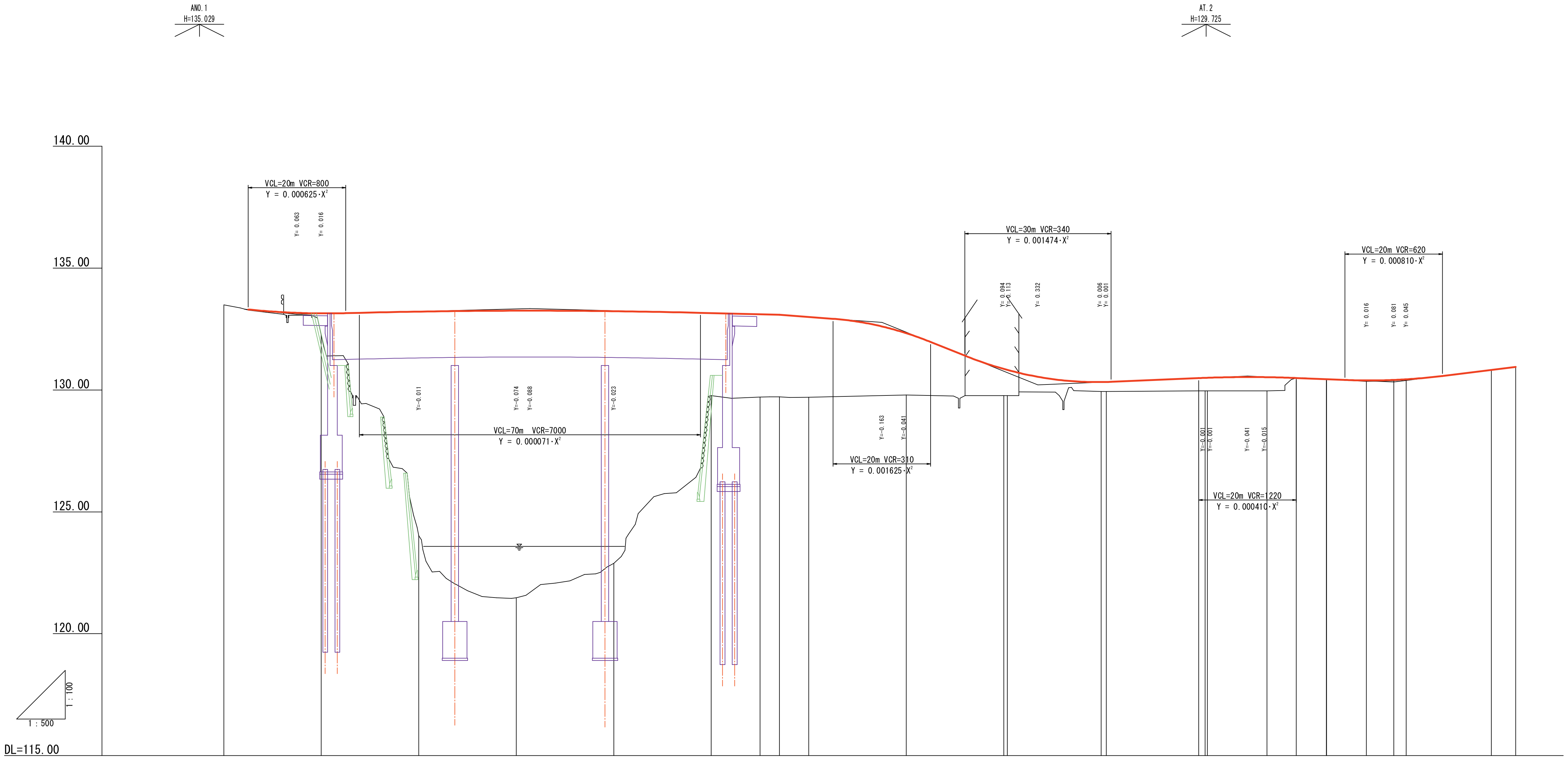

勾配

変化点	計画高	勾配	区間長
NO.0+5.0	133.300	I=-2.000%	L=10.000m
NO.0+15.0	133.100	I=0.500%	L=47.800m
NO.3+2.8	133.339	I=-0.500%	L=51.200m
NO.5+14.0	133.083	I=-1.500%	L=21.000m
NO.6+15.0	132.768	I=-8.000%	L=32.000m
NO.8+7.0	130.208	I=0.842%	L=43.000m
NO.10+10.0	130.570	I=-0.800%	L=30.000m
NO.12+0.0	130.330	I=2.440%	L=25.000m
NO.13+5.0	130.940		

測点	単距離	追加距離	地盤高	計画高	切土	盛土
NO.0 (56+80)	0.000	0.000	133.49			
				133.300		
				133.163		
NO.1	20.000	20.000	132.26	133.141		0.881
				133.150		
				133.164		
NO.2	20.000	40.000	124.02	133.214		9.194
NO.3	20.000	60.000	121.48	133.251		11.771
				133.251		
NO.4	20.000	80.000	122.89	133.230		10.340
				133.164		
NO.5	20.000	100.000	129.77	133.153		3.383
+10.0	10.000	110.000	129.71	133.103		3.393
IP-1	4.000	114.000	129.72	133.083		3.363
NO.6	6.000	120.000	129.70	132.993		3.293
				132.918		
				132.605		
NO.7	20.000	140.000	129.79	132.327		2.537
				131.968		
				131.408		
NO.8	160.000	160.000	129.77	130.862		1.092
BC2	0.748	160.748	129.77	130.821		1.051
				130.540		
NO.9	19.252	180.000	129.94	130.323		0.383
SP2	1.025	181.025	129.94	130.327		0.387
				130.334		
NO.10	18.975	200.000	129.96	130.486		0.526
EC2	1.302	201.302	129.96	130.496		0.536
BC3	0.475	201.777	129.96	130.500		0.540
				130.529		
SP3	12.203	213.980	129.96	130.523		0.563
NO.11	6.020	220.000	130.49	130.490		
EC3	6.184	226.184	130.43	130.441		0.011
BC4	0.022	226.206	130.43	130.440		0.010
				130.410		
SP4	8.172	234.378	130.35	130.391		0.041
NO.12	5.622	240.000	130.38	130.411		0.031
EC4	2.551	242.551	130.41	130.437		0.027
				130.574		
NO.13	17.449	260.000	130.82	130.818	0.002	
+5.0(EP)	5.000	265.000	130.94	130.940		

曲線

IP-1 IA=84° 00' 00"

IP-2 IA=9° 40' 53" R =240.000 TL= 20.325 CL= 40.554 SL= 0.859

IP-3 IA=93° 13' 32" R =15.000 TL=15.869 CL=24.407 SL= 6.836

IP-4 IA=46° 49' 22" R =20.000 TL= 8.660 CL=16.345 SL= 1.794

片勾配摺付図

左 側 ——
右 側 - - - -

i=1.500　i=-1.500　i=+1.388　i=5.334　i=5.822　i=6.000　i=4.672　i=3.308　i=-0.300　i=-1.117
8.0m　20.0m　20.398m

拡幅摺付図

W=2.050　W=2.197　W=2.250　W=2.250　W=2.250　W=2.250　W=2.249　W=2.000　W=1.828　W=1.750　W=0.223

項目	内容
年度	令和 元年度
番号	災 号
工事名	市道平田上山線道路改良工事
道川港名	市道平田上山線
施工箇所	雲南 市 木次 町 大字 平田 地内
図面名称	縦断面図（市道）　縮尺 図示
項目／会社名	会社名および責任者
測量	
調査	
設計	
14 葉の内 2	

標 準 断 面 図

S=1:50

直 線 区 間

(NO.7付近)

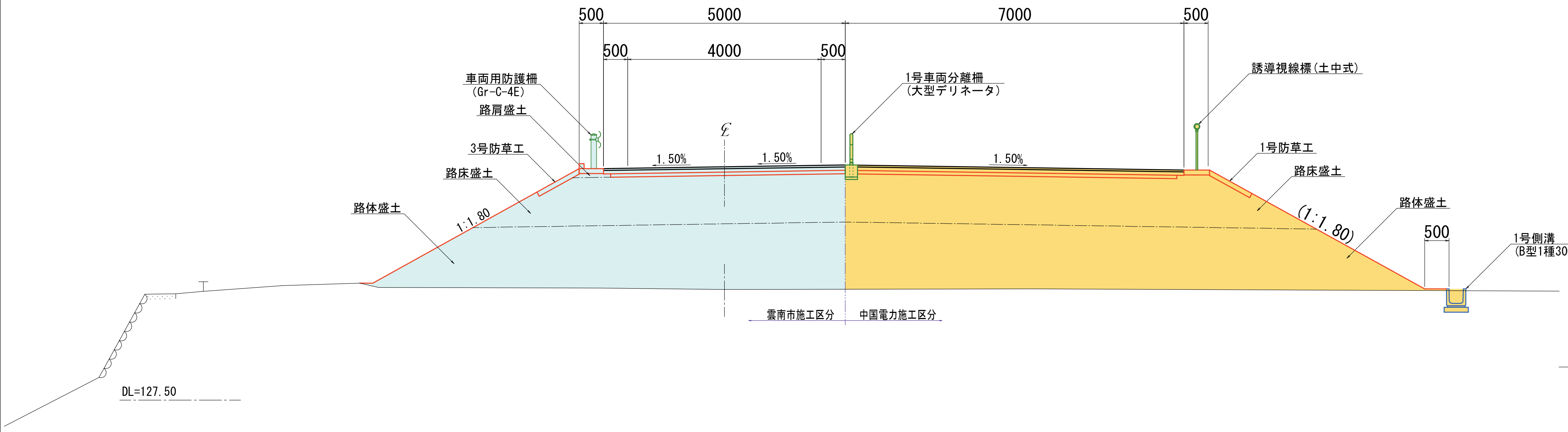

曲 線 区 間

(BC.4付近)

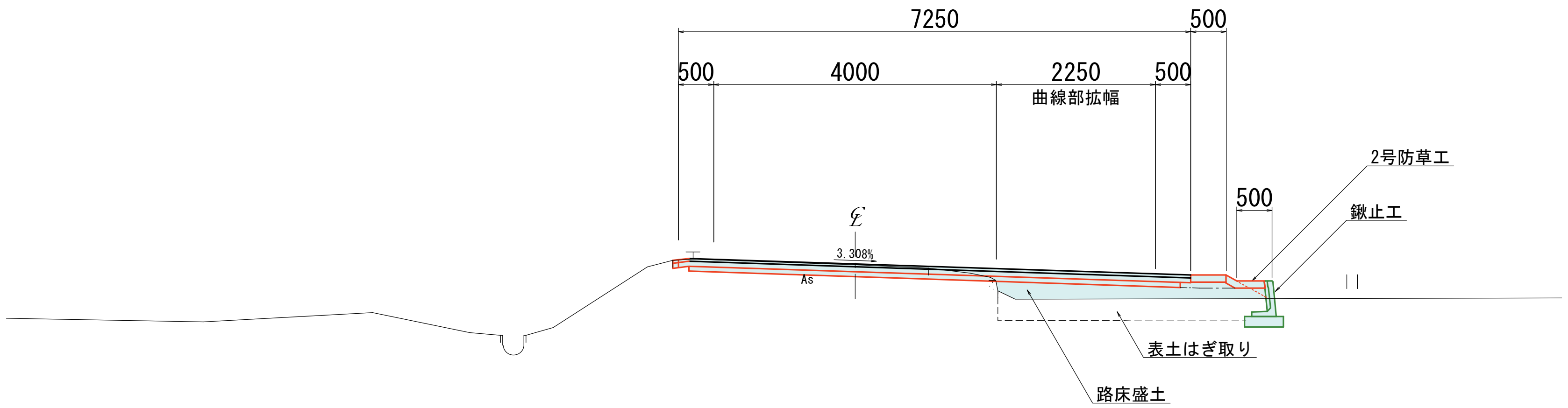

舗装構成

S=1:15

車 道 舗 装

・交通量区分 N_1
・設計ＣＢＲ 8%以上（目標T_A 7cm)

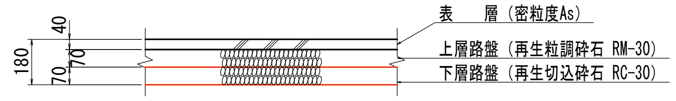

路 肩 部

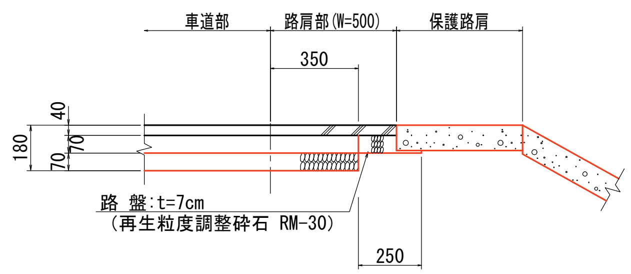

雲南市施工区分

中国電力施工区分

年 度	令和 元年度
番 号	災 号
工 事 名	市道平田上山線道路改良工事
道川港名	市道平田上山線
施工箇所	雲南 郡 ㊚市 木次 ㊖町 村 大字 平田 地内
図面名称	標準断面図 縮尺 図示
項目 ＼ 会社名	会 社 名 お よ び 責 任 者
測 量 調 査	
設 計	
14 葉の内 3	

横　断　面　図　(1)

S=1:100

(本線側　NO.0+19.58～NO.1+1.30)

道路土工数量表

種　別	細　目	数　量		種　別	細　目	数　量
				路床安定処理		
表土はぎ取り		-		路盤工	路肩部(t=70)	-
掘　削	オープン	-			耐水部(t=100)	-
土　砂	片　切	-		下層路盤工	車道部(t=70)	-
	(W<2.5m)	0.5		上層路盤工	車道部(t=70)	-
路床盛土	(2.5≦W<4.0m)	1.3		表層工（車道+路肩）(t=40)		
	(4.0m≦w)	-			(W<1.4m)	-
	(W<2.5m)	-			(1.4m≦W)	-
路体盛土	(2.5≦W<4.0m)	-		表層工（耐水部）(t=30)		
	(4.0m≦w)	-			(W<1.4m)	-
	(W<2.5m)	-			(1.4m≦W)	-
路肩盛土	(2.5≦W<4.0m)	-				
	(W<2.5m)	-				
埋　土	(2.5≦W<4.0m)	-				
	(4.0m≦w)	-				
	(W<2.5m)	-				
敷砂盛土	(2.5≦W<4.0m)	-				
		左	右			
法面整形	掘削部	-	-			
土　砂	盛土部	-	-			
法面工	掘削部	-	-			
植生工	盛土部	-	-			

NO.1

PH=132.448
GH=132.26
FH= 133.141

D=20.000

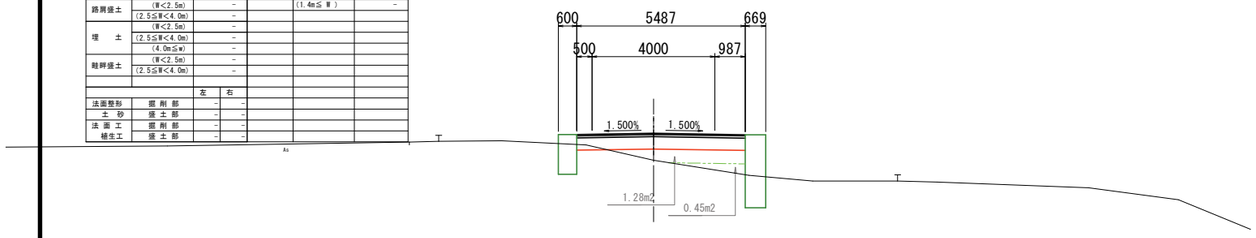

DL=125.00

NO.3

PH=
GH=121.48
FH= 133.251

D=20.000

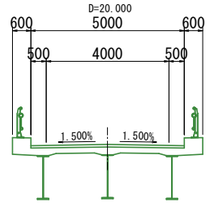

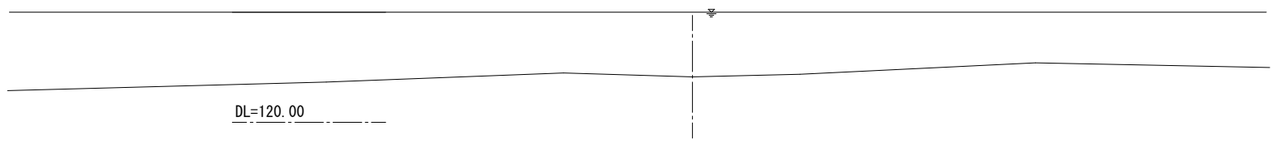

DL=120.00

NO.0(NO.56+80)

PH=133.493
GH=133.49
FH= 000.000

D=0.000

DL=125.00

NO.2

PH=124.262
GH=124.02
FH= 133.214

D=20.000

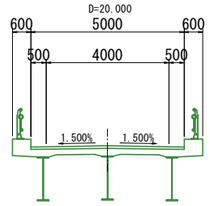

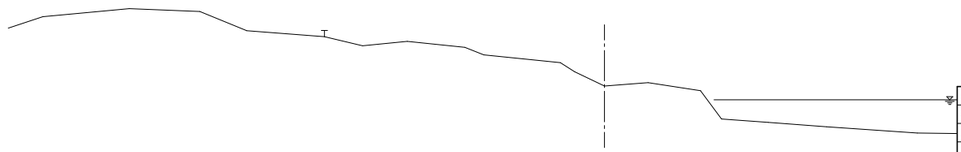

DL=120.00

年　度	令和　　元年度
番　号	災　　号
工事名	市道平田上山線道路改良工事
道川港名	市道平田上山線
施工箇所	雲南 市 木次 町 大字　平田　地内
図面名称	横断面図(1)　　縮尺　1：100
会社名 / 項目	会社名および責任者
測量 調査	
設　計	

14　　葉の内　4

横　断　面　図　(2)

S=1:100

NO. 5

PH=129.996
GH=129.77
FH= 133.153

D=20.000

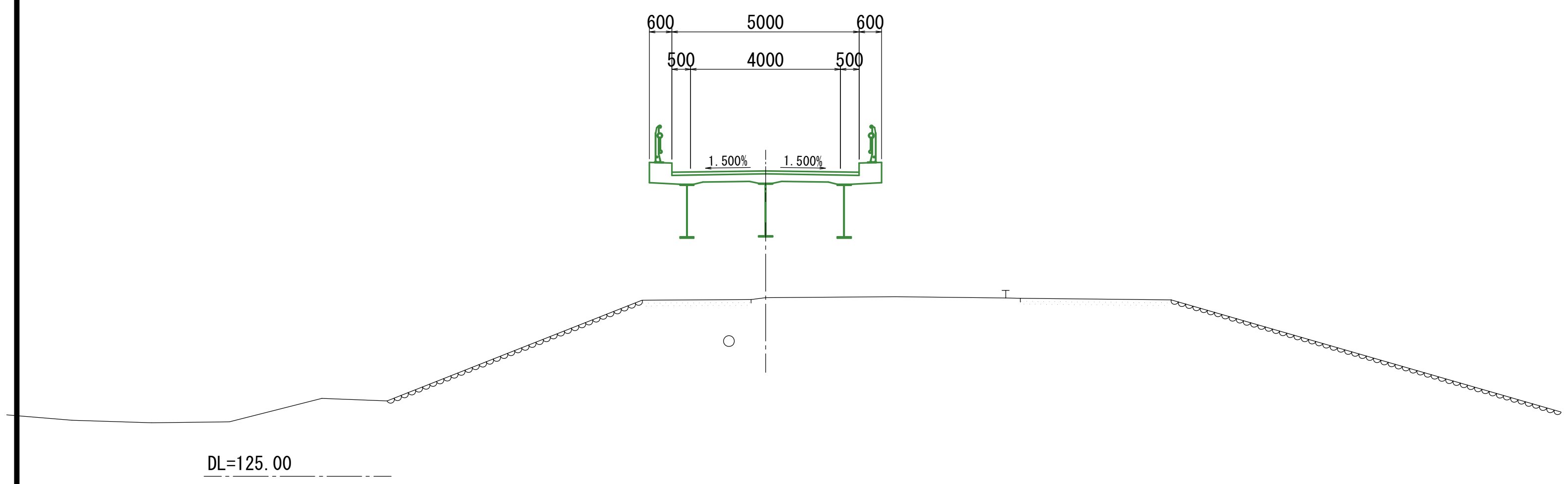

NO. 5+10.0

PH=129.990
GH=129.71
FH= 133.103

D=10.000

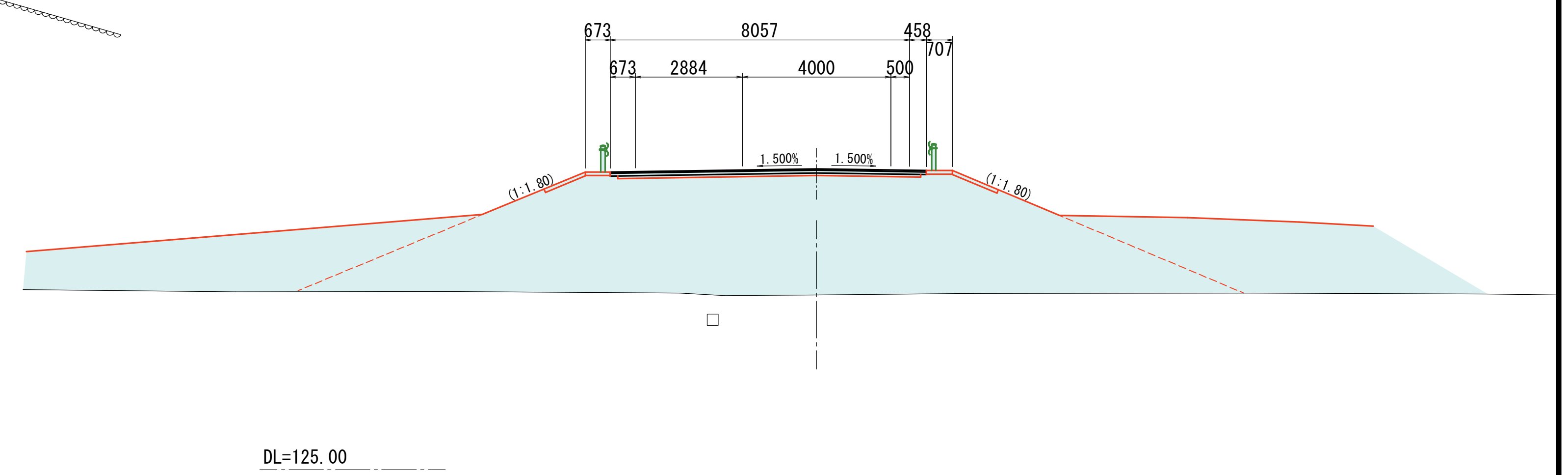

NO. 4

PH=
GH=122.89
FH= 133.230

D=20.000

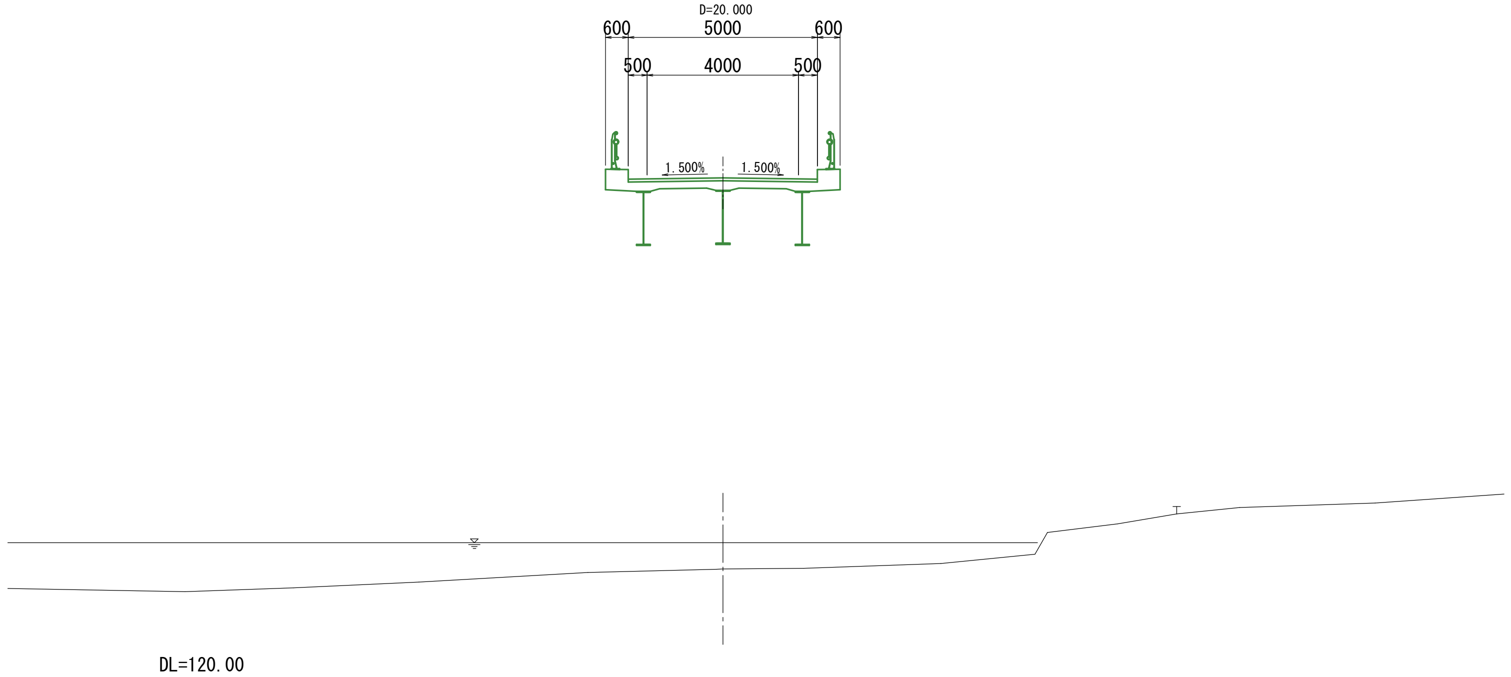

雲南市施工区分

中国電力施工区分

年　度	令和	元年度
番　号	災	号
工事名	市道平田上山線道路改良工事	
道川港名	市道平田上山線	
施工箇所	雲南 郡(市) 木次 (町)村 大字 平田 地内	
図面名称	横断面図(2)　縮尺 1：100	
項目／会社名	会社名および責任者	
測量調査		
設　計		
14 葉の内 5		

横　断　面　図　(3)

S=1:100

NO.8

PH=
GH=129.77
FH= 130.862
D=20.000

道路土工数量表

種別	細目	数量	種別	細目	数量
			路床安定処理		
表土はぎ取り		0.0	路盤工	路肩部(t=70)	–
掘削	オープン	–		耐水部(t=100)	–
土砂	片切	–	下層路盤工	車道部(t=70)	4.70
路床盛土	(W<2.5m)	–	上層路盤工	車道部(t=70)	5.00
	(2.5≦W<4.0m)	–	表層工(車道+路肩)(t=40)		
	(4.0m≦w)	7.2		(W <1.4m)	–
路体盛土	(W<2.5m)	–		(1.4m≦ W)	5.00
	(2.5≦W<4.0m)	–	表層工(耐水部)(t=30)		
	(4.0m≦w)	–		(W <1.4m)	–
路肩盛土	(W<2.5m)	0.1		(1.4m≦ W)	–
	(2.5≦W<4.0m)	–			
埋土	(W<2.5m)	–			
	(2.5≦W<4.0m)	–			
	(4.0m≦w)	–			
畦畔盛土	(W<2.5m)	–			
	(2.5≦W<4.0m)	–			

		左	右
法面整形	掘削部	–	–
土砂	盛土部	1.89	2.19
法面工	掘削部	–	–
植生工	盛土部	0.95	1.25

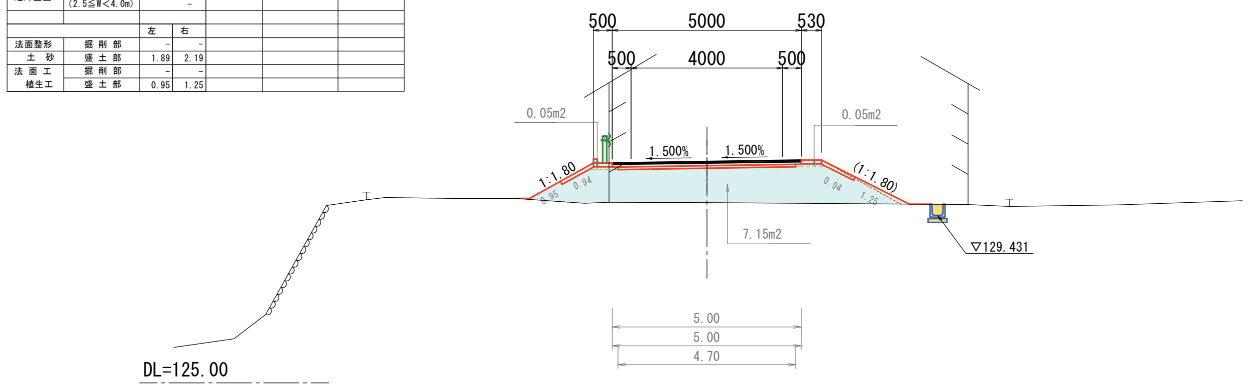

BC.3

PH=130.188
GH=129.96
FH= 130.500
D=1.776

道路土工数量表

種別	細目	数量	種別	細目	数量
			路床安定処理		
表土はぎ取り		1.8	路盤工	路肩部(t=70)	–
掘削	オープン	–		耐水部(t=100)	–
土砂	片切	–	下層路盤工	車道部(t=70)	6.95
路床盛土	(W<2.5m)	–	上層路盤工	車道部(t=70)	7.25
	(2.5≦W<4.0m)	–	表層工(車道+路肩)(t=40)		
	(4.0m≦w)	4.3		(W <1.4m)	–
路体盛土	(W<2.5m)	–		(1.4m≦ W)	7.25
	(2.5≦W<4.0m)	–	表層工(耐水部)(t=30)		
	(4.0m≦w)	–		(W <1.4m)	–
路肩盛土	(W<2.5m)	0.1		(1.4m≦ W)	–
	(2.5≦W<4.0m)	–			
埋土	(W<2.5m)	–			
	(2.5≦W<4.0m)	–			
	(4.0m≦w)	–			
畦畔盛土	(W<2.5m)	–			
	(2.5≦W<4.0m)	–			

		左	右
法面整形	掘削部	–	–
土砂	盛土部	1.19	0.01
法面工	掘削部	–	–
植生工	盛土部	–	–

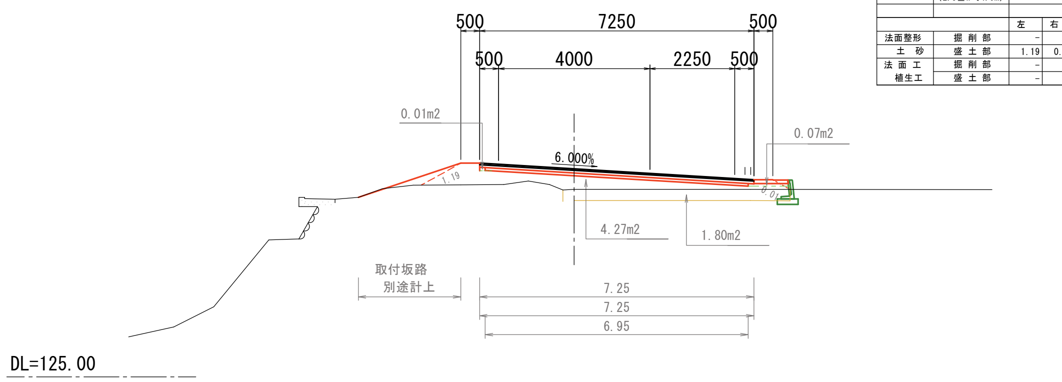

NO.7

PH=129.798
GH=129.79
FH= 132.327
D=20.000

道路土工数量表　本線部分

種別	細目	数量	種別	細目	数量
			路床安定処理		
表土はぎ取り		1.7	路盤工	路肩部(t=70)	–
掘削	オープン	–		耐水部(t=100)	–
土砂	片切	–	下層路盤工	車道部(t=70)	4.85
路床盛土	(W<2.5m)	–	上層路盤工	車道部(t=70)	5.00
	(2.5≦W<4.0m)	–	表層工(車道+路肩)(t=40)		
	(4.0m≦w)	6.6		(W <1.4m)	–
路体盛土	(W<2.5m)	–		(1.4m≦ W)	5.00
	(2.5≦W<4.0m)	–	表層工(耐水部)(t=30)		
	(4.0m≦w)	13.2		(W <1.4m)	–
路肩盛土	(W<2.5m)	0.1		(1.4m≦ W)	–
	(2.5≦W<4.0m)	–			
埋土	(W<2.5m)	–			
	(2.5≦W<4.0m)	–			
	(4.0m≦w)	–			
畦畔盛土	(W<2.5m)	–			
	(2.5≦W<4.0m)	–			

		左	右
法面整形	掘削部	–	–
土砂	盛土部	4.82	–
法面工	掘削部	–	–
植生工	盛土部	3.88	–

道路土工数量表　拡幅部分

種別	細目	数量	種別	細目	数量
			路床安定処理		
表土はぎ取り		3.6	路盤工	路肩部(t=70)	–
掘削	オープン	–		耐水部(t=100)	–
土砂	片切	–	下層路盤工	車道部(t=70)	6.85
路床盛土	(W<2.5m)	–	上層路盤工	車道部(t=70)	7.00
	(2.5≦W<4.0m)	–	表層工(車道+路肩)(t=40)		
	(4.0m≦w)	8.7		(W <1.4m)	–
路体盛土	(W<2.5m)	–		(1.4m≦ W)	7.00
	(2.5≦W<4.0m)	–	表層工(耐水部)(t=30)		
	(4.0m≦w)	17.9		(W <1.4m)	–
路肩盛土	(W<2.5m)	0.1		(1.4m≦ W)	–
	(2.5≦W<4.0m)	–			
埋土	(W<2.5m)	–			
	(2.5≦W<4.0m)	–			
	(4.0m≦w)	–			
畦畔盛土	(W<2.5m)	–			
	(2.5≦W<4.0m)	–			

		左	右
法面整形	掘削部	–	–
土砂	盛土部	–	5.03
法面工	掘削部	–	–
植生工	盛土部	–	4.08

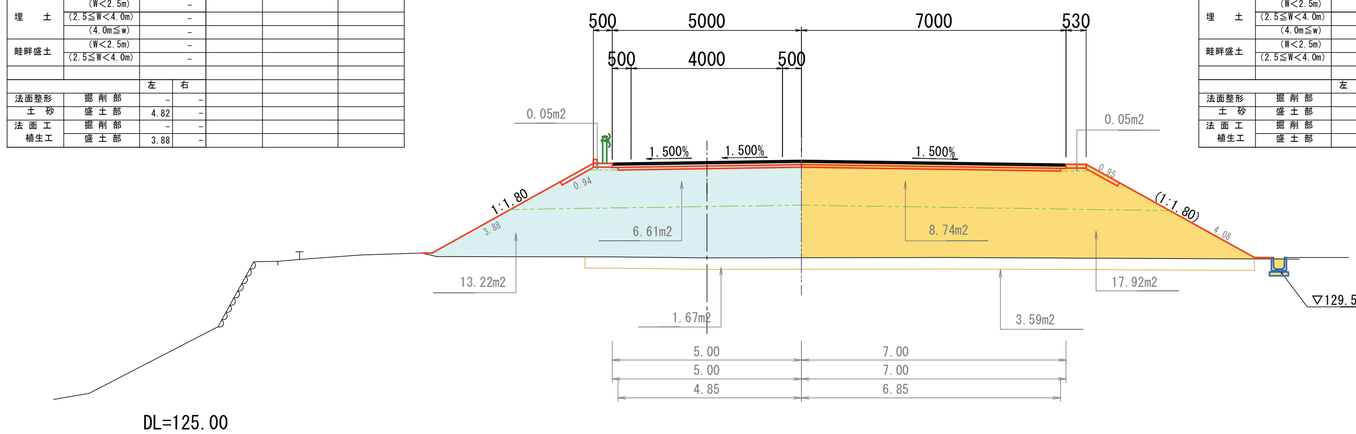

NO.10

PH=130.186
GH=129.96
FH= 130.486
D=20.000

道路土工数量表

種別	細目	数量	種別	細目	数量
			路床安定処理		
表土はぎ取り		1.8	路盤工	路肩部(t=70)	–
掘削	オープン	–		耐水部(t=100)	–
土砂	片切	–	下層路盤工	車道部(t=70)	6.75
路床盛土	(W<2.5m)	–	上層路盤工	車道部(t=70)	7.05
	(2.5≦W<4.0m)	–	表層工(車道+路肩)(t=40)		
	(4.0m≦w)	4.0		(W <1.4m)	–
路体盛土	(W<2.5m)	–		(1.4m≦ W)	7.05
	(2.5≦W<4.0m)	–	表層工(耐水部)(t=30)		
	(4.0m≦w)	–		(W <1.4m)	–
路肩盛土	(W<2.5m)	0.1		(1.4m≦ W)	–
	(2.5≦W<4.0m)	–			
埋土	(W<2.5m)	–			
	(2.5≦W<4.0m)	–			
	(4.0m≦w)	–			
畦畔盛土	(W<2.5m)	–			
	(2.5≦W<4.0m)	–			

		左	右
法面整形	掘削部	–	–
土砂	盛土部	1.15	0.04
法面工	掘削部	–	–
植生工	盛土部	0.21	–

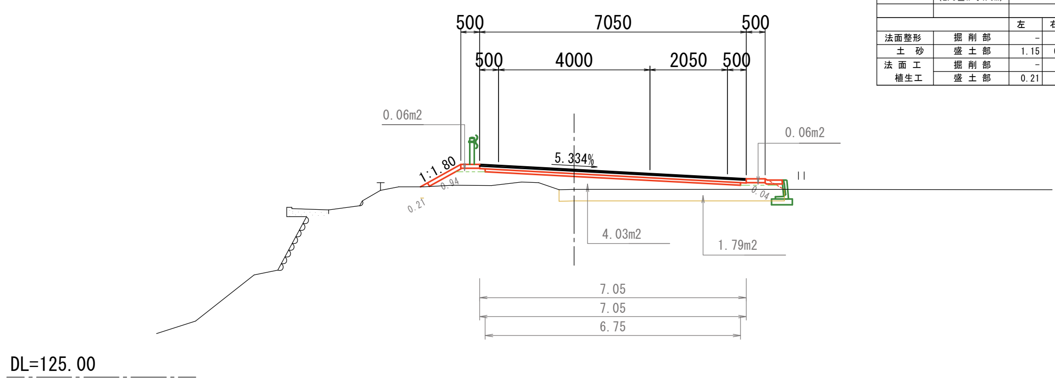

NO.6

PH=129.976
GH=129.70
FH= 132.993
D=10.000

道路土工数量表　本線部分

種別	細目	数量	種別	細目	数量
			路床安定処理		
表土はぎ取り		1.0	路盤工	路肩部(t=70)	–
掘削	オープン	–		耐水部(t=100)	–
土砂	片切	–	下層路盤工	車道部(t=70)	6.05
路床盛土	(W<2.5m)	–	上層路盤工	車道部(t=70)	6.26
	(2.5≦W<4.0m)	–	表層工(車道+路肩)(t=40)		
	(4.0m≦w)	8.5		(W <1.4m)	–
路体盛土	(W<2.5m)	–		(1.4m≦ W)	6.26
	(2.5≦W<4.0m)	–	表層工(耐水部)(t=30)		
	(4.0m≦w)	24.4		(W <1.4m)	–
路肩盛土	(W<2.5m)	0.1		(1.4m≦ W)	–
	(2.5≦W<4.0m)	–			
埋土	(W<2.5m)	–			
	(2.5≦W<4.0m)	–			
	(4.0m≦w)	–			
畦畔盛土	(W<2.5m)	–			
	(2.5≦W<4.0m)	–			

		左	右
法面整形	掘削部	–	–
土砂	盛土部	7.01	–
法面工	掘削部	–	–
植生工	盛土部	5.78	–

道路土工数量表　拡幅部分

種別	細目	数量	種別	細目	数量
			路床安定処理		
表土はぎ取り		5.0	路盤工	路肩部(t=70)	–
掘削	オープン	–		耐水部(t=100)	–
土砂	片切	–	下層路盤工	車道部(t=70)	10.35
路床盛土	(W<2.5m)	–	上層路盤工	車道部(t=70)	10.50
	(2.5≦W<4.0m)	–	表層工(車道+路肩)(t=40)		
	(4.0m≦w)	12.2		(W <1.4m)	–
路体盛土	(W<2.5m)	–		(1.4m≦ W)	10.50
	(2.5≦W<4.0m)	–	表層工(耐水部)(t=30)		
	(4.0m≦w)	36.3		(W <1.4m)	–
路肩盛土	(W<2.5m)	0.1		(1.4m≦ W)	–
	(2.5≦W<4.0m)	–			
埋土	(W<2.5m)	–			
	(2.5≦W<4.0m)	–			
	(4.0m≦w)	–			
畦畔盛土	(W<2.5m)	–			
	(2.5≦W<4.0m)	–			

		左	右
法面整形	掘削部	–	–
土砂	盛土部	–	6.58
法面工	掘削部	–	–
植生工	盛土部	–	5.64

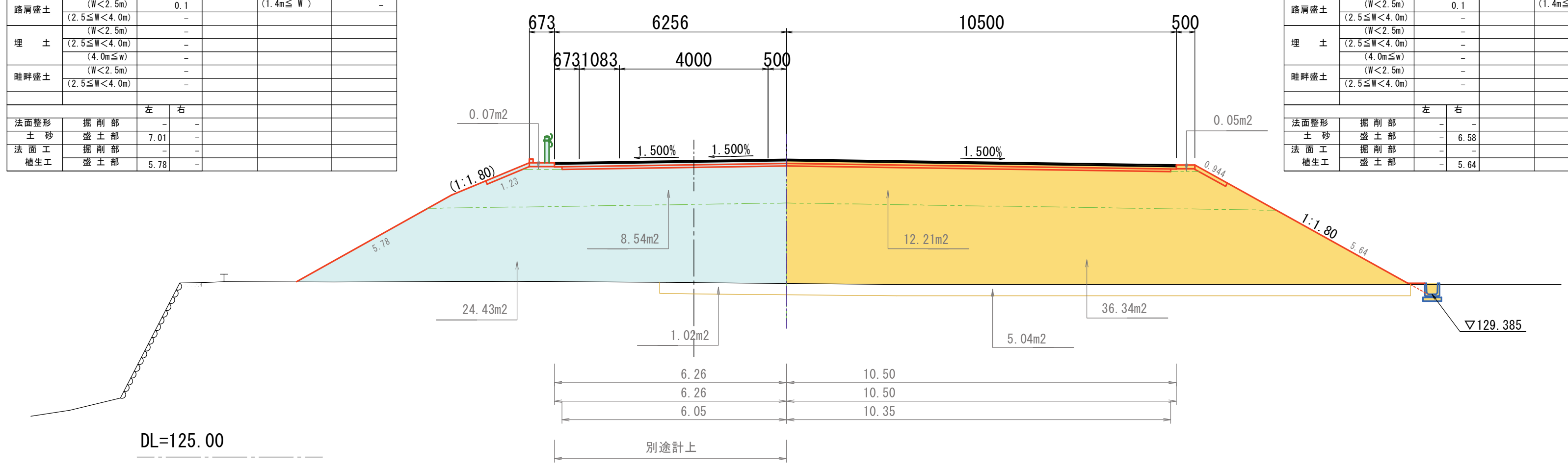

NO.9

PH=130.092
GH=129.94
FH= 130.323
D=20.000

道路土工数量表

種別	細目	数量	種別	細目	数量
			路床安定処理		
表土はぎ取り		1.8	路盤工	路肩部(t=70)	–
掘削	オープン	–		耐水部(t=100)	–
土砂	片切	–	下層路盤工	車道部(t=70)	4.70
路床盛土	(W<2.5m)	–	上層路盤工	車道部(t=70)	5.00
	(2.5≦W<4.0m)	–	表層工(車道+路肩)(t=40)		
	(4.0m≦w)	2.9		(W <1.4m)	–
路体盛土	(W<2.5m)	–		(1.4m≦ W)	5.00
	(2.5≦W<4.0m)	–	表層工(耐水部)(t=30)		
	(4.0m≦w)	–		(W <1.4m)	–
路肩盛土	(W<2.5m)	0.1		(1.4m≦ W)	–
	(2.5≦W<4.0m)	–			
埋土	(W<2.5m)	–			
	(2.5≦W<4.0m)	–			
	(4.0m≦w)	–			
畦畔盛土	(W<2.5m)	–			
	(2.5≦W<4.0m)	–			

		左	右
法面整形	掘削部	–	–
土砂	盛土部	0.40	0.20
法面工	掘削部	–	–
植生工	盛土部	–	–

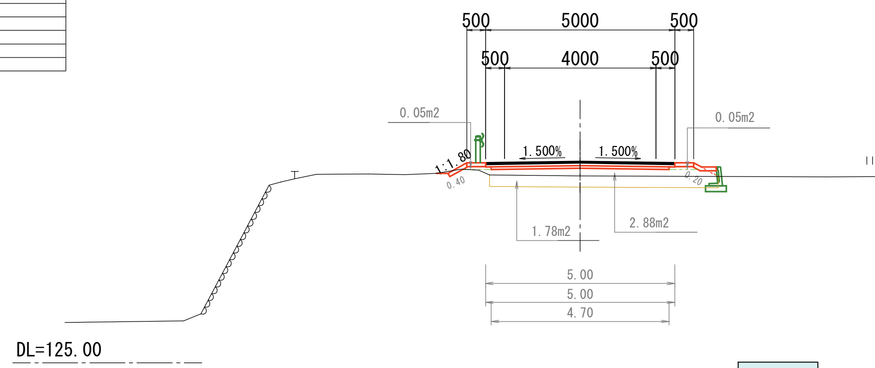

雲南市施工区分
中国電力施工区分

年度	令和　元年度
番号	災　号
工事名	市道平田上山線道路改良工事
道川港名	市道平田上山線
施工箇所	雲南 郡(市) 木次 (町)村 大字 平田 地内
図面名称	横断面図(3)　縮尺 1:100
項目／会社名	会社名および責任者
測量調査	
設計	
14 葉の内	

横　断　面　図　(4)

S=1:100

BC. 4

PH=130.433
GH=130.43

FH= 130.440

D=6.206

道路土工数量表

種　別	細　目	数　量		種　別	細　目	数　量
				路床安定処理		
表土はぎ取り		1.2		路盤工	路肩部(t=70)	-
掘　削	オープン	0.7			耐水部(t=100)	-
土　砂	片　切	-		下層路盤工	車道部(t=70)	6.95
路床盛土	(W<2.5m)	-		上層路盤工	車道部(t=70)	7.25
	(2.5≦W<4.0m)	-		表層工（車道+路肩）(t=40)		
	(4.0m≦w)	1.9			(Ⅲ<1.4m)	-
路体盛土	(W<2.5m)	-			(1.4m≦Ⅲ)	7.25
	(2.5≦W<4.0m)	-		表層工（耐水部）(t=30)		
	(4.0m≦w)	-			(Ⅲ<1.4m)	-
路肩盛土	(W<2.5m)	0.1			(1.4m≦Ⅲ)	-
	(2.5≦W<4.0m)	-				
埋　土	(W<2.5m)	-				
	(2.5≦W<4.0m)	-				
	(4.0m≦w)	-				
畦畔盛土	(W<2.5m)	-				
	(2.5≦W<4.0m)	-				
		左	右			
法面整形	掘削部	-	-			
土　砂	盛土部	-	0.14			
法面工	掘削部	-	-			
植生工	盛土部	-	-			

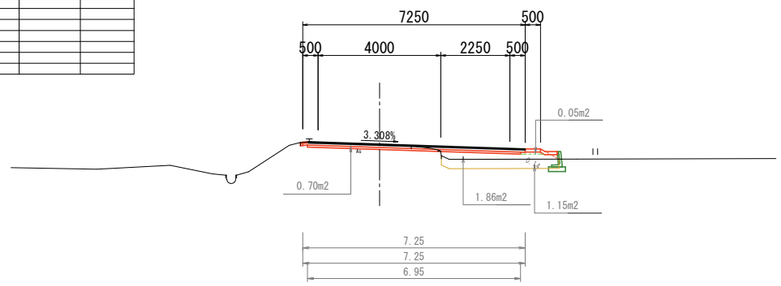

DL=125.00

EC. 4

PH=130.415
GH=130.41

FH= 130.437

D=2.550

道路土工数量表

種　別	細　目	数　量		種　別	細　目	数　量
				路床安定処理		
表土はぎ取り		1.1		路盤工	路肩部(t=70)	-
掘　削	オープン	0.7			耐水部(t=100)	-
土　砂	片　切	-		下層路盤工	車道部(t=70)	6.45
路床盛土	(W<2.5m)	-		上層路盤工	車道部(t=70)	6.75
	(2.5≦W<4.0m)	1.9		表層工（車道+路肩）(t=40)		
	(4.0m≦w)	-			(Ⅲ<1.4m)	-
路体盛土	(W<2.5m)	-			(1.4m≦Ⅲ)	6.75
	(2.5≦W<4.0m)	-		表層工（耐水部）(t=30)		
	(4.0m≦w)	-			(Ⅲ<1.4m)	-
路肩盛土	(W<2.5m)	0.1			(1.4m≦Ⅲ)	-
	(2.5≦W<4.0m)	-				
埋　土	(W<2.5m)	-				
	(2.5≦W<4.0m)	-				
	(4.0m≦w)	-				
畦畔盛土	(W<2.5m)	-				
	(2.5≦W<4.0m)	-				
		左	右			
法面整形	掘削部	-	-			
土　砂	盛土部	-	0.30			
法面工	掘削部	-	-			
植生工	盛土部	-	-			

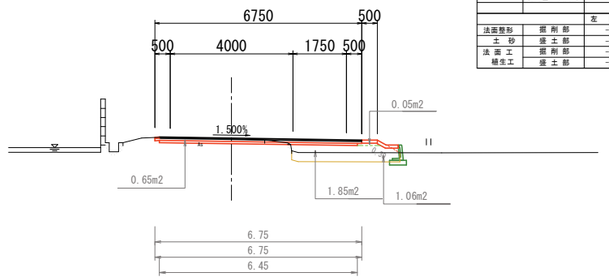

DL=125.00

NO. 11

PH=130.590
GH=130.49

FH= 130.490

D=6.020

道路土工数量表

種　別	細　目	数　量		種　別	細　目	数　量
				路床安定処理		
表土はぎ取り		1.4		路盤工	路肩部(t=70)	-
掘　削	オープン	0.6			耐水部(t=100)	-
土　砂	片　切	-		下層路盤工	車道部(t=70)	6.95
路床盛土	(W<2.5m)	-		上層路盤工	車道部(t=70)	7.25
	(2.5≦W<4.0m)	-		表層工（車道+路肩）(t=40)		
	(4.0m≦w)	2.2			(Ⅲ<1.4m)	-
路体盛土	(W<2.5m)	-			(1.4m≦Ⅲ)	7.25
	(2.5≦W<4.0m)	-		表層工（耐水部）(t=30)		
	(4.0m≦w)	-			(Ⅲ<1.4m)	-
路肩盛土	(W<2.5m)	0.1			(1.4m≦Ⅲ)	-
	(2.5≦W<4.0m)	-				
埋　土	(W<2.5m)	-				
	(2.5≦W<4.0m)	-				
	(4.0m≦w)	-				
畦畔盛土	(W<2.5m)	-				
	(2.5≦W<4.0m)	-				
		左	右			
法面整形	掘削部	-	-			
土　砂	盛土部	-	0.12			
法面工	掘削部	-	-			
植生工	盛土部	-	-			

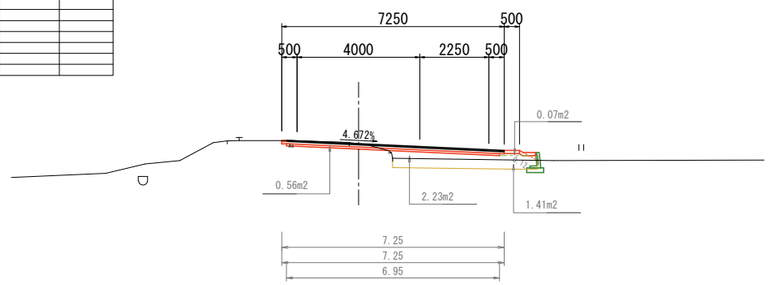

DL=125.00

NO. 12

PH=130.384
GH=130.38

FH= 130.411

D=5.622

道路土工数量表

種　別	細　目	数　量		種　別	細　目	数　量
				路床安定処理		
表土はぎ取り		1.1		路盤工	路肩部(t=70)	-
掘　削	オープン	0.6			耐水部(t=100)	-
土　砂	片　切	-		下層路盤工	車道部(t=70)	6.53
路床盛土	(W<2.5m)	-		上層路盤工	車道部(t=70)	6.83
	(2.5≦W<4.0m)	1.8		表層工（車道+路肩）(t=40)		
	(4.0m≦w)	-			(Ⅲ<1.4m)	-
路体盛土	(W<2.5m)	-			(1.4m≦Ⅲ)	6.83
	(2.5≦W<4.0m)	-		表層工（耐水部）(t=30)		
	(4.0m≦w)	-			(Ⅲ<1.4m)	-
路肩盛土	(W<2.5m)	0.1			(1.4m≦Ⅲ)	-
	(2.5≦W<4.0m)	-				
埋　土	(W<2.5m)	-				
	(2.5≦W<4.0m)	-				
	(4.0m≦w)	-				
畦畔盛土	(W<2.5m)	-				
	(2.5≦W<4.0m)	-				
		左	右			
法面整形	掘削部	-	-			
土　砂	盛土部	-	0.27			
法面工	掘削部	-	-			
植生工	盛土部	-	-			

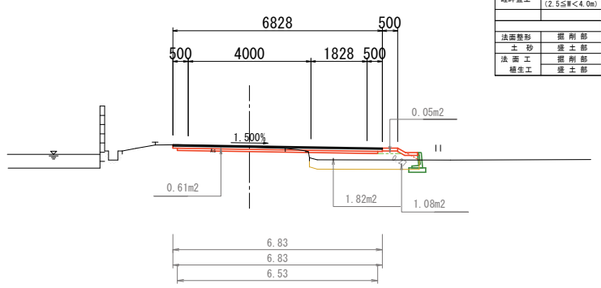

DL=125.00

SP. 3

PH=130.185
GH=129.96

FH= 130.523

D=12.204

道路土工数量表

種　別	細　目	数　量		種　別	細　目	数　量
				路床安定処理		
表土はぎ取り		2.4		路盤工	路肩部(t=70)	-
掘　削	オープン	0.2			耐水部(t=100)	-
土　砂	片　切	-		下層路盤工	車道部(t=70)	6.95
路床盛土	(W<2.5m)	-		上層路盤工	車道部(t=70)	7.25
	(2.5≦W<4.0m)	-		表層工（車道+路肩）(t=40)		
	(4.0m≦w)	4.8			(Ⅲ<1.4m)	-
路体盛土	(W<2.5m)	-			(1.4m≦Ⅲ)	7.25
	(2.5≦W<4.0m)	-		表層工（耐水部）(t=30)		
	(4.0m≦w)	-			(Ⅲ<1.4m)	-
路肩盛土	(W<2.5m)	0.1			(1.4m≦Ⅲ)	-
	(2.5≦W<4.0m)	-				
埋　土	(W<2.5m)	-				
	(2.5≦W<4.0m)	-				
	(4.0m≦w)	-				
畦畔盛土	(W<2.5m)	-				
	(2.5≦W<4.0m)	-				
		左	右			
法面整形	掘削部	-	-			
土　砂	盛土部	-	0.03			
法面工	掘削部	-	-			
植生工	盛土部	-	-			

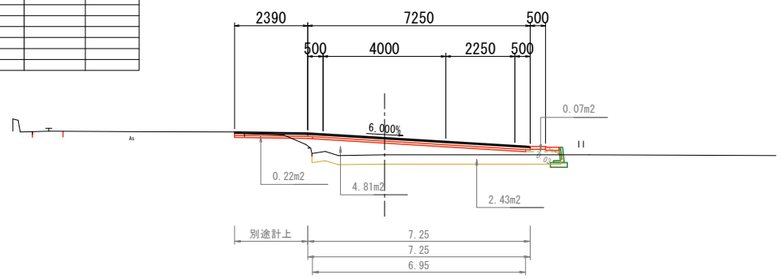

DL=125.00

SP. 4

PH=130.352
GH=130.35

FH= 130.391

D=8.172

道路土工数量表

種　別	細　目	数　量		種　別	細　目	数　量
				路床安定処理		
表土はぎ取り		1.1		路盤工	路肩部(t=70)	-
掘　削	オープン	0.6			耐水部(t=100)	-
土　砂	片　切	-		下層路盤工	車道部(t=70)	6.70
路床盛土	(W<2.5m)	-		上層路盤工	車道部(t=70)	7.00
	(2.5≦W<4.0m)	1.8		表層工（車道+路肩）(t=40)		
	(4.0m≦w)	-			(Ⅲ<1.4m)	-
路体盛土	(W<2.5m)	-			(1.4m≦Ⅲ)	7.00
	(2.5≦W<4.0m)	-		表層工（耐水部）(t=30)		
	(4.0m≦w)	-			(Ⅲ<1.4m)	-
路肩盛土	(W<2.5m)	0.1			(1.4m≦Ⅲ)	-
	(2.5≦W<4.0m)	-				
埋　土	(W<2.5m)	-				
	(2.5≦W<4.0m)	-				
	(4.0m≦w)	-				
畦畔盛土	(W<2.5m)	-				
	(2.5≦W<4.0m)	-				
		左	右			
法面整形	掘削部	-	-			
土　砂	盛土部	-	0.20			
法面工	掘削部	-	-			
植生工	盛土部	-	-			

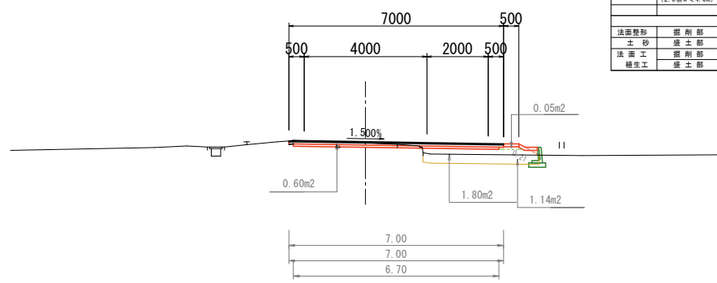

DL=125.00

年　度	令和　　元年度
番　号	災　　号
工事名	市道平田上山線道路改良工事
道川港名	市道平田上山線
施工箇所	雲南 市(郡) 木次 町(村) 大字　平田　地内
図面名称	横断面図(4) 縮尺　1：100
会社名 / 項目	会社名および責任者
測量 調査	
設　計	

14　巻の内　7

横　断　面　図　(5)

S=1:100

NO.13+5.0(EP)

PH=130.949
GH=130.94
FH= 130.940

D=5.000

道路土工数量表

種　別	細　目	数　量	種　別	細　目	数　量
			路床安定処理		
表土はぎ取り		-	路盤工	路肩部(t=70)	-
掘　削	オープン	1.3		耐水部(t=100)	-
土　砂	片　切	-	下層路盤工	車道部(t=70)	3.45
	(W<2.5m)	0.1	上層路盤工	車道部(t=70)	3.75
路床盛土	(2.5≦W<4.0m)	-	表層工（車道+路肩）(t=40)		
	(4.0m≦w)	-		(Ⅲ<1.4m)	-
	(W<2.5m)	-		(1.4m≦Ⅲ)	3.75
路体盛土	(2.5≦W<4.0m)	-	表層工（耐水部）(t=30)		
	(4.0m≦w)	-		(Ⅲ<1.4m)	-
	(W<2.5m)	-		(1.4m≦Ⅲ)	-
路肩盛土	(2.5≦W<4.0m)	-			
	(W<2.5m)	-			
埋　土	(2.5≦W<4.0m)	-			
	(4.0m≦w)	-			
	(W<2.5m)	-			
畦畔盛土	(2.5≦W<4.0m)	-			
		左　右			
法面整形	掘削部	- -			
土　砂	盛土部	- 1.22			
法面工	掘削部	- -			
植生工	盛土部	- -			

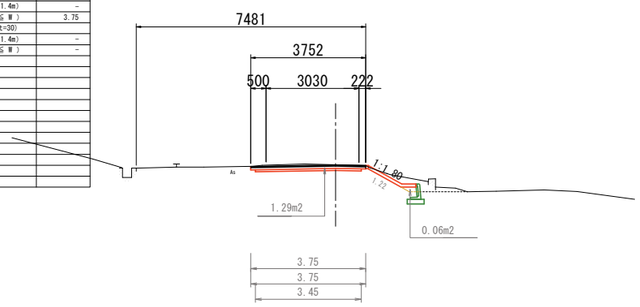

DL=125.00

NO.13

PH=130.828
GH=130.82
FH= 130.818

D=17.450

道路土工数量表

種　別	細　目	数　量	種　別	細　目	数　量
			路床安定処理		
表土はぎ取り		0.3	路盤工	路肩部(t=70)	-
掘　削	オープン	0.8		耐水部(t=100)	-
土　砂	片　切	-	下層路盤工	車道部(t=70)	4.11
	(W<2.5m)	0.6	上層路盤工	車道部(t=70)	4.41
路床盛土	(2.5≦W<4.0m)	-	表層工（車道+路肩）(t=40)		
	(4.0m≦w)	-		(Ⅲ<1.4m)	-
	(W<2.5m)	-		(1.4m≦Ⅲ)	4.41
路体盛土	(2.5≦W<4.0m)	-	表層工（耐水部）(t=30)		
	(4.0m≦w)	-		(Ⅲ<1.4m)	-
	(W<2.5m)	0.1		(1.4m≦Ⅲ)	-
路肩盛土	(2.5≦W<4.0m)	-			
	(W<2.5m)	-			
埋　土	(2.5≦W<4.0m)	-			
	(4.0m≦w)	-			
	(W<2.5m)	-			
畦畔盛土	(2.5≦W<4.0m)	-			
		左　右			
法面整形	掘削部	- -			
土　砂	盛土部	- 1.08			
法面工	掘削部	- -			
植生工	盛土部	- -			

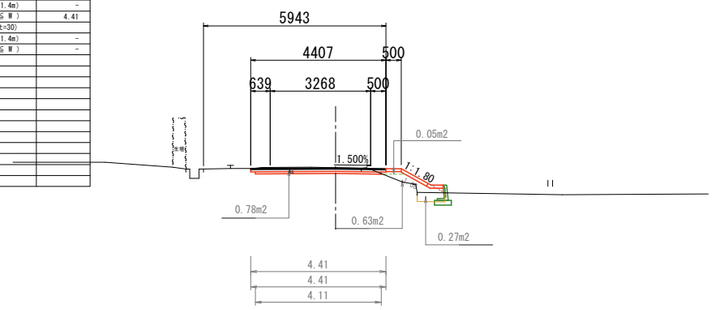

DL=125.00

年　度	令和　　元年度
番　号	災　　号
工事名	市道平田上山線道路改良工事
道川港名	市道平田上山線
施工箇所	雲南 市 木次 町 大字　平田　地内
図面名称	横断面図(5) 縮尺　1：100
会社名 / 項目	会社名および責任者
測量 調査	
設　計	

14　葉の内　8

構　造　図

1 号 側 溝　S=1:20

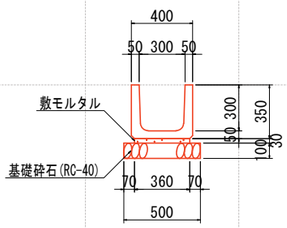

数　量　表　(10m当り)

名　称	規　格	単位	数　量
側　溝	B型1種300A	m	10.0
敷モルタル	1:3	m^3	0.108
基礎砕石	RC-40, t=10cm	m^2	5.000

2 号 側 溝　S=1:20

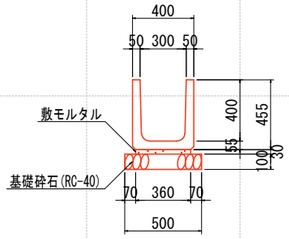

数　量　表　(10m当り)

名　称	規　格	単位	数　量
側　溝	B型1種300B	m	10.0
敷モルタル	1:3	m^3	0.108
基礎砕石	RC-40, t=10cm	m^2	5.000

3 号 側 溝　S=1:20

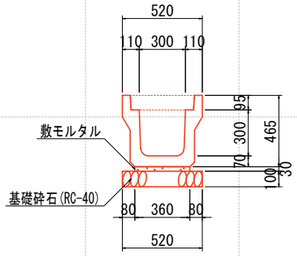

数　量　表　(10m当り)

名　称	規　格	単位	数　量
側　溝	A型3種300A	m	10.0
敷モルタル	1:3	m^3	0.108
基礎砕石	RC-40, t=10cm	m^2	5.200

4 号 側 溝　S=1:20

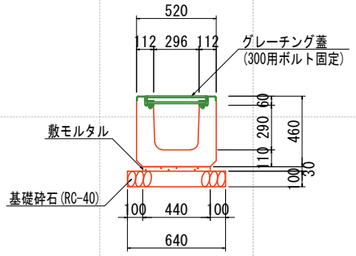

数　量　表　(10m当り)

名　称	規　格	単位	数　量
横断用側溝	B300xH300	m	10.0
グレーチング蓋	300用 ボルト固定	枚	10.0
敷モルタル	1:3	m^3	0.132
基礎砕石	RC-40, t=10cm	m^2	6.400

落 水 口　S=1:20

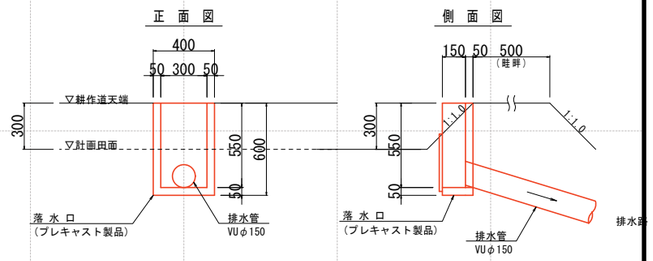

数　量　表　(1ヶ所当り)

名　称	規　格	単位	数　量
落 水 口	プレキャスト製品	個	1.0
排 水 管	VUφ150	m	2.0

※排水管の延長は現地状況により増減する。

1 号 防 草 工　S=1:20

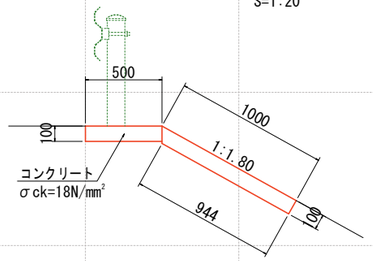

数　量　表　(10m当り)

名　称	規　格	単位	数　量
コンクリート	σck=18N/mm²	m^3	1.472
型　枠		m^2	3.147
目 地 材	ｴﾗｽﾀｲﾄ, t=10mm	m^2	0.147

2 号 防 草 工　S=1:20

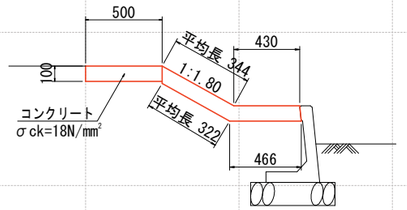

数　量　表　(10m当り)

名　称	規　格	単位	数　量
コンクリート	σck=18N/mm²	m^3	1.280
型　枠		m^2	2.128
目 地 材	ｴﾗｽﾀｲﾄ, t=10mm	m^2	0.128

1 号 呑 口 工　S=1:20

平　面　図

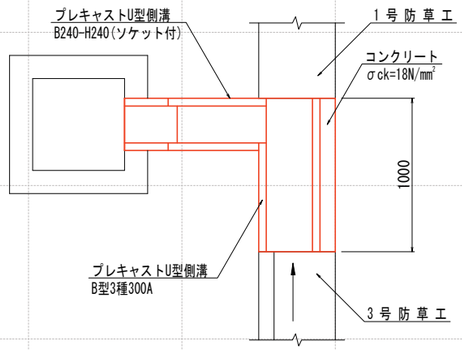

断　面　図

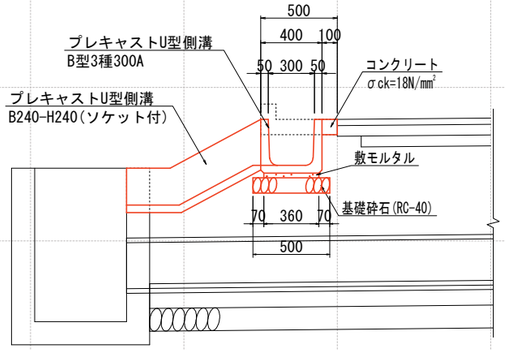

数　量　表　(1箇所当り)

名　称	規　格	単位	数　量
側　溝	B型3種300A	m	1.0
側　溝	B240-H240	m	1.0
敷モルタル	1:3	m^3	0.011
基礎砕石	RC-40, t=10cm	m^2	0.500
コンクリート	σck=18N/mm²	m^3	0.010
型　枠		m^2	0.100

1号車両分離柵　S=1:20

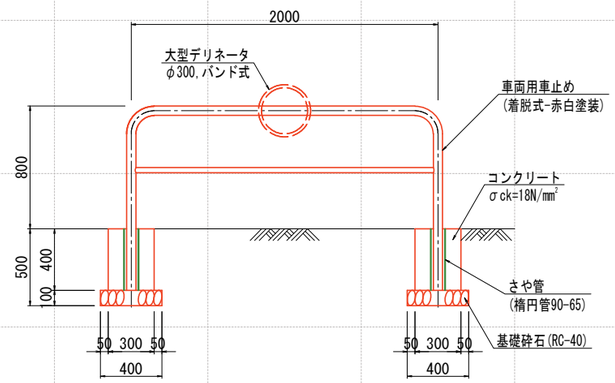

数　量　表　(1箇所当り)

名　称	規　格	単位	数　量
車両用車止め	W=2.0m 着脱式	基	1.0
さや管	楕円管90-65	m	0.8
基礎砕石	RC-40, t=10cm	m^2	0.320
コンクリート	σck=18N/mm²	m^3	0.072
型　枠		m^2	0.960

数　量　表　(1箇所当り)

名　称	規　格	単位	数　量
大型デリネータ	φ300, バンド式	基	1.0

※大型デリネータ設置箇所のみとする。

3 号 防 草 工　S=1:20

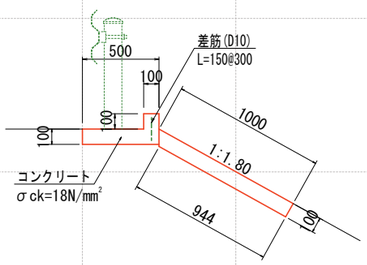

数　量　表　(10m当り)

名　称	規　格	単位	数　量
コンクリート	σck=18N/mm²	m^3	1.572
型　枠		m^2	5.157
目 地 材	ｴﾗｽﾀｲﾄ, t=10mm	m^2	0.157
差　筋	D10 L=150@300	kg	2.80

鍬 止 工　S=1:20

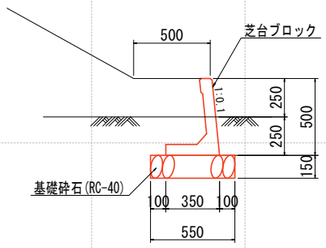

数　量　表　(10m当り)

名　称	規　格	単位	数　量
芝台ブロック	H=500	m	10.0
基礎砕石	RC-40, t=15cm	m^3	5.500

年　度	令和　元年度
番　号	災　号
工 事 名	市道平田上山線道路改良工事
道川港名	市道平田上山線
施工箇所	雲南市 木次町大字 平田 地内
図面名称	構 造 図
	縮尺 図示
会社名 / 項目	会 社 名 お よ び 責 任 者
測量 調査	
設　計	

横 断 暗 渠 構 造 図

NO.8+12.373　横断暗渠

P1-RC1-D300　S=1:50

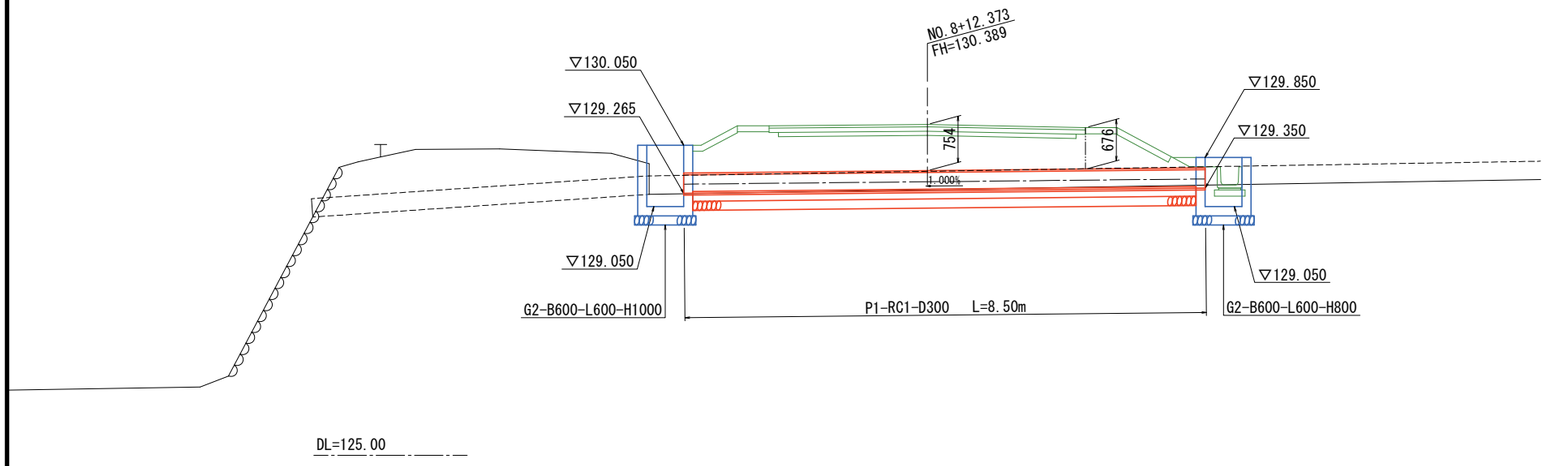

P1-RC1-D300

S=1:20

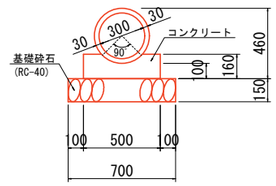

数　量　表　(10m当り)

名　称	規　格	単位	数　量
ヒューム管	1種管 D300	本	5
コンクリート	σck=18N/mm²	m³	0.688
型　枠		m²	3.200
基礎砕石	t=15cm,RC-40	m²	7.000

NO.1+4.974(管理道) 横断暗渠

P1-RC2-D600　S=1:50

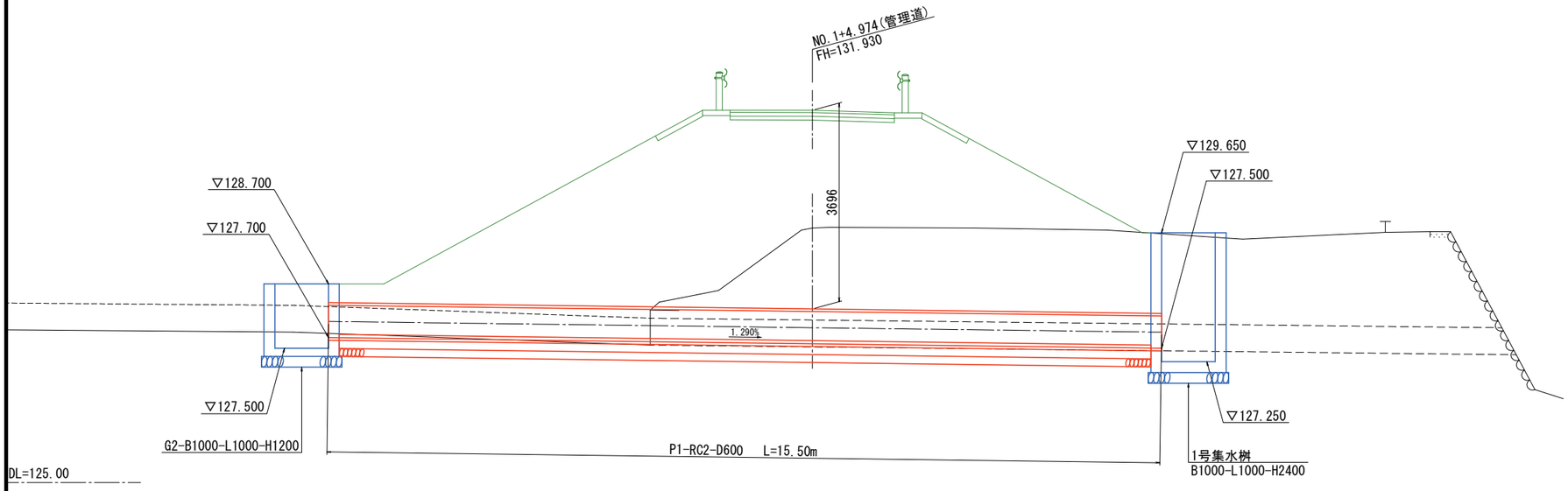

P1-RC2-D600

S=1:20

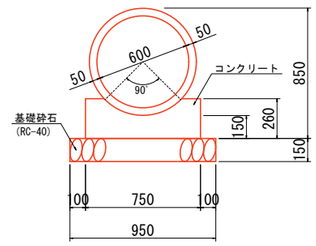

数　量　表　(10m当り)

名　称	規　格	単位	数　量
ヒューム管	2種管 D600	本	4.1
コンクリート	σck=18N/mm²	m³	1.563
型　枠		m²	5.200
基礎砕石	t=15cm,RC-40	m²	9.500

年　度	令和　元年度
番　号	災　号
工 事 名	市道平田上山線道路改良工事
道川港名	市道平田上山線
施工箇所	雲南 市 木次 町 大字　平田　地内
図面名称	横断暗渠構造図
	縮尺　図示
会社名 / 項目	会 社 名 お よ び 責 任 者
測量 調査	
設　計	

14　葉の内　10

1 号 集 水 桝 構 造 図

S=1:20

平 面 図

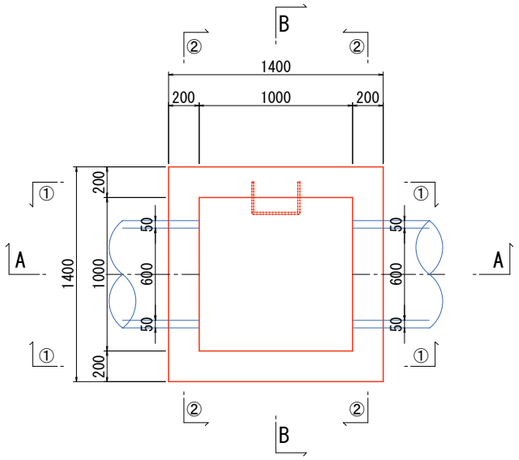

① － ① 断面

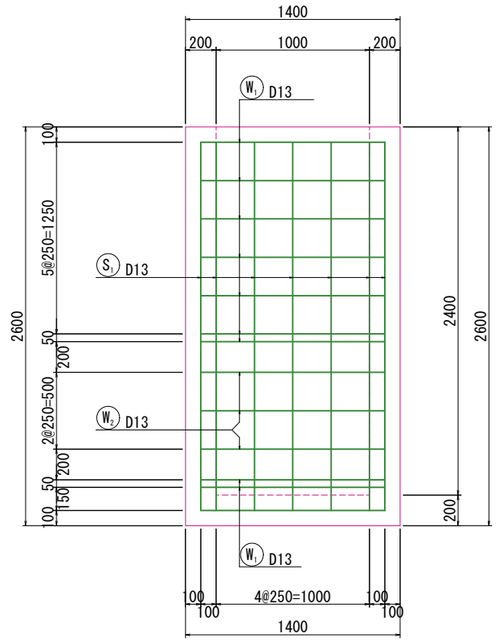

② － ② 断面

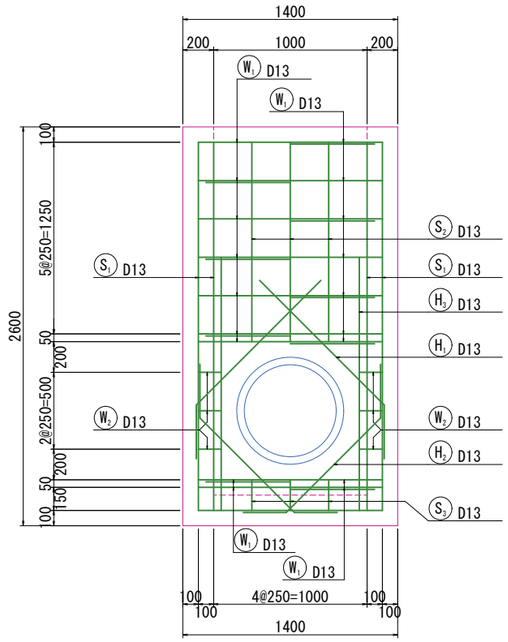

A － A 断面

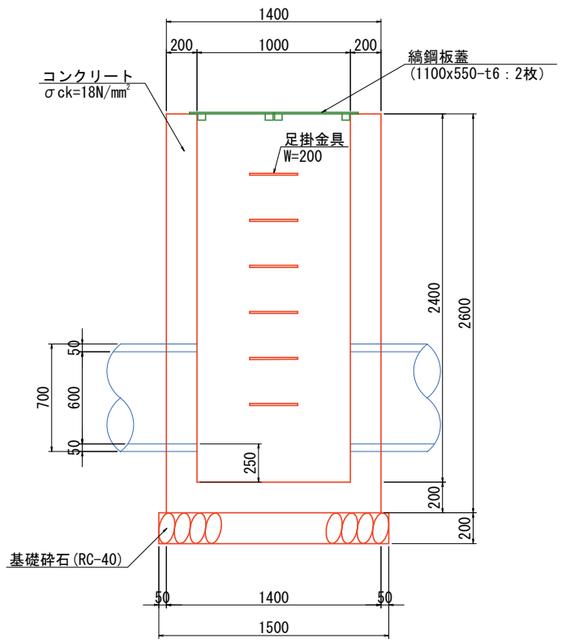

B － B 断面

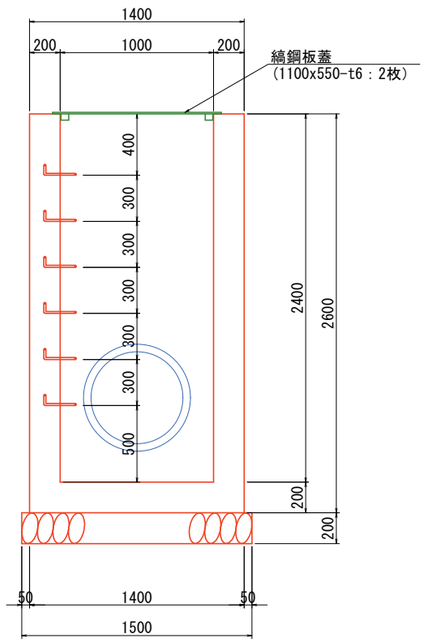

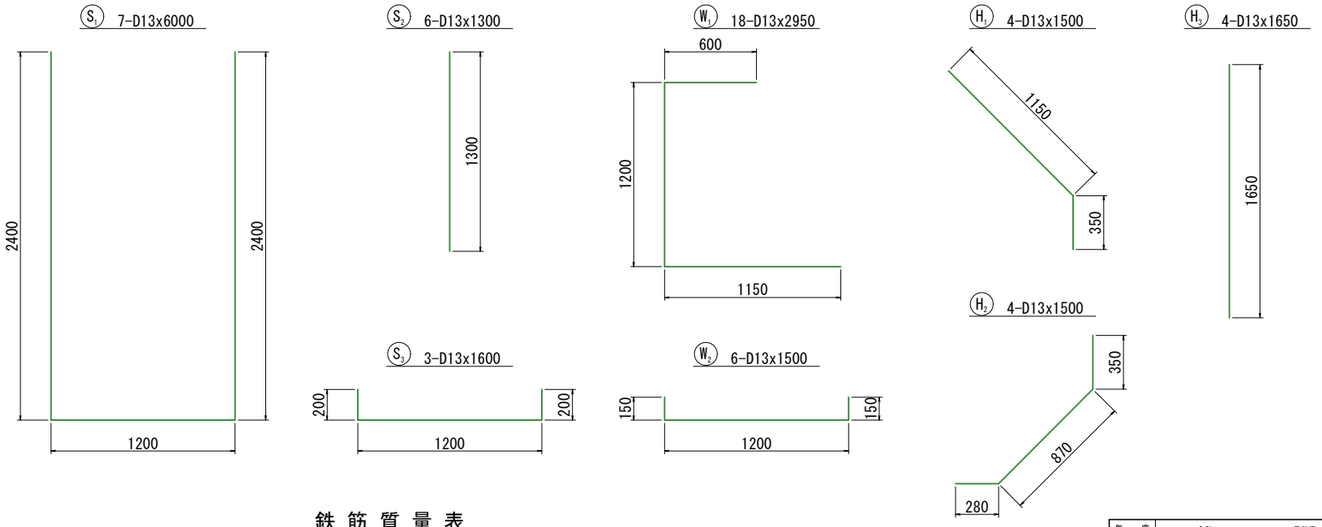

数 量 表

(1箇所当り)

名 称	規 格	単位	数 量
コンクリート	σck=18N/mm²	m³	2.583
型 枠		m²	24.160
鉄 筋	D13 SD345	t	0.136
基礎砕石	t=20cm,RC-40	m²	2.250
蓋 板	縞鋼板蓋	組	1
足掛金具	W=200	組	7

鉄 筋 質 量 表

種 別	径	長 さ	本 数	単位質量	一本当り質量	質 量	摘 要
S 1	D13	6000	7	0.995	5.97	42	
S 2	D13	1300	6	0.995	1.29	8	
S 3	D13	1600	3	0.995	1.59	5	
W 1	D13	2950	18	0.995	2.94	53	
W 2	D13	1500	6	0.995	1.49	9	
H 1	D13	1500	4	0.995	1.49	6	
H 2	D13	1500	4	0.995	1.49	6	
H 3	D13	1650	4	0.995	1.64	7	
合 計 D13						136 kg	
総質量						136 kg	

年 度	令和 元年度
番 号	災 号
工 事 名	市道平田上山線道路改良工事
道川港名	市道平田上山線
施工箇所	雲南 郡 市 木次 町 村 大字 平田 地内
図面名称	1号集水桝構造図
	縮尺 図示
会社名 / 項目	会 社 名 お よ び 責 任 者
測 量	
調 査	
設 計	
	14 黒の内 11

縦 断 面 図（管理道）

H=1:500
V=1:100

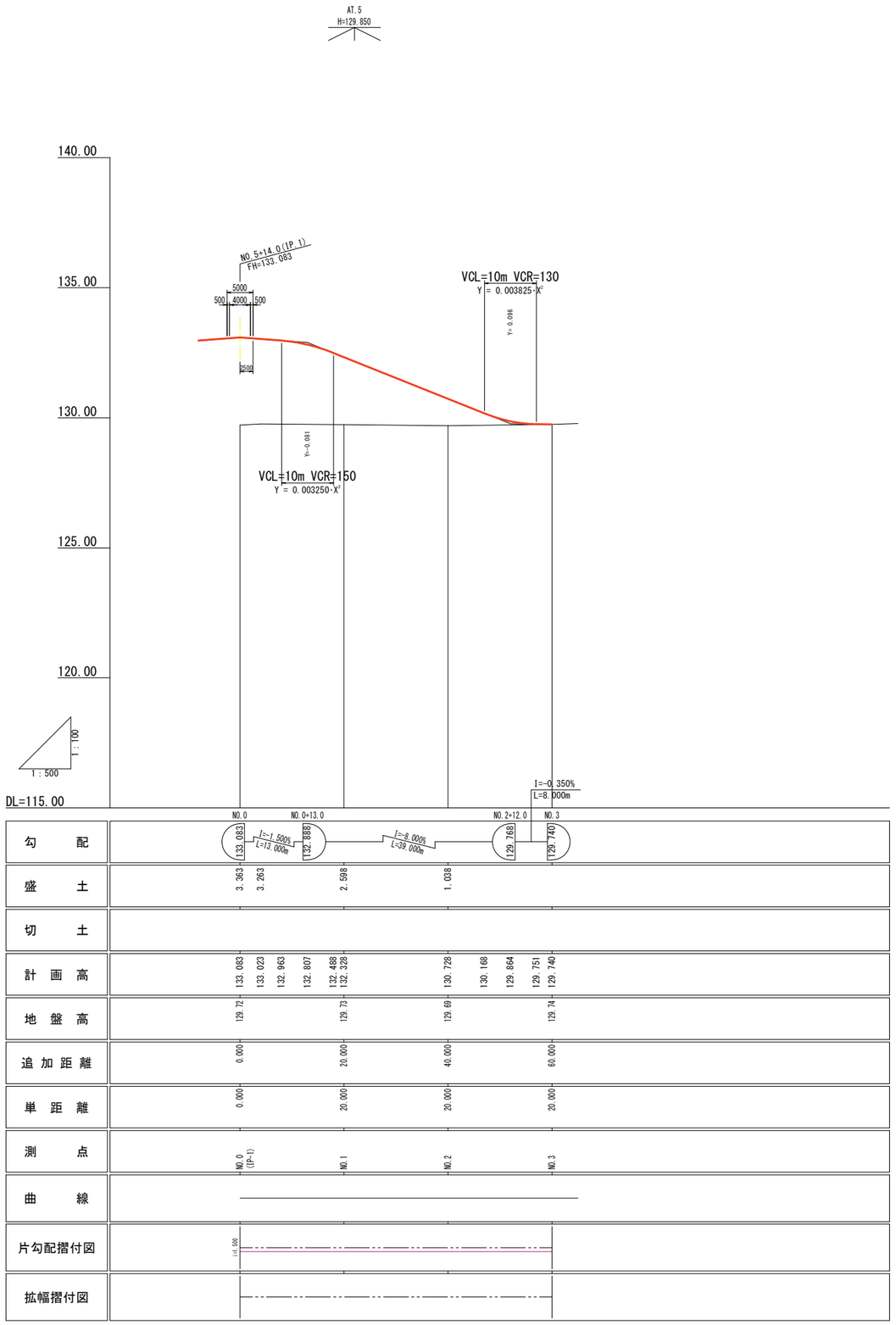

年 度	令和 元年度
番 号	災 号
工 事 名	市道平田上山線道路改良工事
道川港名	市道平田上山線
施工箇所	雲南 市 木次 町 村 大字 平田 地内
図面名称	縦 断 面 図（管理道）
	縮尺 図示
会社名 / 項目	会 社 名 お よ び 責 任 者
測量 調査	
設 計	

14 葉の内 12

横断面図(管理道)

S=1:100

NO.1

PH=129.731
GH=129.73

FH= 132.328

D=20.000

道路土工数量表

種　別	細　目	数　量		種　別	細　目	数　量
				路床安定処理		
表土はぎ取り		2.0		路盤工	路肩部(t=70)	-
掘　削	オープン	-			耐水部(t=100)	-
土　砂	片　切	-		下層路盤工	車道部(t=70)	3.00
路床盛土	(W<2.5m)	-		上層路盤工	車道部(t=70)	3.00
	(2.5≦W<4.0m)	-		表層工（車道+路肩）(t=40)		
	(4.0m≦w)	6.4			(Ⅲ<1.4m)	-
路体盛土	(W<2.5m)	-			(1.4m≦Ⅲ)	3.00
	(2.5≦W<4.0m)	-		表層工（耐水部）(t=30)		
	(4.0m≦w)	17.8			(Ⅲ<1.4m)	-
路肩盛土	(W<2.5m)	0.1			(1.4m≦Ⅲ)	-
	(2.5≦W<4.0m)	-				
埋　土	(W<2.5m)	-				
	(2.5≦W<4.0m)	-				
	(4.0m≦w)	-				
畦畔盛土	(W<2.5m)	-				
	(2.5≦W<4.0m)	-				
		左	右			
法面整形	掘削部	-	-			
土　砂	盛土部	5.86	5.37			
法面工	掘削部	-	-			
植生工	盛土部	4.92	4.43			

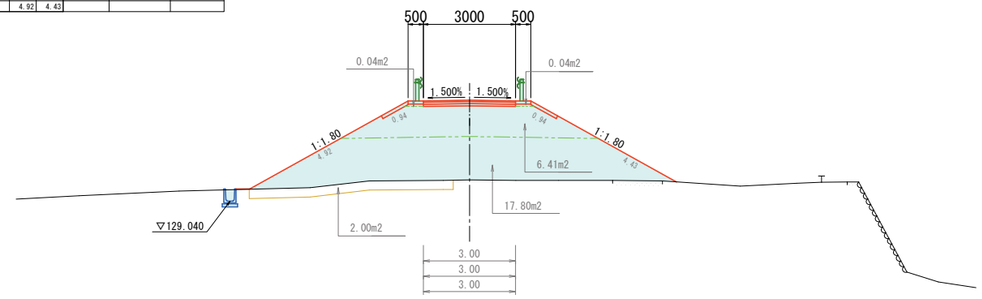

DL=125.00

NO.3

PH=129.746
GH=129.74

FH= 129.740

D=20.000

道路土工数量表

種　別	細　目	数　量		種　別	細　目	数　量
				路床安定処理		
表土はぎ取り		-		路盤工	路肩部(t=70)	-
掘　削	オープン	0.6			耐水部(t=100)	-
土　砂	片　切	-		下層路盤工	車道部(t=70)	3.00
路床盛土	(W<2.5m)	-		上層路盤工	車道部(t=70)	3.00
	(2.5≦W<4.0m)	-		表層工（車道+路肩）(t=40)		
	(4.0m≦w)	-			(Ⅲ<1.4m)	-
路体盛土	(W<2.5m)	-			(1.4m≦Ⅲ)	3.00
	(2.5≦W<4.0m)	-		表層工（耐水部）(t=30)		
	(4.0m≦w)	-			(Ⅲ<1.4m)	-
路肩盛土	(W<2.5m)	-			(1.4m≦Ⅲ)	-
	(2.5≦W<4.0m)	-				
埋　土	(W<2.5m)	-				
	(2.5≦W<4.0m)	-				
	(4.0m≦w)	-				
畦畔盛土	(W<2.5m)	-				
	(2.5≦W<4.0m)	-				
		左	右			
法面整形	掘削部	-	-			
土　砂	盛土部	-	-			
法面工	掘削部	-	-			
植生工	盛土部	-	-			

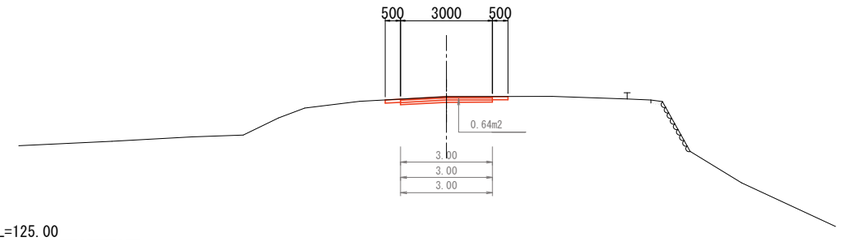

DL=125.00

NO.0(IP-1)

PH=129.727
GH=129.72

FH= 133.083

D=0.000

道路土工数量表　(拡幅部分　NO.5+14.00)

種　別	細　目	数　量		種　別	細　目	数　量
				路床安定処理		
表土はぎ取り		4.1		路盤工	路肩部(t=70)	-
掘　削	オープン	-			耐水部(t=100)	-
土　砂	片　切	-		下層路盤工	車道部(t=70)	5.57
路床盛土	(W<2.5m)	-		上層路盤工	車道部(t=70)	5.76
	(2.5≦W<4.0m)	-		表層工（車道+路肩）(t=40)		
	(4.0m≦w)	7.9			(Ⅲ<1.4m)	-
路体盛土	(W<2.5m)	-			(1.4m≦Ⅲ)	5.76
	(2.5≦W<4.0m)	-		表層工（耐水部）(t=30)		
	(4.0m≦w)	29.4			(Ⅲ<1.4m)	-
路肩盛土	(W<2.5m)	0.1			(1.4m≦Ⅲ)	-
	(2.5≦W<4.0m)	-				
埋　土	(W<2.5m)	-				
	(2.5≦W<4.0m)	-				
	(4.0m≦w)	-				
畦畔盛土	(W<2.5m)	-				
	(2.5≦W<4.0m)	-				
		左	右			
法面整形	掘削部	-	-			
土　砂	盛土部	-	8.48			
法面工	掘削部	-	-			
植生工	盛土部	-	7.24			

道路土工数量表　(本線側　NO.5+14.00)

種　別	細　目	数　量		種　別	細　目	数　量
				路床安定処理		
表土はぎ取り		-		路盤工	路肩部(t=70)	-
掘　削	オープン	-			耐水部(t=100)	-
土　砂	片　切	-		下層路盤工	車道部(t=70)	-
路床盛土	(W<2.5m)	-		上層路盤工	車道部(t=70)	-
	(2.5≦W<4.0m)	-		表層工（車道+路肩）(t=40)		
	(4.0m≦w)	10.3			(Ⅲ<1.4m)	-
路体盛土	(W<2.5m)	-			(1.4m≦Ⅲ)	-
	(2.5≦W<4.0m)	-		表層工（耐水部）(t=30)		
	(4.0m≦w)	27.2			(Ⅲ<1.4m)	-
路肩盛土	(W<2.5m)	-			(1.4m≦Ⅲ)	-
	(2.5≦W<4.0m)	-				
埋　土	(W<2.5m)	-				
	(2.5≦W<4.0m)	-				
	(4.0m≦w)	-				
畦畔盛土	(W<2.5m)	-				
	(2.5≦W<4.0m)	-				
		左	右			
法面整形	掘削部	-	-			
土　砂	盛土部	-	-			
法面工	掘削部	-	-			
植生工	盛土部	-	-			

道路土工数量表　NO.0+2.50（管理道側）

種　別	細　目	数　量		種　別	細　目	数　量
				路床安定処理		
表土はぎ取り		-		路盤工	路肩部(t=70)	-
掘　削	オープン	-			耐水部(t=100)	-
土　砂	片　切	-		下層路盤工	車道部(t=70)	3.75
路床盛土	(W<2.5m)	-		上層路盤工	車道部(t=70)	3.75
	(2.5≦W<4.0m)	-		表層工（車道+路肩）(t=40)		
	(4.0m≦w)	8.8			(Ⅲ<1.4m)	-
路体盛土	(W<2.5m)	-			(1.4m≦Ⅲ)	3.75
	(2.5≦W<4.0m)	-		表層工（耐水部）(t=30)		
	(4.0m≦w)	26.3			(Ⅲ<1.4m)	-
路肩盛土	(W<2.5m)	-			(1.4m≦Ⅲ)	-
	(2.5≦W<4.0m)	-				
埋　土	(W<2.5m)	-				
	(2.5≦W<4.0m)	-				
	(4.0m≦w)	-				
畦畔盛土	(W<2.5m)	-				
	(2.5≦W<4.0m)	-				
		左	右			
法面整形	掘削部	-	-			
土　砂	盛土部	-	6.99			
法面工	掘削部	-	-			
植生工	盛土部	-	6.05			

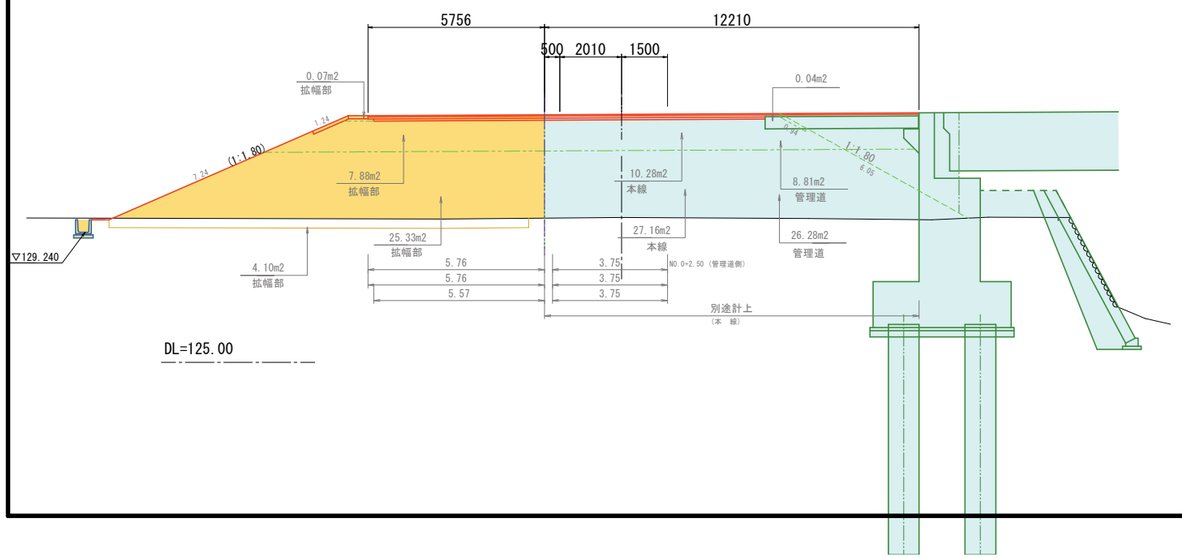

DL=125.00

NO.2

PH=129.890
GH=129.69

FH= 130.728

D=20.000

道路土工数量表

種　別	細　目	数　量		種　別	細　目	数　量
				路床安定処理		
表土はぎ取り		-		路盤工	路肩部(t=70)	-
掘　削	オープン	-			耐水部(t=100)	-
土　砂	片　切	-		下層路盤工	車道部(t=70)	3.00
路床盛土	(W<2.5m)	-		上層路盤工	車道部(t=70)	3.00
	(2.5≦W<4.0m)	0.5		表層工（車道+路肩）(t=40)		
	(4.0m≦w)	5.1			(Ⅲ<1.4m)	-
路体盛土	(W<2.5m)	0.8			(1.4m≦Ⅲ)	3.00
	(2.5≦W<4.0m)	0.4		表層工（耐水部）(t=30)		
	(4.0m≦w)	-			(Ⅲ<1.4m)	-
路肩盛土	(W<2.5m)	0.1			(1.4m≦Ⅲ)	-
	(2.5≦W<4.0m)	-				
埋　土	(W<2.5m)	0.3				
	(2.5≦W<4.0m)	-				
	(4.0m≦w)	-				
畦畔盛土	(W<2.5m)	-				
	(2.5≦W<4.0m)	-				
		左	右			
法面整形	掘削部	-	-			
土　砂	盛土部	1.99	1.97			
法面工	掘削部	-	-			
植生工	盛土部	1.05	1.03			

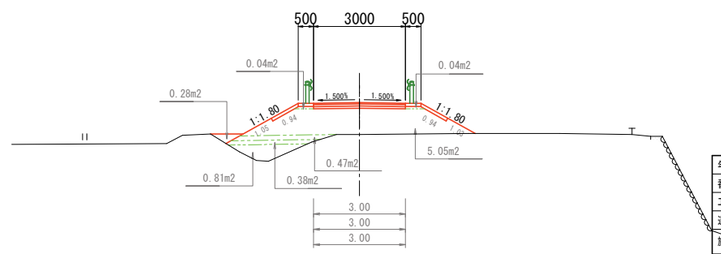

DL=125.00

雲南市施工区分

中国電力施工区分

年　度	令和　　元年度
番　号	災　　号
工事名	市道平田上山線道路改良工事
道川港名	市道平田上山線
施工箇所	雲南(市) 木次(町村) 大字　平田　地内
図面名称	横断面図(管理道)
	縮尺　1：100
会社名 / 項目	会社名および責任者
測量 調査	
設　計	
	14　葉の内　13

市道平田上山線　交差点計画平面図

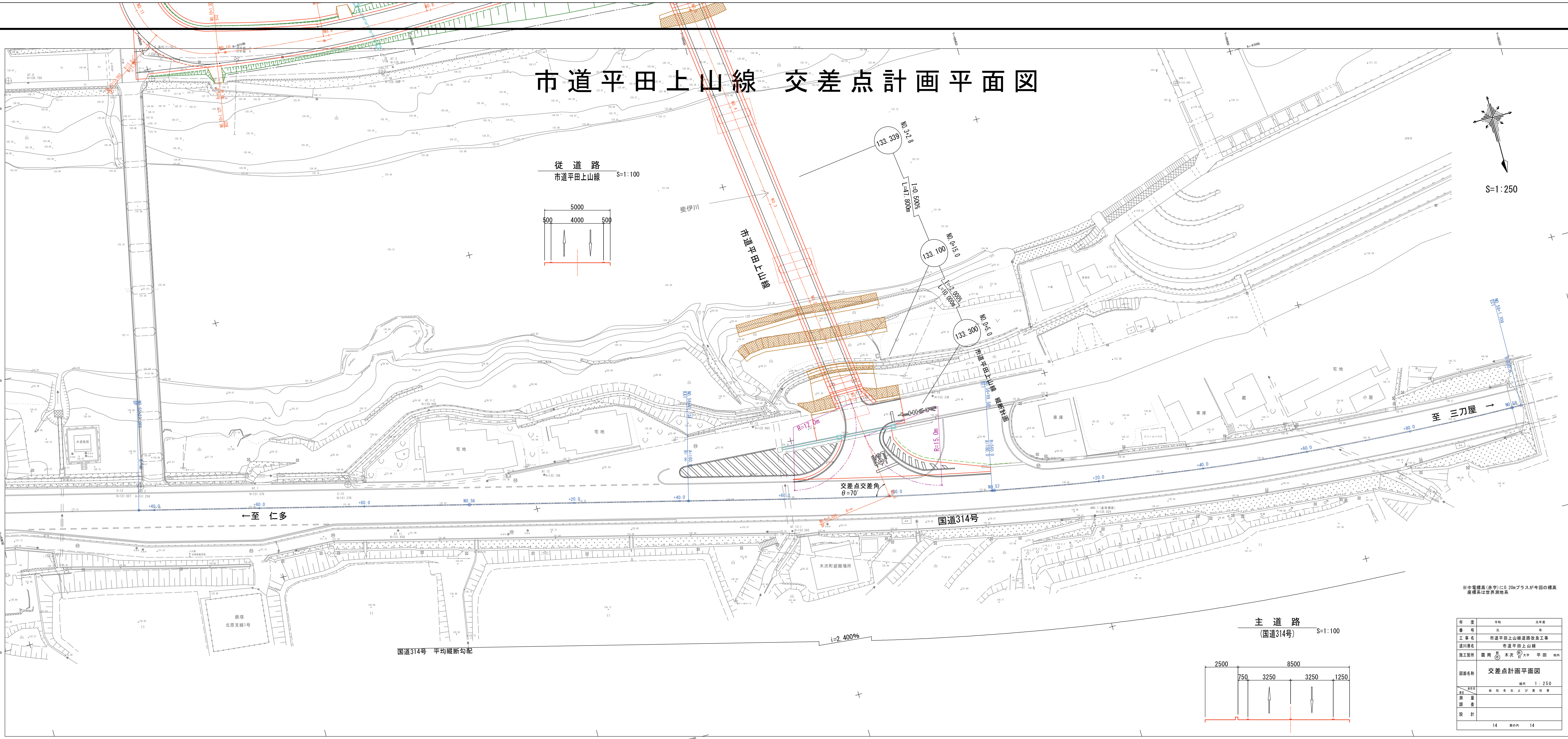

※中電標高(赤字)に0.20mプラスが今回の標高
座標系は世界測地系

年度	令和　元年度
番号	災　号
工事名	市道平田上山線道路改良工事
道川港名	市道平田上山線
施工箇所	雲南 郡(市) 木次 (町)村 大字 平田 地内
図面名称	交差点計画平面図 縮尺　1：250
項目 ＼ 会社名	会社名および責任者
測量 調査	
設計	
14　葉の内　14	