2.1 A2橋台

・数量集計表

種別		規格	単位	数量	備考
コンクリート	底版	σck=24N/mm^2	m^3	53.42	
	竪壁			34.14	
	パラペット			6.92	
	受台			1.39	
	上流側ウイング			8.30	
	下流側ウイング			9.20	
	台座コンクリート			0.44	
	計			113.80	
型枠	底版	一般型枠	m^2	40.97	
	竪壁			58.44	
	パラペット			24.52	
	受台			4.74	
	上流側ウイング			31.53	
	下流側ウイング			34.21	
	台座コンクリート			1.57	
	計			195.98	
均しコンクリート		σck=18N/mm^2 ・ t=100	m^2	30.31	
			m^3	3.03	
均しコンクリート型枠		均しコンクリート型枠	m^2	2.24	
アンカー孔箱抜型枠		円筒 φ175	m	6.60	
鉄筋質量	D16以上D25以下	一般構造物・SD345	kg	3738	
	D13			696	
	計			4434	
足場工	手摺先行型枠組足場	H≦30m	掛m^2	193.59	
支保工	パイプサポート支保工	h＜4.0 支保耐力40kN/m^{2}以下	空m^3	28.57	
~~ガードレールポスト箱抜~~		~~円筒 φ180~~	~~m~~	~~3.20~~	
~~ガードレール延長~~		~~Gr-G-2B~~	~~m~~	~~12.50~~	

◇Ａ２橋台数量計算

1. コンクリート（σck＝24N/mm²）

1-1. 底版

V＝	6.248	×	4.500	×	1.900							=	53.42	m³

1-2. たて壁

（前面）a 1＝	1/2	×	（ 2.704	＋	2.704	）	×	6.248				=	16.895	m²
（パラペット前面）a 2＝	1/2	×	（ 2.749	＋	2.749	）	×	6.248				=	17.176	m²
（背面）a 3＝	1/2	×	（ 2.749	＋	2.749	）	×	6.248				=	17.176	m²
V＝	1/2	×	（ 17.176	m²＋	17.176	m²）	×	0.500						
		＋	1/2	×	（ 17.176	＋	16.895	）	×	1.500		=	34.14	m³

1-3. パラペット

（前面）a 1＝	1/2	×	（ 2.562	＋	2.562	）	×	0.605				=	1.550	m²
a 2＝	1/2	×	（ 2.312	＋	2.351	）	×	2.519				=	5.873	m²
a 3＝	1/2	×	（ 2.351	＋	2.312	）	×	2.519				=	5.873	m²
a 4＝	1/2	×	（ 2.562	＋	2.562	）	×	0.605				=	1.550	m²
											Σ A1	=	14.846	m²
（背面）a 5＝	1/2	×	（ 2.559	＋	2.559	）	×	0.605				=	1.548	m²
a 6＝	1/2	×	（ 2.309	＋	2.349	）	×	2.519				=	5.867	m²
a 7＝	1/2	×	（ 2.349	＋	2.313	）	×	2.519				=	5.872	m²
a 8＝	1/2	×	（ 2.563	＋	2.563	）	×	0.605				=	1.551	m²
											Σ A2	=	14.838	m²
v 1＝	1/2	×	（ 14.846	m²＋	14.838	m²）	×	0.500				=	7.42	m³
（後打ちコンクリート部控除）v 2＝	(-) 1/2	×	（ 5.038	＋	5.038	）	×	0.500	×	0.200		= (-)	0.50	m³
											Σ V	=	6.92	m³

1-4. 受台

V＝	1/2	×	（ 0.300	＋	0.800	）	×	0.500						
				×	1/2	×	（ 4.910	＋	5.20	）		=	1.39	m³

1-5. 上流側ウィング

（外面）a 1＝	1/2	×	（ 0.700	＋	3.781	）	×	5.500				=	12.323	m²
（内面）a 2＝	1/2	×	（ 0.700	＋	4.016	）	×	5.920				=	13.959	m²
v 1＝	1/2	×	（ 12.323	m²＋	13.959	m²）	×	0.600				=	7.88	m³
（ハンチ）v 2＝	1/2	×	0.500	×	0.610									
		×	1/3	×	（ 2.400	＋	2.900	＋	2.900	）		=	0.42	m³
											Σ V	=	8.30	m³

1-6. 下流側ウィング

(外面) a 1=	1/2	× (	0.800	+	4.163	) ×	6.000					=	14.889	m²
(内面) a 2=	1/2	× (	0.800	+	4.122	) ×	5.926					=	14.584	m²
v 1=	1/2	× (	14.889	m²+	14.584	m²) ×	0.600					=	8.84	m³
(ハンチ) v 2=	1/2	×	0.500	×	0.504									
		×	1/3	× (	2.500	+	3.000	+	3.000	)		=	0.36	m³
											ΣV	=	9.20	m³

1-7. 台座コンクリート

(G1) v 1=	1.300	×	1.000	×	0.100							=	0.13	m³
(G2) v 2=	1.300	×	1.000	×	0.137							=	0.18	m³
(G3) v 3=	1.300	×	1.000	×	0.103							=	0.13	m³
											ΣV	=	0.44	m³

1-8. コンクリート合計

ΣV=	53.42	m³ +	34.14	m³ +	6.92	m³ +	1.39	m³						
				+	8.30	m³ +	9.20	m³ +	0.44	m³		=	113.80	m³

2．型枠（一般型枠）

2-1. 底版

A=	(6.248	+	4.500	× 1/sin 83° 00′ 00″)										
						×	1.900	×	2			=	40.97	m²

2-2. たて壁

(前面) a 1=	(コンクリートの項より)											=	16.90	m²
(パラペット前面) a 2=	(コンクリートの項より)											=	17.18	m²
(背面) a 3=	(コンクリートの項より)											=	17.18	m²
(妻部) a 4=		1/2	× (	2.704	+	2.749	) ×	1.500	× 1/sin 83° 00′ 00″			=	4.12	m²
a 5=		1/2	× (	2.749	+	2.749	) ×	0.500	× 1/sin 83° 00′ 00″			=	1.38	m²
a 6=		1/2	× (	2.704	+	2.749	) ×	1.500	× 1/sin 97° 00′ 00″			=	4.12	m²
a 7=		1/2	× (	2.749	+	2.749	) ×	0.500	× 1/sin 97° 00′ 00″			=	1.38	m²
(ウイング控除) (上流側) a 8=	(-)	1/2	× (	1.468	+	1.705	) ×	0.732				= (-)	1.16	m²
(下流側) a 9=	(-)	1/2	× (	1.850	+	1.809	) ×	0.605				= (-)	1.11	m²
(ハンチ控除) (上流側) a 10=	(-)	1/2	× (	1.351	+	1.351	) ×	0.610				= (-)	0.82	m²
(下流側) a 11=	(-)	1/2	× (	1.451	+	1.451	) ×	0.504				= (-)	0.73	m²
											ΣA	=	58.44	m²

2-3. パラペット

(前面) a 1=		(コンクリートの項より)											=	14.85	㎡
(背面) a 2=		(コンクリートの項より)											=	14.84	㎡
(妻部) a 3=		1/2	×	(	2.563	+	2.563	)	×	0.500	×	1/sin 83° 00′ 00″	=	1.29	㎡
a 4=		1/2	×	(	2.563	+	2.563	)	×	0.500	×	1/sin 83° 00′ 00″	=	1.29	㎡
(ウイング控除)															
(上流側) a 5=	(-)	1/2	×	(	2.309	+	2.309	)	×	0.605			= (-)	1.40	㎡
(下流側) a 6=	(-)	1/2	×	(	2.313	+	2.313	)	×	0.605			= (-)	1.40	㎡
(ハンチ控除)															
(上流側) a 7=	(-)	1.049	×		0.610								= (-)	0.64	㎡
(下流側) a 8=	(-)	1.049	×		0.504								= (-)	0.53	㎡
(受台控除)															
(背面) a 9=	(-)	1/2	×	(	0.300	+	0.500	)	×	4.911			= (-)	1.96	㎡
(後打ちコンクリート部控除)															
a 10=	(-)	0.200	×	(	5.038	+	5.038	)					= (-)	2.02	㎡
(後打ち部)															
a 11=		0.200	×	(	0.504	+	0.504	)					=	0.20	㎡
													ΣA =	24.52	㎡

2-4. 受台

a 1=		0.300	×		5.200								=	1.56	㎡
a 2=		0.707	×	1/2	×	(	5.200	+	3.797	)			=	3.18	㎡
													ΣA =	4.74	㎡

2-5. 上流側ウィング

(外面) a 1=		(コンクリートの項より)											=	12.32	㎡
(内面) a 2=		(コンクリートの項より)											=	13.96	㎡
(側面) a 3=	{	1/2	×	(	6.292	+	6.772	)	+	0.700	}	× 0.600	=	4.34	㎡
(受台控除)															
a 4=	(-)	1/2	×	(	0.300	+	0.800	)	×	0.610			= (-)	0.34	㎡
(ハンチ控除)															
a 5=	(-)	1/2	×	(	2.400	+	2.900	)	×	0.610			= (-)	1.62	㎡
(ハンチ)															
a 6=		1/2	×	(	2.400	+	2.900	)	×	1.083			=	2.87	㎡
													ΣA =	31.53	㎡

2-6. 下流側ウィング

(外面) a 1=		(コンクリートの項より)											=	14.89	㎡
(内面) a 2=		(コンクリートの項より)											=	14.58	㎡
(側面) a 3=	{	1/2	×	(	6.864	+	6.779	)	+	0.800	}	× 0.600	=	4.57	㎡
(受台控除)															
a 4=	(-)	1/2	×	(	0.300	+	0.800	)	×	0.504			= (-)	0.28	㎡
(ハンチ控除)															
a 5=	(-)	1/2	×	(	2.500	+	3.000	)	×	0.504			= (-)	1.39	㎡
(ハンチ)															
a 6=		1/2	×	(	2.500	+	3.000	)	×	0.668			=	1.84	㎡
													ΣA =	34.21	㎡

2-7. 台座コンクリート

(G1)	a 1＝	1/2	×	(	0.087	＋	0.083	)	×	1.300			＝	0.11 ㎡
	a 2＝	1/2	×	(	0.083	＋	0.113	)	×	1.000			＝	0.10 ㎡
	a 3＝	1/2	×	(	0.113	＋	0.117	)	×	1.300			＝	0.15 ㎡
	a 4＝	1/2	×	(	0.117	＋	0.087	)	×	1.000			＝	0.10 ㎡
(G2)	a 1＝	1/2	×	(	0.124	＋	0.120	)	×	1.300			＝	0.16 ㎡
	a 2＝	1/2	×	(	0.120	＋	0.150	)	×	1.000			＝	0.14 ㎡
	a 3＝	1/2	×	(	0.150	＋	0.154	)	×	1.300			＝	0.20 ㎡
	a 4＝	1/2	×	(	0.154	＋	0.124	)	×	1.000			＝	0.14 ㎡
(G3)	a 1＝	1/2	×	(	0.090	＋	0.086	)	×	1.300			＝	0.11 ㎡
	a 2＝	1/2	×	(	0.086	＋	0.116	)	×	1.000			＝	0.10 ㎡
	a 3＝	1/2	×	(	0.116	＋	0.120	)	×	1.300			＝	0.15 ㎡
	a 4＝	1/2	×	(	0.120	＋	0.090	)	×	1.000			＝	0.11 ㎡
												ΣA	＝	1.57 ㎡

A＝ 40.97 ㎡＋ 58.44 ㎡＋ 24.52 ㎡＋ 4.74 ㎡
＋ 31.53 ㎡＋ 34.21 ㎡＋ 1.57 ㎡ ＝ 195.98 ㎡

3．均しコンクリート（σck＝18N/mm²・t=100）

A＝ 6.448 × 4.700 ＝ 30.31 ㎡

V＝ 30.310 × 0.100 ＝ 3.03 ㎥

4．均しコンクリート型枠

A＝ (6.448 ＋ 4.735)× 2 × 0.100 ＝ 2.24 ㎡

5．アンカー孔箱抜き型枠（円筒φ175）

φ175 N＝ 12 本

ℓ ＝ 0.610 － 0.060 ＝ 0.550 m

ΣL＝ 0.550 m× 12 本 ＝ 6.60 m

6．鉄筋質量（SD345・一般構造物）

D22	—	1372	kg
D16	—	2366	kg
D13	—	696	kg
Σw	＝	4434	kg

D16以上D25以下	3738	kg
D13	696	kg

7．足場工（手摺先行型枠組足場・H≦30m）

Σ＝ (4.737 ＋ 3.382 ＋ 4.179 ＋ 5.226
＋ 2.714 ＋ 8.463 ＋ 9.258) × 5.100 ＝ 193.59 掛m²

８．支保工(パイプサポート支保工、Ｈ＜4.0m)

(受台)	1/2	×(	3.798	＋	4.298	)×	0.500	×	4.911		＝	9.94	空m³
(上流側ウイング)	1/2	×(	1.160	＋	4.333	)×	5.710	×	0.600		＝	9.41	空m³
(下流側ウイング)	1/2	×(	0.920	＋	4.232	)×	5.963	×	0.600		＝	9.22	空m³
										Σ	＝	28.57	空m³

９．ガードレールポスト箱抜き（円筒φ180）

φ180　　N＝　8　本

ΣＬ＝　0.400　m×　8　本　＝　3.20　m

１０．ガードレール延長（Gr-C-2B）

ΣＬ＝　6.100　＋　6.400　＝　12.50　m

2.2 P2橋脚

・数量集計表

種別		規格	単位	数量	備考
コンクリート	底版	σck=24N/mm^2	m^3	56.25	
	脚柱			97.20	
	計			153.45	
型枠	底版	一般型枠	m^2	37.50	
	脚柱			104.77	
	計			142.27	
	脚柱	円形型枠		49.43	
均しコンクリート		σck=18N/mm^2 ・t=100	m^2	40.04	
			m^3	4.00	
均しコンクリート型枠		均しコンクリート型枠	m^2	2.58	
アンカー孔箱抜型枠		円筒 φ200	m	14.26	
鉄筋質量	D29以上D32以下	一般構造物・SD345	kg	7828	
	D16以上D25以下			5620	
	計			13448	
	ガス圧接	D29用	箇所	110	
足場工	手摺先行型枠組足場	H≦30m	掛m^2	260.40	

◇Ｐ２橋脚数量計算

1．コンクリート（σck＝24N/mm^2）

1-1．底版

V＝ 7.500 × 5.000 × 1.500 ＝ 56.25 m^3

1-2．脚柱

v1＝ π/4 × 1.500 ^{2}× 10.500 ＝ 18.56 m^3

v2＝ - π/4 × 1.500 ^{2}× 0.023 × 1/2 ＝ -0.02 m^3

v3＝ 5.000 × 1.500 × 10.500 ＝ 78.75 m^3

v4＝ - 5.000 × 1.500 × 0.023 × 1/2 ＝ -0.09 m^3

ΣV2 ＝ 97.20 m^3

1-3．コンクリート合計

ΣV＝ 56.25 m^3+ 97.20 m^3 ＝ 153.45 m^3

２．型枠

2-1．一般部（一般型枠）

2-1　底版

A＝ (7.500 ＋ 5.000)× 1.500 × 2 ＝ 37.50 m^2

2-2　脚柱

A＝ 5.000 × 10.477 × 2 ＝ 104.77 m^2

2-3　一般部合計

ΣA＝ 37.50 m^2 + 104.77 m^2 ＝ 142.27 m^2

３．　円形型枠

Ａ＝　π　×　1.500　×（　10.477　＋　0.023　×　1/2　）　＝　49.43　㎡

４.均しコンクリート（σck＝18N/mm²・ｔ＝100）

Ａ＝　7.700　×　5.200　＝　40.04　㎡

Ｖ＝　7.700　×　5.200　×　0.100　＝　4.00　㎥

５.均しコンクリート型枠（均しコンクリート型枠）

Ａ＝　（　7.700　＋　5.200　）×　0.100　×　2　＝　2.58　㎡

６．アンカー孔箱抜き型枠（円筒φ200）

φ200　Ｎ＝　18　本

ℓ　＝　0.880　－　0.088　＝　0.792　m

ΣＬ＝　0.792　m×　18　本　＝　14.26　m

７．鉄筋質量（SD345・一般構造物）

Ｄ２９	―	7828	kg	ガス圧接 110 箇所
Ｄ１９	―	1108	kg	
Ｄ１６	―	4512	kg	
Σｗ	＝	13448	kg	

Ｄ２９以上Ｄ３２以下	7828	kg
Ｄ１６以上Ｄ２５以下	5620	kg
Ｄ１３	0	kg

８．足場工（手摺先行型枠組足場・Ｈ≦30ｍ）

Ａ＝　（　8.700　＋　3.700　）×　10.500　×　2　＝　260.40　掛㎡

3.1　Ａ２橋台基礎工 数 量 集 計 表

種　　別		規　　格	単位	TBH工法
杭　　径		場所打ち杭	mm	φ1000
杭　　長			m	7.500
杭　本　数			本	4
				1本当り
コンクリート		設計基準強度　σck=24N/mm2 ＜呼び強度　σck=30N/mm2＞	m^3	5.9
鉄筋質量	D32	SD345・場所打杭用かご筋 無溶接工法	kg	1133
	D22			18
	D16			236
	D13			8
	合　計			1395
杭 頭 処 理			m^3	0.4
補強リング固定金具	補強リング	L6×65×65	kg	24
	Uボルト		本	40
スペーサー固定金具	Uボルト		本	16
	FB	30×4	kg	16
掘削長		土砂	m	11.0
土質係数				1.09
掘 削 残 土			m^3	8.7

◇Ａ２橋台場所打ち杭数量計算

形状寸法図

施工方法：ＴＢＨ工法

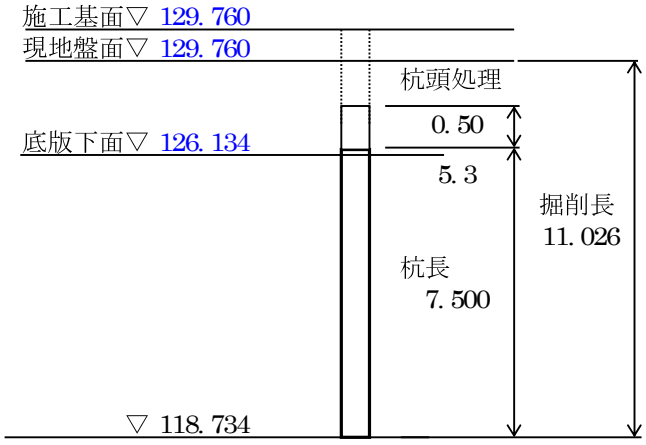

場所打ち杭　φ1000　mm
L=　7.500　m
本数　4　本

掘削長　L=　11.026　m

土質係数　a =　1.09
=(9.826×1.00+1.200×1.8)
/ 11.026

１．コンクリート〈設計基準強度σck=24N/mm2（呼び強度σck=30N/mm2）〉

Vc ＝ 1/4 × π × 1.000 ^{2} × 7.500 ＝ 5.89 m^3

２．鉄筋質量（SD345）

Ｄ３２	―	1133	kg
Ｄ２２	―	18	kg
Ｄ１６	―	236	kg
Ｄ１３	―	8	kg
ΣＷ	＝	1395	kg
Ｄ２９以上Ｄ３２以下	―	1133	kg
Ｄ１６以上Ｄ２５以下	―	254	kg
Ｄ１３	―	8	kg

３．杭頭処理

Vkt ＝ 1/4 × π × 1.000 ^{2} × 0.500 ＝ 0.39 m^3

４．補強リング、固定金具

a)補強リング　L6×65×65

Ｗ ＝ 場所打ち杭配筋図補強リング、固定金具より ＝ 24 kg

b)Ｕボルト　L6×65×65

Ｎ ＝ 場所打ち杭配筋図補強リング、固定金具より ＝ 40 本

５．スペーサー固定金具

a) Ｕボルト

Ｎ　＝　場所打ち杭配筋図　スペーサー固定金具より　＝　16 本

b) ＦＢ　30×4

Ｗ　＝　場所打ち杭配筋図　スペーサー固定金具より　＝　16 kg

６．掘削残土

(掘削)Vku　＝　1/4　×　π　×　1.000^2　×　11.026　＝　8.66 m^3

4.1 Ａ２橋台

Ａ２橋台　踏 掛 版 数 量 集 計 表

種　　別		規　　格	単位	数　量	備　　考
コンクリート		σck=24N/mm^2	m^3	9.92	
型　　枠		一般型枠	m^2	7.97	
鉄筋	D16以上D25以下	SD345	kg	1274	
	D13			77	
	計			1351	
アンカーキャップ	パ　イ　プ	SGP40A	kg	6.26	
	キャップ	SS400.PL t=3.2	kg	0.68	
	充　填　材	ﾏｽﾃｯｸ型歴青材	m^3	0.002	
目　　地　　材		t＝20mm	m^2	4.05	
ゴ　ム　支　承		t＝20mm	m^2	1.00	
路　　盤　　紙			m^2	22.40	
敷　　砂		t＝30mm	m^2	22.40	
			m^3	0.67	

◇Ａ２橋台踏掛版数量計算

１．コンクリート　（σck=24N/mm^2）

a 1＝　4.997　×　4.963　－　0.209　×　0.121　×　1/2　＝　24.79　m^2

v 1＝　24.79　×　0.400　＝　9.92　m^3

２．型　枠（一般型枠）

A＝　（　4.789　＋　4.997　＋　5.000　＋　4.877　＋　0.255　）×　0.400　＝　7.97　m^2

３．鉄　筋（SD345）

D22	―	521	kg
D19	―	753	kg
D13	―	77	kg
Σw	＝	1351	kg

D16以上D25以下	＝	1274	kg
D13	＝	77	kg

4．アンカーキャップ

4-1. ガスパイプ（SGP40A）

L＝　0.230　N　＝　7　本

w1＝　0.230　×　3.89　kg/m　×　7　＝　6.26　kg

4-2. キャップ（SS400）

φ70　×　3.2　N　＝　7　枚

W＝　25.1 kg/mm^2

W2＝　π/4　×　0.070^2×　25.1　kg/mm^2　×　7　＝　0.68　kg

4-3. 充填材（マスチック型歴青材）

V＝　（π/4　×　0.0416^2　×　0.230　－　π/4　×　0.022^2　×　0.220　）

×　7　＝　0.002　m^3

5．目地材（t=20mm）

A＝　（　5.000　＋　4.877　＋　0.255　）×　0.400　＝　4.05　m^2

6．ゴム支承（t=20mm）

A＝　4.997　×　0.200　＝　1.00　m^2

7．路盤紙

A＝　（　4.963　－　0.480　）×　1/2　×（　4.997　＋　4.997　）　＝　22.40　m^2

8．敷　砂（ｔ＝30mm）

A＝　（　4.963　－　0.480　）×　1/2　×（　4.997　＋　4.997　）　＝　22.40　m^2

V＝　22.40　m^2　×　0.030　＝　0.67　m^3

5.1 Ａ2橋台

Ａ２橋台　本体土工数量集計表

種　　別	細　別	規　格	単位	数　量	備　考
床　掘		土 砂	m^3	261.1	
埋　戻	最大埋戻幅 1m 以上4m 未満	流用土	m^3	185.5	
残　土		土 砂	m^3	55.0	
基面整正			m^2	30.1	

Ａ２橋台　本体土工　　数 量 計 算 書

名　称	規　格	算　　定　　式	数　量
床　掘	土 砂	別途計算より　＝	261.1　m^3
埋　戻	最大埋戻幅 1m 以上4m 未満	別途計算より　＝	185.5　m^3
残　土	土 砂	261.1　－　185.5　／　0.90　＝	55.0　m^3
基面整正		4.700　×　6.400　＝	30.1　m^2

Ａ２橋台　土　工								数 量 計 算
測　点	距 離	床掘(土砂)			埋戻し（土砂）			摘　要
		断 面	平 均	立 積	断 面	平 均	立 積	
		0.0	－	－	0.0	－	－	
	1.930	28.6	14.30	27.6	28.6	14.30	27.6	
	0.500	28.6	28.60	14.3	28.6	28.60	14.3	
		28.6	－	－	16.4	－	－	
	6.200	28.6	28.60	177.3	16.4	16.40	101.7	
		28.6	－	－	28.6	－	－	
	0.500	28.6	28.60	14.3	28.6	28.60	14.3	
	1.930	0.0	14.30	27.6	0.0	14.30	27.6	
合　計				261.1			185.5	

5.2 P2橋脚

Ｐ２橋脚　本体土工数量集計表

種　　別	細　別	規　格	単位	数　量	備　考
床　掘		土 砂	m^3	235.3	
		軟岩Ｉ	m^3	162.5	
埋　戻	最大埋戻幅 1m 以上4m 未満	流用土	m^3	250.9	
	コンクリート	σck=18N/mm2	m^3	32.7	
不足土		土 砂	m^3	43.5	
残　土		軟岩Ｉ	m^3	162.5	
基面整正			m^2	40.0	

Ｐ２橋脚　本体土工　　数 量 計 算 書

名　称	規　格	算　　定　　式	数　量
床　掘	土 砂	別途計算より　＝	235.3 m^3
	軟岩Ｉ	〃　＝	162.5 m^3
埋　戻	最大埋戻幅 1m 以上4m 未満	別途計算より　＝	250.9 m^3
	コンクリート σck=18N/mm2	別途計算より　＝	32.7 m^3
不足土	土 砂	250.9 ／ 0.90 － 235.3　＝	43.5 m^3
残　土	軟岩Ｉ	＝	162.5 m^3
基面整正		5.200 × 7.700　＝	40.0 m^2

Ｐ２橋脚　土　工								数 量 計 算
測　点	距 離	床掘(土砂)			床掘(軟岩Ｉ)			摘　要
		断 面	平 均	立 積	断 面	平 均	立 積	
		0.0	－	－	0.0	－	－	
	4.500	18.1	9.05	40.7	12.5	6.25	28.1	
		18.1	－	－	12.5	－	－	
	8.500	18.1	18.10	153.9	12.5	12.50	106.3	
		18.1	－	－	12.5	－	－	
	4.500	0.0	9.05	40.7	0.0	6.25	28.1	
合　計				235.3			162.5	

Ｐ２橋脚　土　工					数 量 計 算			
測　点	距 離	埋戻し（土砂）			埋戻し（コンクリート）			摘　要
		断 面	平 均	立 積		平 均		
		0.0	－	－				
	4.020	20.2	10.10	40.6				
	1.480	20.2	20.20	29.9				
		16.9	－	－				
	6.500	16.9	16.90	109.9				
		20.2	－	－				
	1.480	20.2	20.20	29.9				
	4.020	0.0	10.10	40.6				
					0.0	－	－	
	0.480				10.4	5.20	2.5	
	0.500				10.4	10.40	5.2	
					2.3	－	－	
	7.500				2.3	2.30	17.3	
					10.4	－	－	
	0.500				10.4	10.40	5.2	
	0.480				0.0	5.20	2.5	
合　計				250.9			32.7	

7.1 P2橋脚

Ｐ２橋脚　仮設土工数量集計表

種　　別	細　別	規　格	単位	数　量	備　考
仮設土工	大型土のう設置・撤去	大型土のう	袋	1095	
	仮設盛土設置・撤去	土 砂	m^3	1537.0	

Ｐ２橋脚　仮設土工　　数 量 計 算 書

名　称	規　格	算　　定　　式	数　量
大型土のう 設置・撤去	大型土のう		
	工事用進入路	1 袋 × 12 列 ＋ 2 袋 × 2 列	
		＋ 1 袋 × 14 列	
		＋ 1/2 ×(2 袋 ＋ 4 袋)× 9 列	
		＋ 1/2 ×(4 袋 ＋ 3 袋)× 18 列	
		＋ 2 袋 × 11 列 ＝	142 袋
	仮設盛土	1/2 ×(5 袋 ＋ 14 袋)× 26 列	
		＋ 14 袋 × 31 列	
		＋ 1/2 ×(2 袋 ＋ 14 袋)× 34 列 ＝	953 袋
	合　計	142 ＋ 953 ＝	1,095 袋
仮設盛土 設置・撤去	土 砂		
	工事用進入路	別途計算より ＝	172.2 m^3
	仮設盛土	別途計算より ＝	1364.8 m^3
	合　計	172.2 ＋ 1364.8 ＝	1537 m^3

Ｐ２橋脚　仮　設　土　工					数 量 計 算			
測　点	距 離	工事用進入路			仮設盛土			摘　要
		断 面	平 均	立 積	断 面	平 均	立 積	
		0.0	－	－				
	4.100	10.7	5.35	21.9				
	28.100	0.0	5.35	150.3				
					0.0	－	－	
	1.750				49.9	24.95	43.7	
	25.600				49.9	49.90	1277.4	
	1.750				0.0	24.95	43.7	
合　計				172.2			1364.8	

数量根拠図

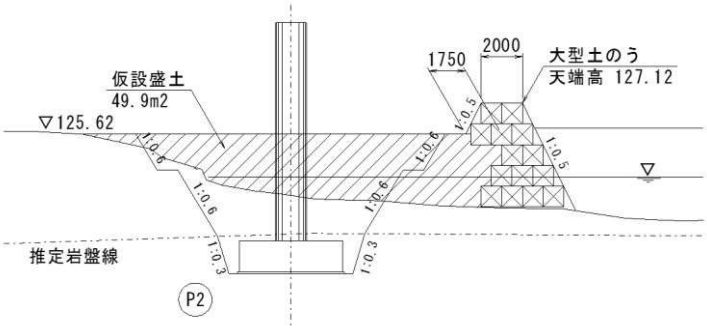
仮設盛土
49.9m2
▽125.62
1750
2000
大型土のう
天端高 127.12
1:0.5
1:0.6
1:0.3
推定岩盤線
P2

盛　土

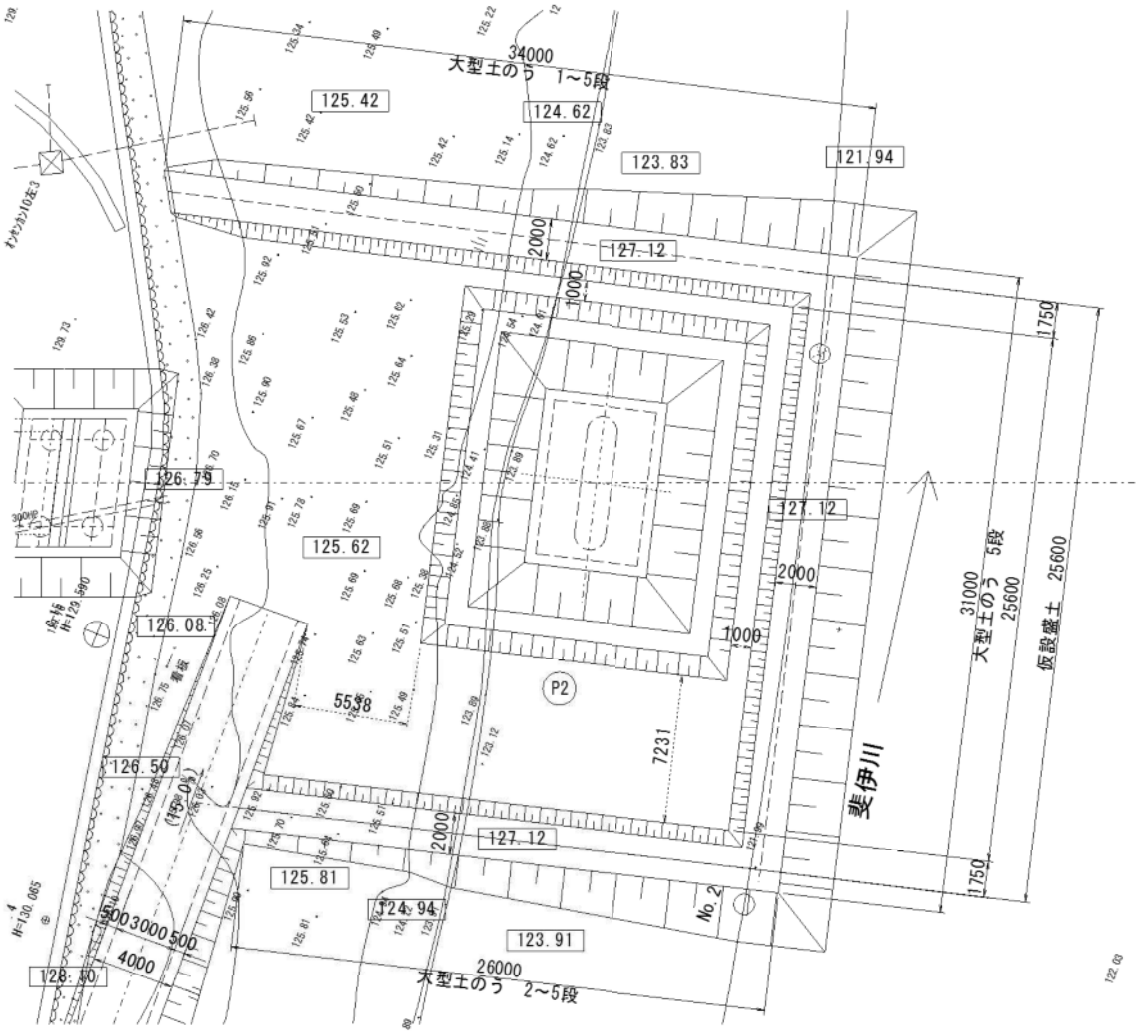
34000
大型土のう 1～5段
125.42
124.62
123.83
121.94
127.12
2000
1000
1750
126.79
125.62
126.08
126.50
125.81
124.94
123.91
128.40
5538
7231
P2
No.2
31000
大型土のう 5段
25600
仮設盛土 25600
斐伊川
26000
大型土のう 2～5段
4000

（工事用進入路（左岸側））

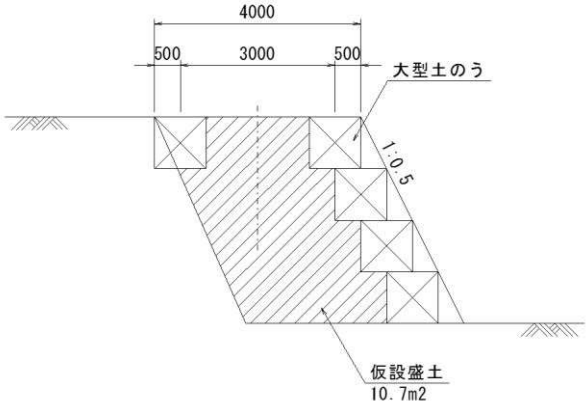

進入路

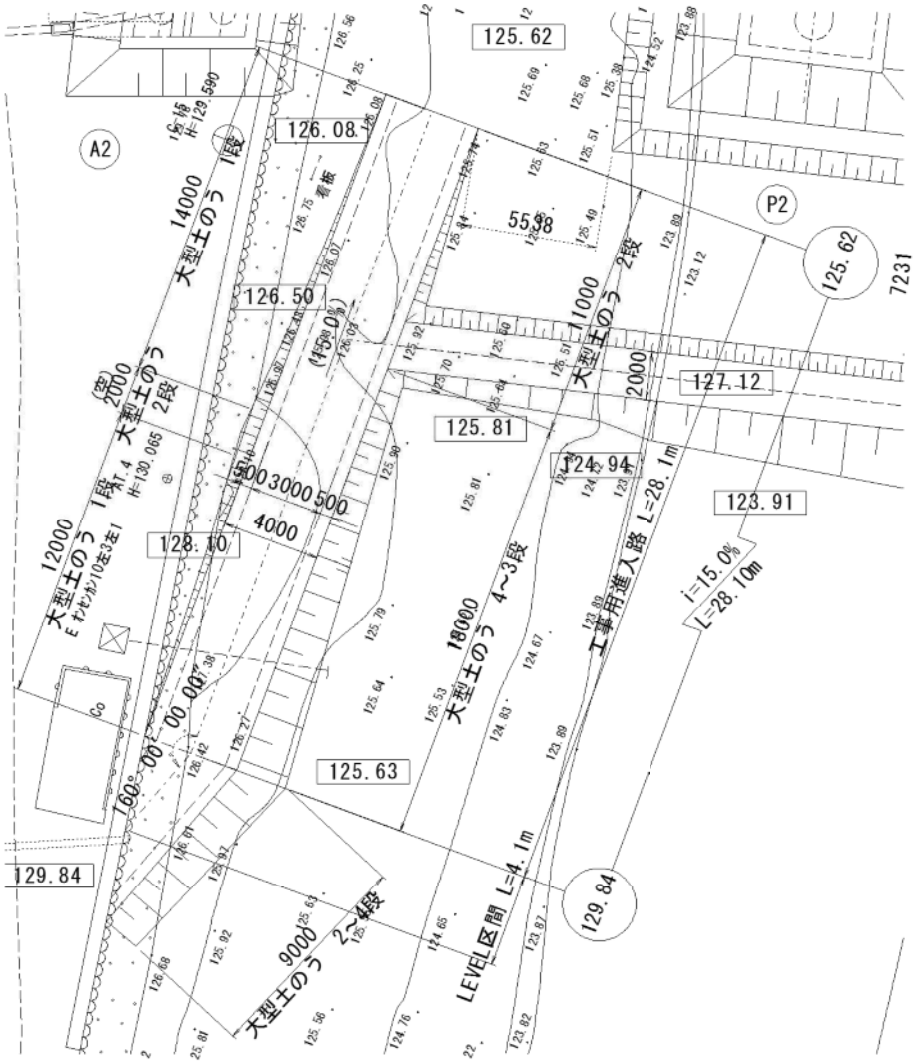

1-7. 付帯工数量総括表

種　　別		規　　格	単位	数　量	摘　　要
【左岸側】					
ブロック積擁壁工 橋台部	ブロック面積	控え35cm	m^2	67.8	
	裏込砕石		m^3	38.0	
1号基礎Co 左岸側橋台部	コンクリート	σck=18N/mm^2	m^3	0.8	10m当り
	型枠	小型構造物	m^2	3.5	〃
	均しコンクリート	σck=18N/mm^2	m^2	6.3	〃
	均し型枠		m^2	2.0	〃
	目地板	t=10mm	m^2	0.1	〃
天端Co 左岸側橋台部	コンクリート	σck=18N/mm^2	m^3	0.7	10m当り
	型枠		m^2	2.2	〃

計第　　表　　ブロック積擁壁工（左岸側橋台部）

測　　点	距　離	ブロック面積		SL	裏込砕石		Gv	備　考
		法　長	平　均	面　積	断　面	平　均	立　積	
No. 1+40.0		4.6	---	---	2.43	---	---	
	3.2	5.6	5.09	16.3	3.17	2.80	9.0	
No. 1+32.5	6.3	5.6	5.59	35.2	3.17	3.17	20.0	
	3.2	4.6	5.09	16.3	2.43	2.80	9.0	
合　計	m 12.7			m² 67.8			m³ 38.0	

1号基礎コンクリート（左岸側橋台部）　数量計算

1号基礎コンクリート構造図

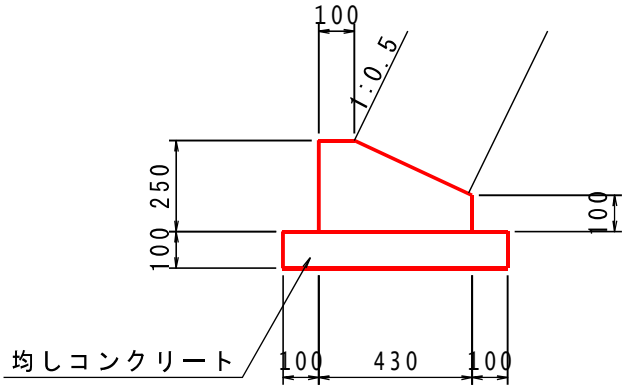

第　　号　　数量計算

名　　称	規　格	単位	計　　算　　式	10m当り	数　　量
コンクリート	18N/mm²	m³	付帯工図より	0.830	0.83
型枠	小型構造物	m²	付帯工図より	3.500	3.50
均しコンクリート	18N/mm²	m²	付帯工図より	6.300	6.30
均し型枠		m²	付帯工図より	2.000	2.00
目地板	t=10mm	m²	付帯工図より	0.083	0.08

天端コンクリート（左岸側橋台部）　数量計算

天端コンクリート構造図

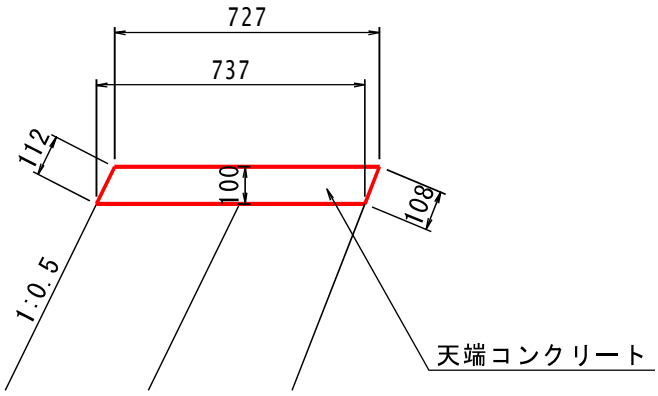

第　　号　　数量計算

名　　称	規　格	単位	計　　算　　式	10m当り	数　　量
コンクリート	18N/mm²	m³	V=(0.737+0.727)/2*0.100*10.000	0.732	0.73
型枠		m²	A=(0.112+0.108)*10.000	2.200	2.20

作業土工数量計算書

名　　称	規格・寸法	算　　定　　式	数　　量
【左岸側】			
床掘り	土砂	別途計算より　＝	57.7 m3
埋戻し	土砂	別途計算より　＝	12.0 m3
残土	土砂	57.7 - 12.0 / 0.9　＝	44.4 m3

床掘り（土砂）工数量計算書

測　点	単距離	床掘り(土砂)　(m³)			備　考
		断面積	平　均	数　量	
左岸側擁壁(橋台部)					
		4.6			
No.1+32.5	5.6	4.6	4.60	25.5	
	7.2	4.4	4.50	32.2	
合　計	12.7			57.7	

埋戻し工数量計算書

測　点	単距離	埋戻し　　(m³)			備　考
		断面積	平　均	数　量	
左岸側擁壁(橋台部)					
		1.0			
No.1+32.5	5.6	1.0	1.00	5.6	
	7.2	0.8	0.90	6.4	
合　計	12.7			12.0	

土　量　配　分　表

土量の変化率：砂質土　C＝ 0.90
粘性土　C＝ 0.90

床　掘　（　地　山　土　量　）

作業土工	砂質土	橋台工（A-2）	261.1　m3
			m3
			m3
		合　計	261.1　m3

床　掘　（　地　山　土　量　）

作業土工	砂質土	橋脚工（P-2）	235.3　m3
			m3
			m3
		合　計	235.3　m3

床　掘　（　地　山　土　量　）

作業土工	岩塊・玉石	橋脚工（P-2）	162.5　m3
			m3
			m3
		合　計	162.5　m3

床　掘　（　地　山　土　量　）

作業土工	砂質土	法覆護岸工	57.7　m3
		合　計	57.7　m3

埋　戻（ 締固め後 ）

砂質土		185.50　m3		
砂質土		250.90　m3	賄土	43.50　m3
砂質土		12.00　m3		
合　計		448.40　m3		

仮設道（ 締固め後 ）

砂質土		1,537.00　m3		
砂質土		1,095.00　m3		
合　計		2,632.00　m3		

残　土（ 地山土量 ）

砂質土	（ 55.00	＋		＋	）	＝ 55.0　m3
砂質土	（ 43.50	＋		＋	）	＝ 43.5　m3
砂質土	（ 1,537.00	＋	1,095.00	＋	）	＝ 2,632.0　m3
				合　計		＝ 2,730.5　m3
岩塊・玉石	（ 162.50	＋		＋	）	＝ 162.5　m3
				合　計		＝ 162.5　m3